| 変更 REVISIONS | | | |
|---|---|---|---|
| 回数 REV. MARK | 日付 DATE | 記事 CONTENTS | 変更者 REVISED BY |
| | | | |

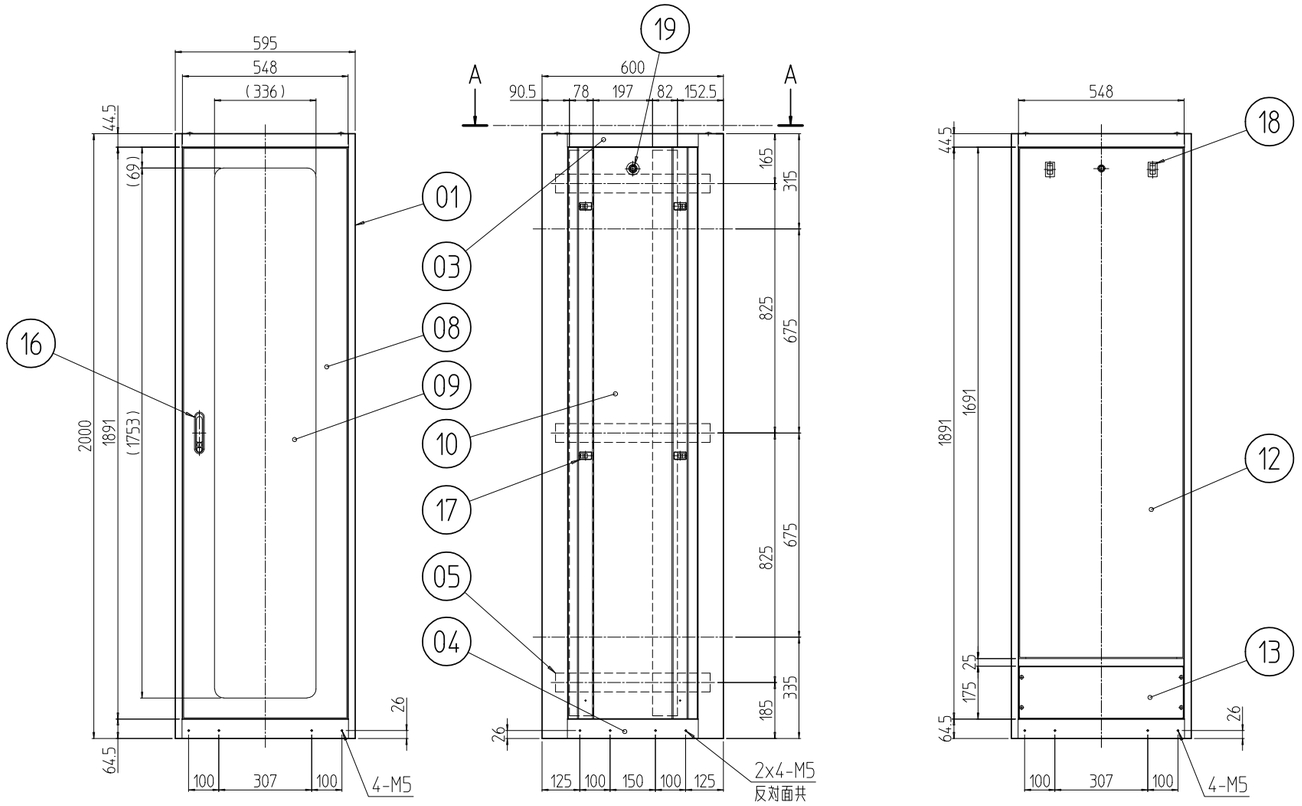


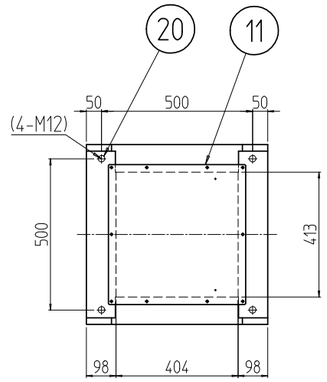


A-A

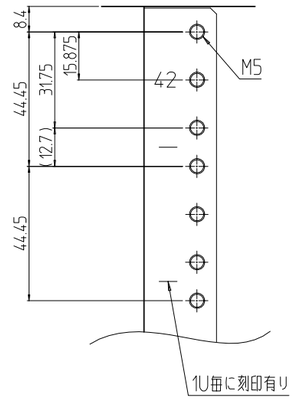


B部詳細 (1 : 2)

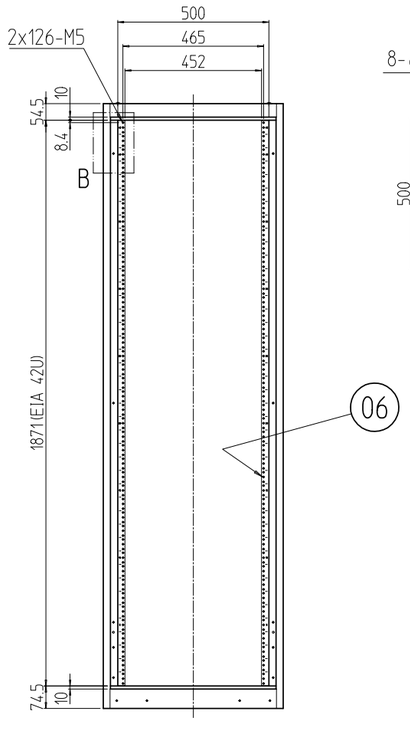


フロントドアを外した状態

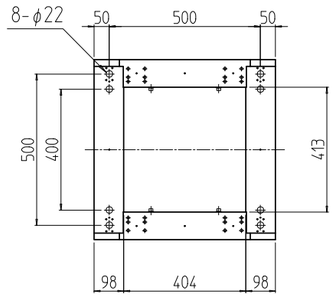


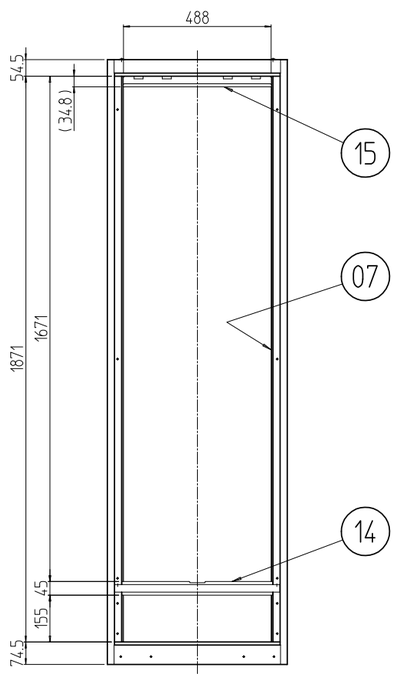


後板,コネクタープレートを外した状態

| 個数 QUANTITY | No. | 図番 DRAWING No. | 部品名 PART NAME | 材質 MATERIAL | 仕上 FINISH |
|---|---|---|---|---|---|
| 4 | 20 | | ボルトキャップ | ポリプロピレン | [W]:[アイボリー] [B]:[ブラック] |
| 3 | 19 | | クリップ式コインロック | SUS等 | 「シルバー」 |
| 2 | 18 | | 平面スライドラッチ | PC-PET | 「ブラック」 |
| 8 | 17 | | ワンタッチパネルファスナ | ポリプロピレン | |
| 1 | 16 | | フラッシュリフトハンドル | ZDC | サチライトクロムメッキ |
| 1 | 15 | | 後板固定フレーム | SPCC t1.6 | [W]:[ホワイトグレイ]7.5Y7.4/0.8(25)メラミン塗装 [B]:[ブラック]N1.0(25)メラミン塗装 |
| 1 | 14 | | センターフレーム 600 | SPCC t1.6 | [W]:[ホワイトグレイ]7.5Y7.4/0.8レザーサテン塗装 [B]:[ブラック]N1.0レザーサテン塗装 |
| 1 | 13 | | コネクタープレート 200-600 | SPCC t0.8 | |
| 1 | 12 | | ノーマル後板 42U-600 | SPCC t0.8 | |
| 1 | 11 | | ノーマル天板 6060 | SPCC t0.8 | |
| 2 | 10 | | ノーマル側板 2000-600 | SPCC t0.8 | |
| 1 | 09 | | 窓 600-42U | 再生アクリル板 t3.0 | 「ブルースモーク」 |
| 1 | 08 | | アクリルドア 42U-600 | SPCC t0.8/t2.0 | [W]:[ホワイトグレイ]7.5Y7.4/0.8レザーサテン塗装 [B]:[ブラック]N1.0レザーサテン塗装 |
| 2 | 07 | | ガイドマウントフレーム 42U | SPCC t2.0 | [W]:[ホワイトグレイ]7.5Y7.4/0.8(25)メラミン塗装 [B]:[ブラック]N1.0(25)メラミン塗装 |
| 2 | 06 | | パネルマウントフレーム 42U | SPCC t2.3 | |
| 6 | 05 | | サイドフレーム 600 | SPCC t2.3 | |
| 2 | 04 | | ボトムDフレーム 600 | SPCC t1.6 | [W]:[ホワイトグレイ]7.5Y7.4/0.8レザーサテン塗装 [B]:[ブラック]N1.0レザーサテン塗装 |
| 2 | 03 | | トップDフレーム 600 | | |
| ~~1~~ | ~~02~~ | | ~~後枠 595-2000~~ | | |
| 2 | 01 | | 前後枠 595-2000 | SPCC t1.6/SPHC t3.2 | |

| | | | | |
|---|---|---|---|---|
| 単位 UNIT mm | 設計 DESIGNED | 検図 CHECKED | 承認 APPROVED | 図名 TITLE 外観寸法 |
| 尺度 SCALE 1 : 20 | | | | 品名 NAME スチールネットワークラック(Nタイプ) |
| 出図 | | | | 型式 MODEL SNR-42U6060N2# |
| IDEAL 摂津金属工業株式会社 | | | | 図番 DRAWING No. SNR-120411 |

MODEL 型式 SNR-42U6060N2#