変更 REVISIONS			
回数 REV. MARK	日付 DATE	記事 CONTENTS	変更者 REVISED BY

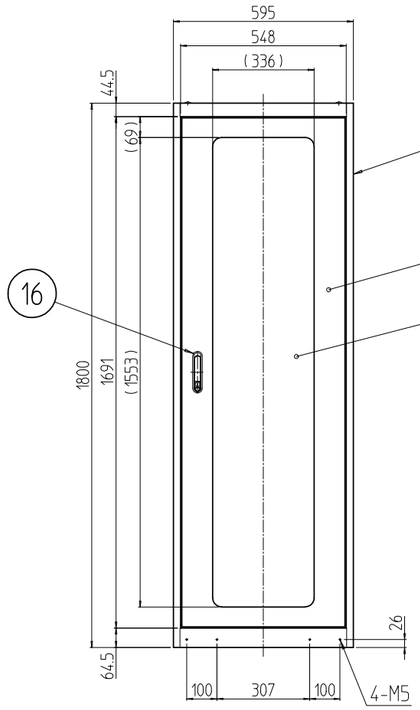

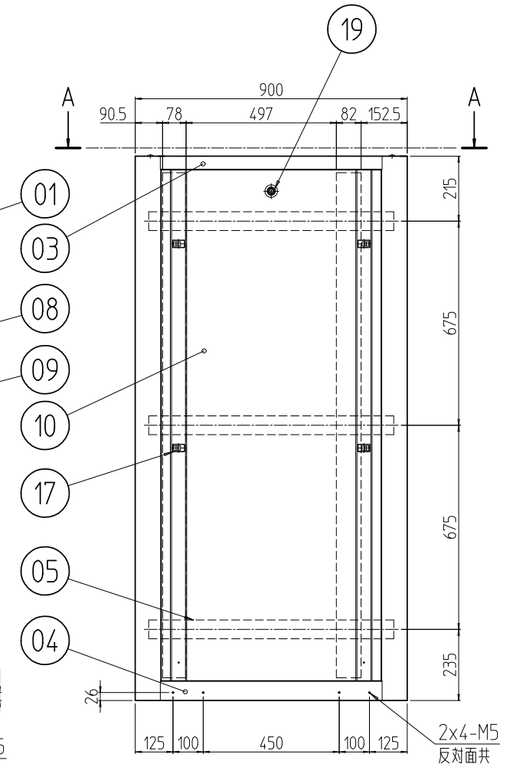

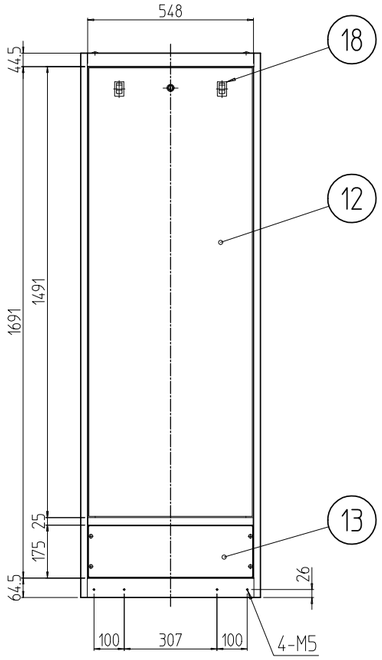

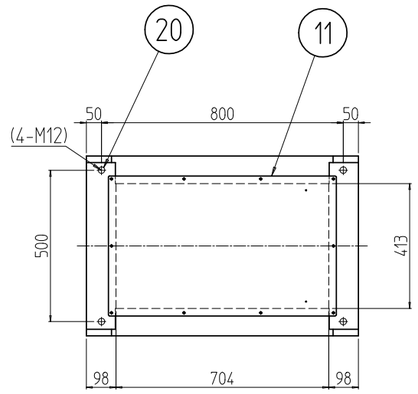

A-A

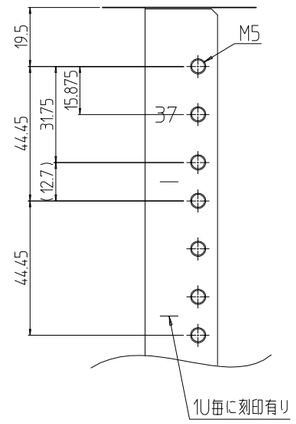

B部詳細 (1 : 2)

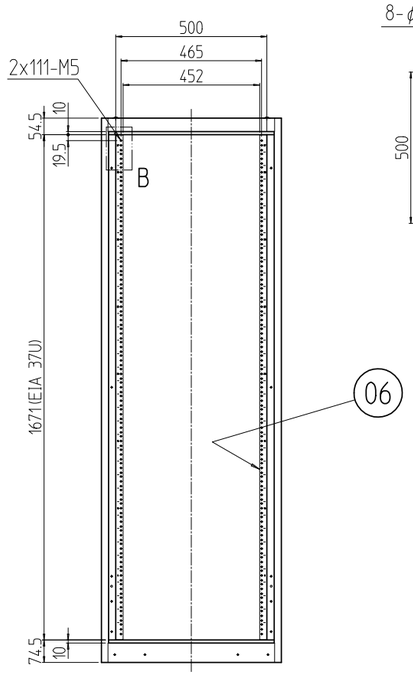

フロントドアを外した状態

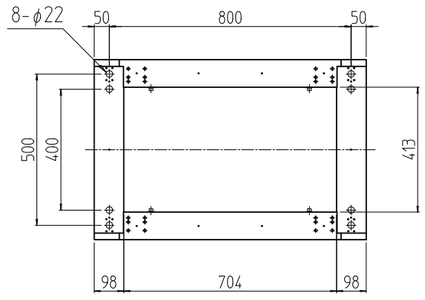

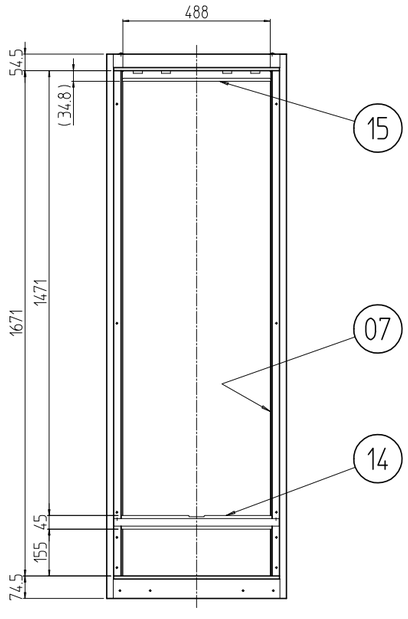

後板,コネクタープレートを外した状態

個数 QUANTITY	No.	図番 DRAWING No.	部品名 PART NAME	材質 MATERIAL	仕上 FINISH
4	20		ボルトキャップ	ポリプロピレン	[W]:[アイボリー] [B]:[ブラック]
3	19		クリップ式コインロック	SUS等	「シルバー」
2	18		平面スライドラッチ	PC-PET	「ブラック」
8	17		ワンタッチパネルファスナ	ポリプロピレン	
1	16		フラッシュリフトハンドル	ZDC	サチライトクロムメッキ
1	15		後板固定フレーム	SPCC t1.6	[W]:[ホワイトグレイ]7.5Y7.4/0.8(25)メラミン塗装 [B]:[ブラック]N1.0(25)メラミン塗装
1	14		センターフレーム 600	SPCC t1.6	[W]:[ホワイトグレイ]7.5Y7.4/0.8レザーサテン塗装 [B]:[ブラック]N1.0レザーサテン塗装
1	13		コネクタープレート 200-600	SPCC t0.8	
1	12		ノーマル後板 37U-600	SPCC t0.8	
1	11		ノーマル天板 6090	SPCC t0.8	
2	10		ノーマル側板 1800-900	SPCC t0.8	
1	09		窓 600-37U	再生アクリル板 t3.0	「ブルースモーク」
1	08		アクリルドア 37U-600	SPCC t0.8/t2.0	[W]:[ホワイトグレイ]7.5Y7.4/0.8レザーサテン塗装 [B]:[ブラック]N1.0レザーサテン塗装
2	07		ガイドマウントフレーム 37U	SPCC t2.0	[W]:[ホワイトグレイ]7.5Y7.4/0.8(25)メラミン塗装 [B]:[ブラック]N1.0(25)メラミン塗装
2	06		パネルマウントフレーム 37U	SPCC t2.3	
6	05		サイドフレーム 900	SPCC t2.3	
2	04		ボトムDフレーム 900	SPCC t1.6	[W]:[ホワイトグレイ]7.5Y7.4/0.8レザーサテン塗装 [B]:[ブラック]N1.0レザーサテン塗装
2	03		トップDフレーム 900		
~~1~~	~~02~~		~~後枠 595-1800~~		
2	01		前後枠 595-1800	SPCC t1.6/SPHC t3.2	

単位 UNIT mm	設計 DESIGNED	検図 CHECKED	承認 APPROVED	図名 TITLE 外観寸法
尺度 SCALE 1 : 20				品名 NAME スチールネットワークラック(Nタイプ)
出図				型式 MODEL SNR-37U6090N2#
IDEAL 摂津金属工業株式会社				図番 DRAWING No. SNR-110011

型式 MODEL SNR-37U6090N2#