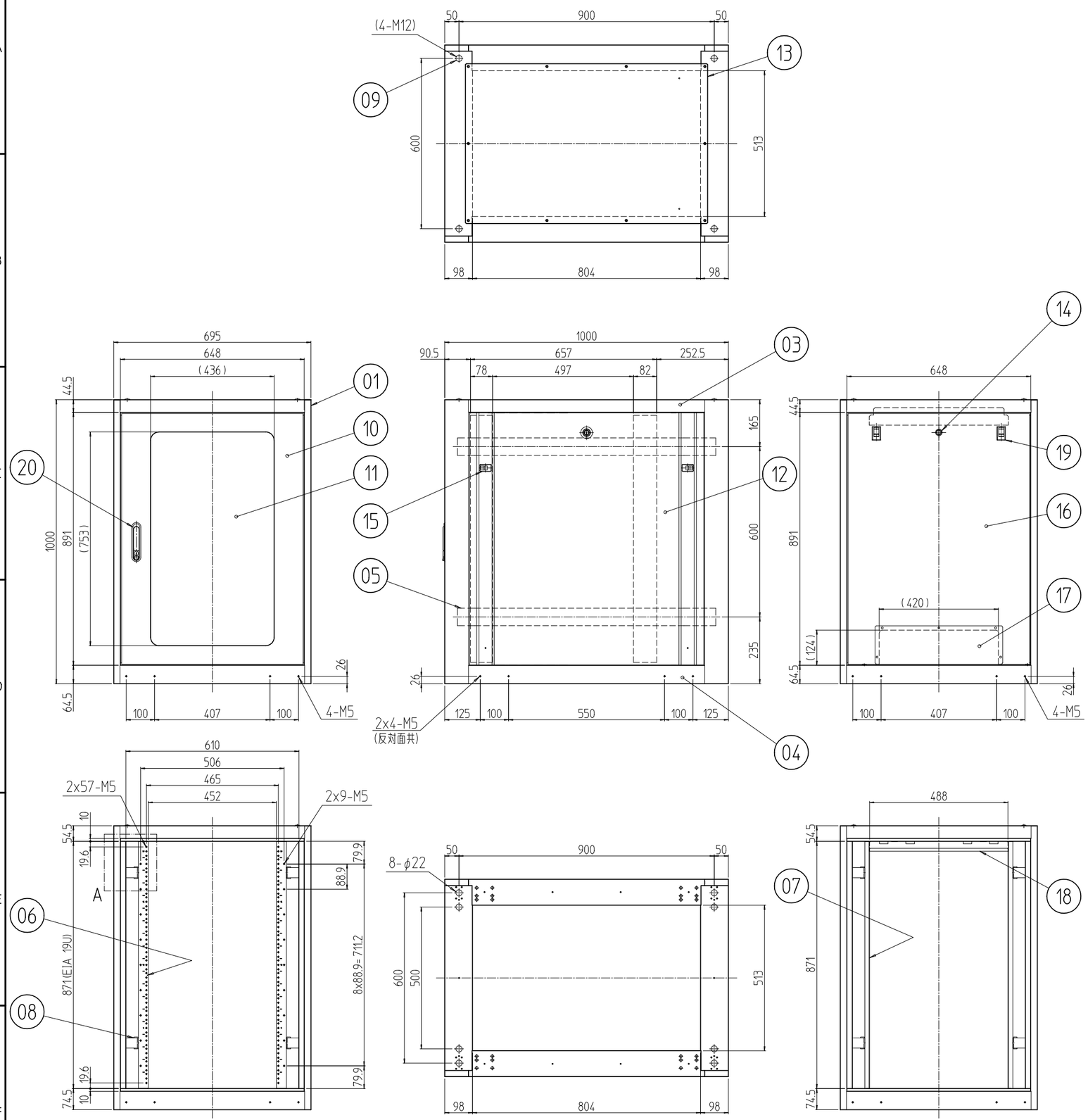

フロントドアを外した状態

後板を外した状態

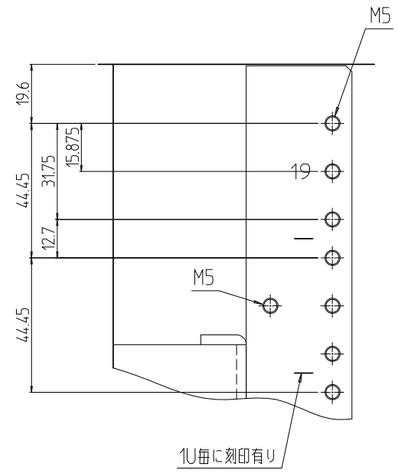

A部詳細 (1 : 2)

個数 QUANTITY	No.	図番 DRAWING No.	部品名 PART NAME	材質 MATERIAL	仕上 FINISH
1	20		フラッシュリフトハンドル	ZDC	サチライトクロムメッキ
2	19		平面スライドラッチ	PC-PET	「ブラック」
1	18		後板固定フレーム	SPCC t1.6	[W]:[ホワイトグレイ]7.5Y7.4/0.8(25)メラミン塗装 [B]:[ブラック]N1.0(25)メラミン塗装
1	17		ケーブル穴蓋	SPCC t0.8	[W]:[ホワイトグレイ]7.5Y7.4/0.8レザーサテン塗装 [B]:[ブラック]N1.0レザーサテン塗装
1	16		後板		
4	15		ワンタッチパネルファスナ	ポリプロピレン	「ブラック」
3	14		クリップ式コインロック	SUS等	「シルバー」
1	13		ノーマル天板	SPCC t0.8	[W]:[ホワイトグレイ]7.5Y7.4/0.8レザーサテン塗装 [B]:[ブラック]N1.0レザーサテン塗装
2	12		ノーマル側板		
1	11		窓	再生アクリル板 t3.0	「ブルースモーク」
1	10		アクリルドア	SPCC t0.8/t2.0	[W]:[ホワイトグレイ]7.5Y7.4/0.8レザーサテン塗装 [B]:[ブラック]N1.0レザーサテン塗装
4	09		ボルトキャップ	ポリプロピレン	[W]:[アイボリー] [B]:[ブラック]
8	08		PFブラケット 695	SPCC t3.2	[W]:[ホワイトグレイ]7.5Y7.4/0.8(25)メラミン塗装 [B]:[ブラック]N1.0(25)メラミン塗装
2	07		ガイドマウントフレーム	SPCC t2.0	
2	06		パネルマウントフレーム	SPCC t2.3	
4	05		サイドフレーム		
2	04		ボトムDフレーム	SPCC t1.6	[W]:[ホワイトグレイ]7.5Y7.4/0.8レザーサテン塗装 [B]:[ブラック]N1.0レザーサテン塗装
2	03		トップDフレーム		
~~1~~	~~02~~		~~後枠C~~		
2	01		前後枠C	SPCC t1.6/t2.3	

単位 UNIT mm	設計 DESIGNED	検図 CHECKED	承認 APPROVED	図名 TITLE: 外観寸法
尺度 SCALE 1 : 15				品名 NAME: スチールネットワークラック
出図				型式 MODEL: SNR-19U70A0N2#
IDEAL 摂津金属工業株式会社				図番 DRAWING No.: SNR-151111

型式 MODEL: SNR-19U70A0N2#