変更 REVISIONS			
回数 REV. MARK	日付 DATE	記事 CONTENTS	変更者 REVISED BY

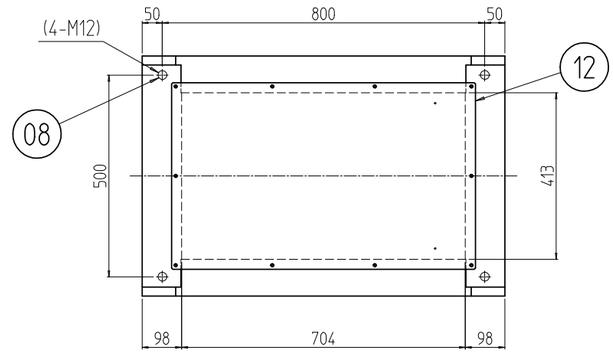

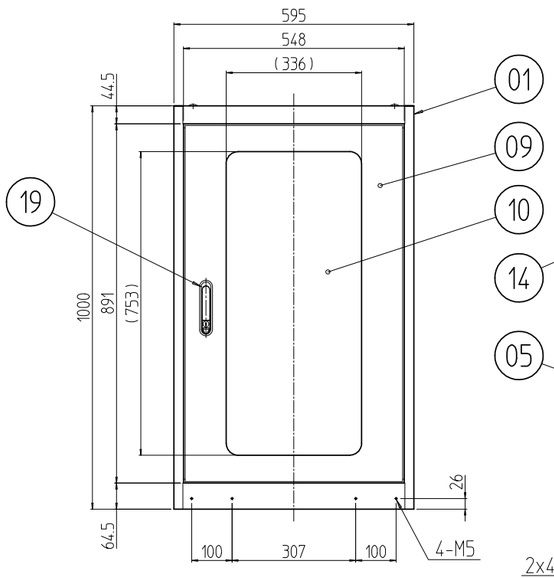

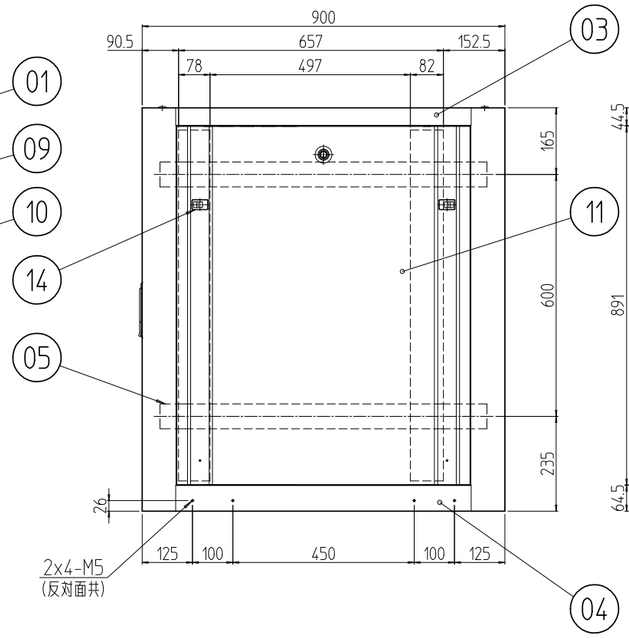

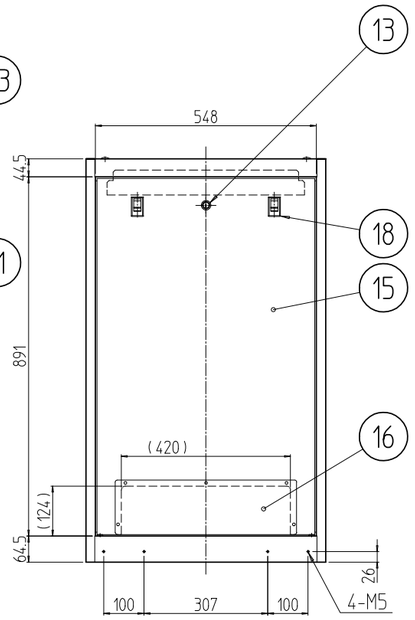

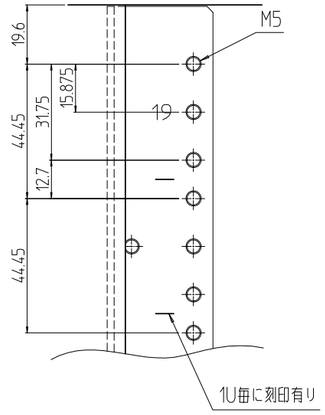

A部詳細 (1 : 2)

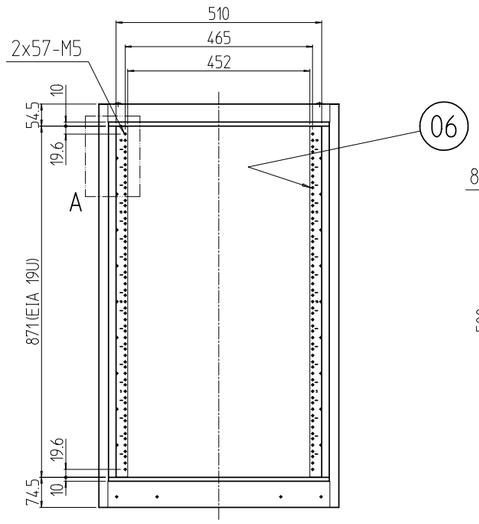

フロントドアを外した状態

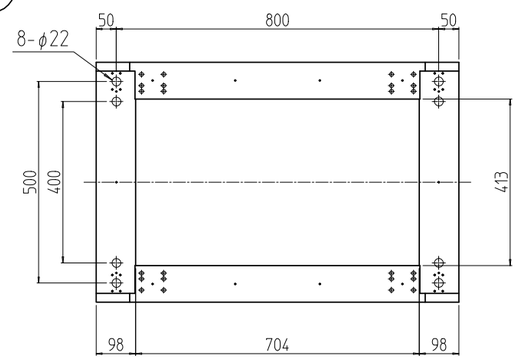

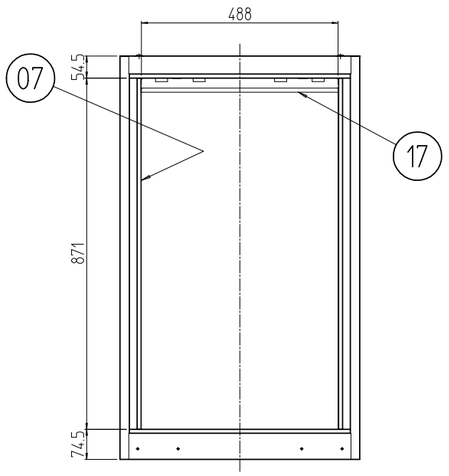

後板を外した状態

個数 QUANTITY	No.	図番 DRAWING No.	部品名 PART NAME	材質 MATERIAL	仕上 FINISH
1	19		フラッシュリフトハンドル	ZDC	サチライトクロムメッキ
2	18		平面スライドラッチ	PC-PET	「ブラック」
1	17		後板固定フレーム	SPCC t1.6	[W]:[ホワイトグレイ]7.5Y7.4/0.8(25)メラミン塗装 [B]:[ブラック]N1.0(25)メラミン塗装
1	16		ケーブル穴蓋	SPCC t0.8	[W]:[ホワイトグレイ]7.5Y7.4/0.8レザーサテン塗装 [B]:[ブラック]N1.0レザーサテン塗装
1	15		後板		
4	14		ワンタッチパネルファスナ	ポリプロピレン	「ブラック」
3	13		クリップ式コインロック	SUS等	「シルバー」
1	12		ノーマル天板	SPCC t0.8	[W]:[ホワイトグレイ]7.5Y7.4/0.8レザーサテン塗装 [B]:[ブラック]N1.0レザーサテン塗装
2	11		ノーマル側板		
1	10		窓	再生アクリル板 t3.0	「ブルースモーク」
1	09		アクリルドア	SPCC t0.8/t2.0	[W]:[ホワイトグレイ]7.5Y7.4/0.8レザーサテン塗装 [B]:[ブラック]N1.0レザーサテン塗装
4	08		ボルトキャップ	ポリプロピレン	[W]:[アイボリー] [B]:[ブラック]
2	07		ガイドマウントフレーム	SPCC t2.0	[W]:[ホワイトグレイ]7.5Y7.4/0.8(25)メラミン塗装 [B]:[ブラック]N1.0(25)メラミン塗装
2	06		パネルマウントフレーム	SPCC t2.3	
4	05		サイドフレーム		
2	04		ボトムDフレーム	SPCC t1.6	[W]:[ホワイトグレイ]7.5Y7.4/0.8レザーサテン塗装 [B]:[ブラック]N1.0レザーサテン塗装
2	03		トップDフレーム		
~~1~~	~~02~~		~~後枠C~~		
2	01		前後枠C	SPCC t1.6/t2.3	

SNR-19U6090N2#	単位 UNIT mm	設計 DESIGNED	図名 TITLE	外観寸法
	尺度 SCALE 1 : 15	検図 CHECKED	品名 NAME	スチールネットワークラック
	出図	承認 APPROVED	型式 MODEL	SNR-19U6090N2#
	IDEAL 摂津金属工業株式会社		図番 DRAWING No.	SNR-150011