変更 REVISIONS			
回数 REV. MARK	日付 DATE	記事 CONTENTS	変更者 REVISED BY

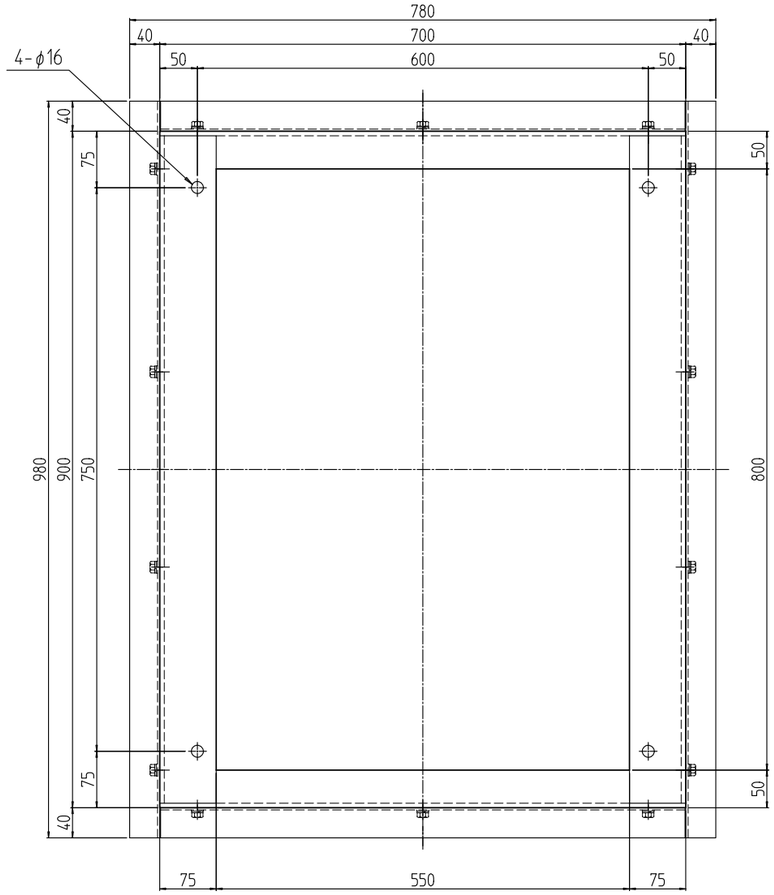

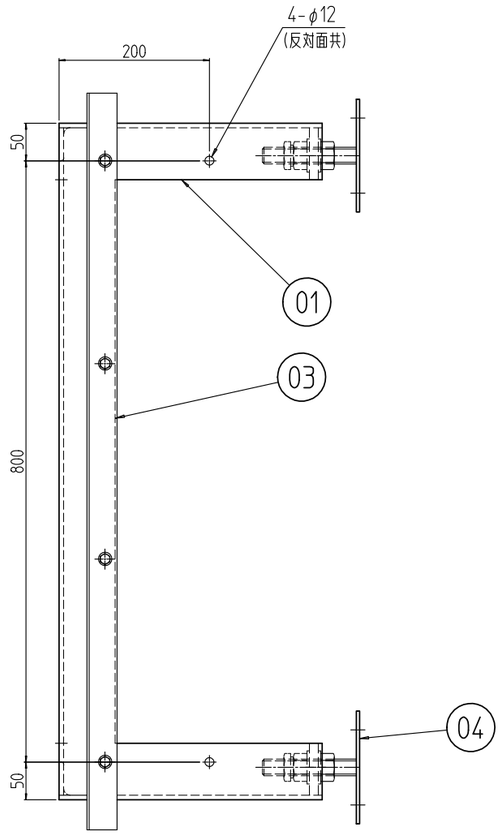

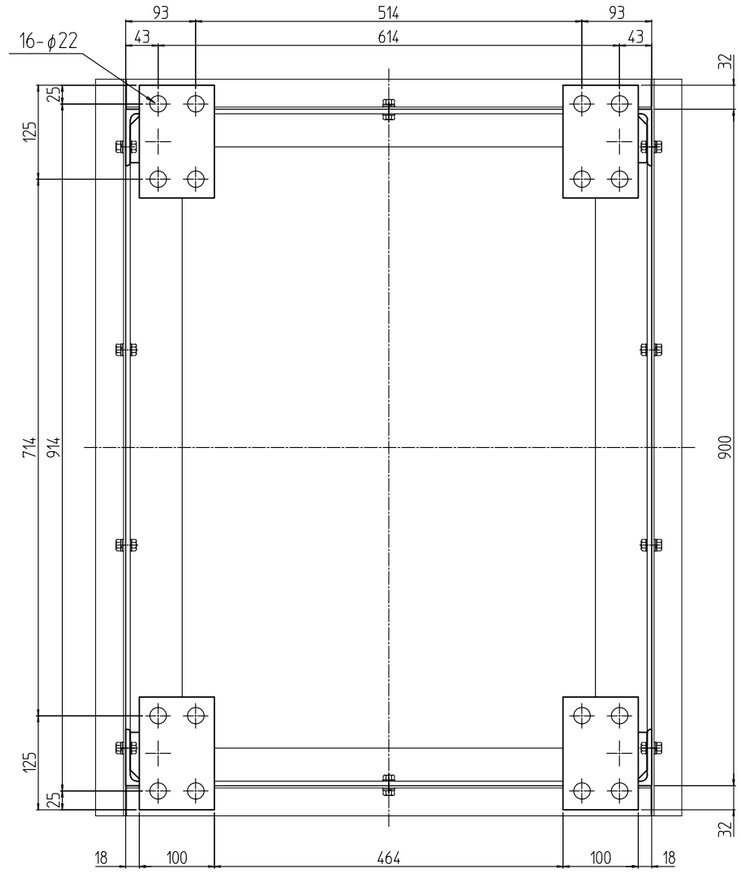

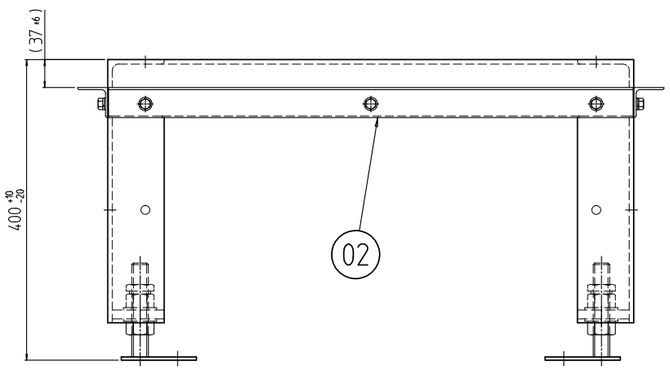

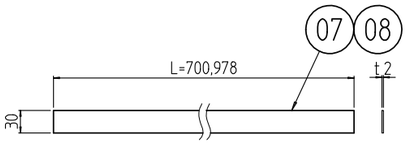

アングル用ゴム詳細

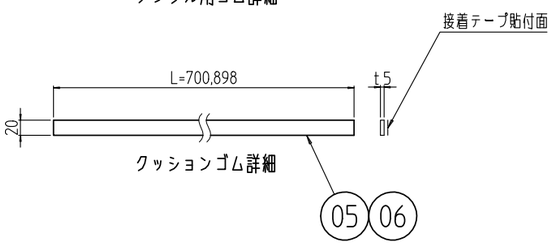

クッションゴム詳細

個数 QUANTITY	No.	図番 DRAWING No.	部品名 PART NAME	材質 MATERIAL	仕上 FINISH
2	08		アングル用ゴム 980	ネオプレンゴム t2.0x30	「ブラック」
2	07		アングル用ゴム 700		
2	06		クッションゴム 900	CR系ゴムスポンジ C-4305 t5.0	「ブラック」片面接着テープ貼付
2	05		クッションゴム 700		
4	04		C-2 ベース	SPHC t4.5 長ねじボルトM22x125L	「黒」カチオン電着塗装
2	03		アングル D900	等辺山形鋼t3x40x40	「ブラック」N1.0塗装
2	02		アングル W700		
1	01		レベラ付鋼材架台 704090	等辺山形鋼t6x75x75/厚鋼板 t12 不等辺山形鋼 t6x75x50	

単位 UNIT	mm	設計 DESIGNED	検図 CHECKED	承認 APPROVED
尺度 SCALE	1 : 8			

出図

IDEAL 摂津金属工業株式会社

型式 MODEL: SCO-704090CBL

図名 TITLE	外観寸法
品名 NAME	SCOレベラ付鋼材架台
型式 MODEL	SCO-704090CBL
図番 DRAWING No.	SCO-551111