変更 REVISIONS			
回数 REV. MARK	日付 DATE	記事 CONTENTS	変更者 REVISED BY

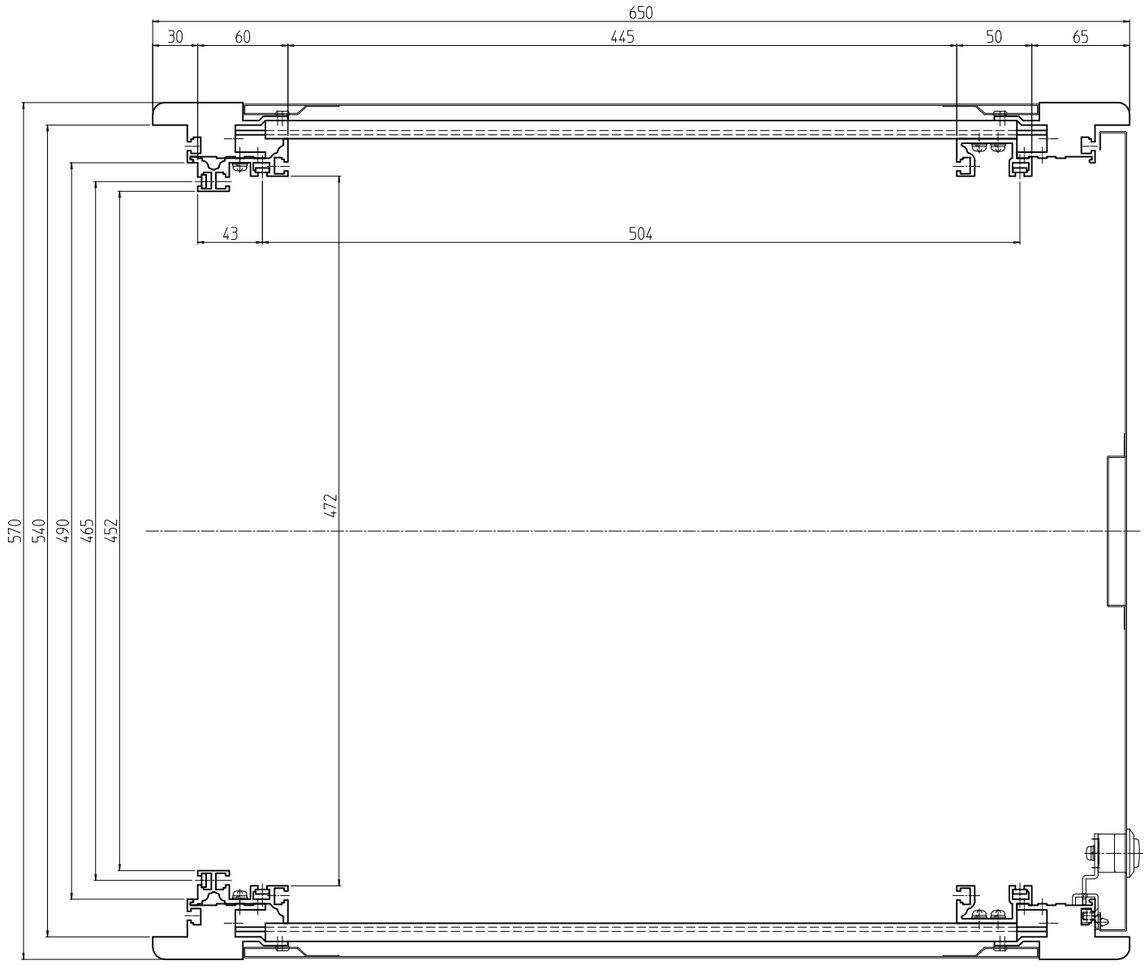

単位 UNIT mm	設計 DESIGNED	検図 CHECKED	承認 APPROVED	図名 TITLE
尺度 SCALE				品名 NAME
				型式 MODEL
				図番 DRAWING No.

SETTSU 摂津金属工業株式会社