FGOSERIES　チャンネルベース（高さ100mm）

スチール　販売単位 1台　ブラック

取付例

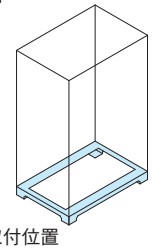

標準取付位置
ラック下面

⚠注意

●特別仕様にてサイズや仕様の変更（ウイスカ対策品等）が可能です。（別途お問い合わせ）

構成内容

照番	名称	個数	材質	色・外装処理
1	チャンネルベース	1	等辺山形鋼　鋼板 t4.5	「ブラック」塗装
2	ライナー1.2	8	鋼板 t1.2	「ブラック」N1.0メラミン塗装
3	ライナー3.2	8	鋼板 t3.2	
付属品　ラック取付用M12ボルト・M12ナット・M12座金一式				

機種内容

在庫区分	型番	外形寸法（mm）			適合ラックシリーズ名（適合機種サイズmm）
		Wo	Ho	Do	
受注品	FGO-601090CB	595	95	898	FGC（W600 D900）
	FGO-6010A0CB			998	FGC（W600 D1000）
	FGO-701090CB	695		898	FGC（W700 D900）
	FGO-7010A0CB			998	FGC（W700 D1000）

特徴

●OAフロア用の鋼材製の架台です。
●基本構造材として鋼材を使用しているため、強度的に優れています。
●各面からケーブルを導入できます。
●高さ調整用のライナーが付属しています。
●ラックを取り付けるボルト、ナット、座金が付属しています。

外観寸法図
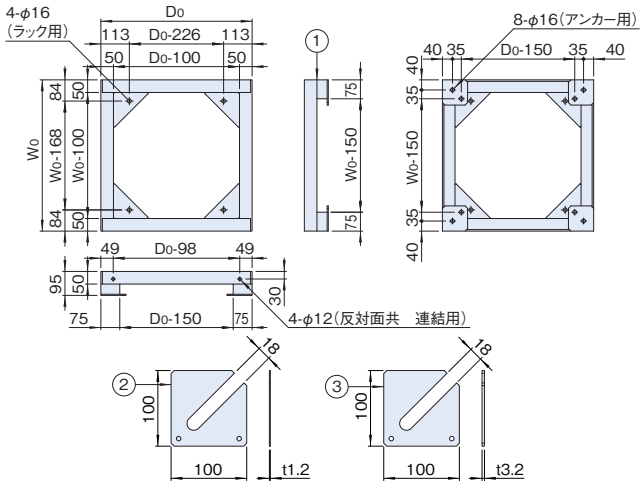
単位 mm