FDOSERIES　プレートベース（高さ100mm）

スチール　販売単位 1台　ブラック

取付例

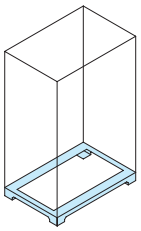

標準取付位置
ラック下面

特徴

- OAフロア用の鋼板製の架台です。
- 各面からケーブルを導入できます。
- 高さ調整用のライナーが付属しています。
- ラックを取り付けるボルト、ナット、座金が付属しています。

⚠注意

- 特別仕様にてサイズや仕様の変更（ウイスカ対策品等）が可能です。（別途お問い合わせ）

構成内容

照番	名称	個数	材質	色・外装処理
1	プレートベース	1	鋼板 t3.2	「ブラック」N1.0 メラミン塗装
2	ライナー1.2	8	鋼板 t1.2	
3	ライナー3.2	8	鋼板 t3.2	
付属品　クッションゴム（プレートベース上面用）　ラック取付用M12ボルト・M12ナット・座金一式				

機種内容

在庫区分	型番	外形寸法(mm)			適合ラックシリーズ名(適合機種サイズmm)	質量(kg)
		W_0	H_0	D_0		
受注品	FDO-571045PB	570	95	450	FDC（D450）	8.5
	FDO-571055PB			550	FDC（D550）	9.3
	FDO-571065PB			650	FDC（D650）	10.1
	FDO-571075PB			750	FDC（D750）	10.9
	FDO-571085PB			850	FDC（D850）	11.7

外観寸法図
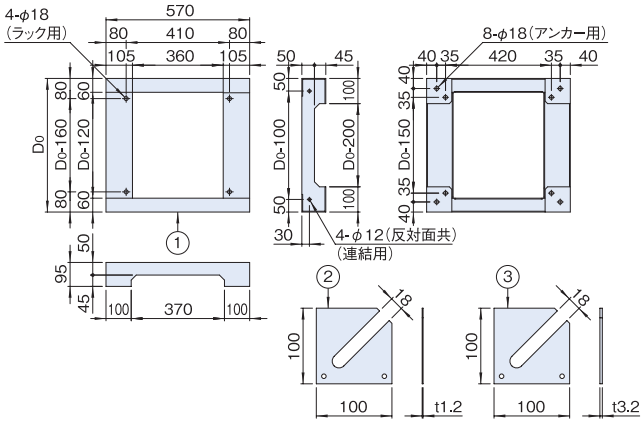
単位 mm