デスクキャビネット
FHD SERIES

デザイン性が高い
19インチラック仕様のデスク

C タイプ　FHD-070 □ - □ 00C

D タイプ　FHD-070 □ - □ 00D

機能説明

C タイプ　FHD-070 □ - □ 00C

後面
- ●後面はドアになっており、着脱可能です。
- ●ドアは施錠できます。（鍵付属　同番）
- ●ドアは開閉方向を変更できます。（標準は右開き）

ガイドマウントフレーム
- ● JIS または EIA 規格に準拠した寸法にて M5 のねじ穴が設けられています。
- ●前後の取り付け位置を変更できます。
- ●サポートアングル等の内装アクセサリー取付用として使用します。

キャスター
- ●ストッパー付きの自在キャスターが標準装備されています。

パネルマウントフレーム
- ● JIS または EIA 規格に準拠した寸法にて M5 のネジ穴が設けられています。
- ●前後の取り付け位置を変更できます。
- ●機器の取り付けには、化粧ネジ（PBO シリーズ　ただし M5）を用います。

側板
- ●側板は側板保持ピースは取り外し、持ち上げながら引き出せば、簡単に取り外せます。

下面の開口部
- ●下面はケーブル等の入線を考慮した大きな開口部を設けています。

D タイプ　FHD-070 □ - □ 00D

後面
- ●後面はドアになっており、着脱可能です。
- ●ドアは施錠できます。（鍵付属　同番）
- ●ドアは開閉方向を変更できます。（標準は右開き）

ガイドマウントフレーム
- ● JIS または EIA 規格に準拠した寸法にて M5 のネジ穴が設けられています。
- ●前後の取り付け位置を変更できます。
- ●ポートアングル等の内装アクセサリー取付用として使用します。

キャスター
- ●ストッパー付きの自在キャスターが標準装備されています。

パネルマウントフレーム
- ● JIS または EIA 規格に準拠した寸法にて M5 のネジ穴が設けられています。
- ●前後の取り付け位置を変更できます。
- ●機器の取り付けには、化粧ネジ（PBO シリーズ　ただし M5）を用います。

側板
- ●側板は側板保持ピースは取り外し、持ち上げながら引き出せば、簡単に取り外せます。

下面の開口部
- ●下面はケーブル等の入線を考慮した大きな開口部を設けています。

FHD SERIES　デスクキャビネット　C タイプ

鍵付　アルミ　19INCH JIS　19INCH EIA　販売単位 1台　ホワイトグレイ

仕様

●19インチ規格
JIS C 6010-2(付属書0)または
EIA-310-D(第1部)に準拠
●使用環境　屋内
●主要材質　アルミ、スチール
●搭載可能質量(静止時)　200kg

構成内容

照番	名称	個数	材質	色・外装処理
1	トップコーナー	対称計 8	アルミダイキャスト	「ホワイトグレイ」7.5Y7.4/0.8 メラミン塗装
2	トップ W フレーム	4	アルミ押出形材	
3	H フレーム	4		
4	トップ D フレーム	4		
5	パネルマウントフレーム	2		B2 アルマイト
6	ガイドマウントフレーム	2		
7	天板	1	鋼板 t 1.2	「ホワイトグレイ」7.5Y7.4/0.8 メラミン塗装
8	側板	2	鋼板 t 1.0/ t 1.6	
9	リヤドア	1	鋼板 t 1.0	
10	側板ハンドル	2	亜鉛ダイキャスト	
11	サイドバーナット	4	アルミ押出形材	化成皮膜処理
12	スリムラインナット	6		
13	テーブル	1	MDF 等	「オフホワイト」
14	キャスター	4	車輪部：ポリアミド	車輪部：ブラック
15	フラッシュリフトハンドル	1	亜鉛ダイキャスト	サチライトクロムめっき

※一部のパーツ及びねじ類を省略しています。　付属品　鍵

特徴

● デザイン性が高い19インチデスクキャビネットです。
● 19インチ機器を搭載可能です。
● マウントフレームは、後方へ自由に後退し固定することができます。
● 別売のJIS･EIA両規格のスリムラインナットを用いることにより両規格のパネルを一緒に実装することができます。
● リヤドアは施錠が可能です。(鍵付)

機種内容

在庫区分	型番	外形寸法 (mm) W_0	H_0	D_0	取付規格	有効高さ	質量 (kg)
標準	FHD-0700-700C	570	700	700	JIS	501mm (10J)	44.4
	FHD-0700-800C			800			45.0
	FHD-0701-700C			700	EIA	10U	44.5
	FHD-0701-800C			800			45.5

外観寸法図

単位 mm

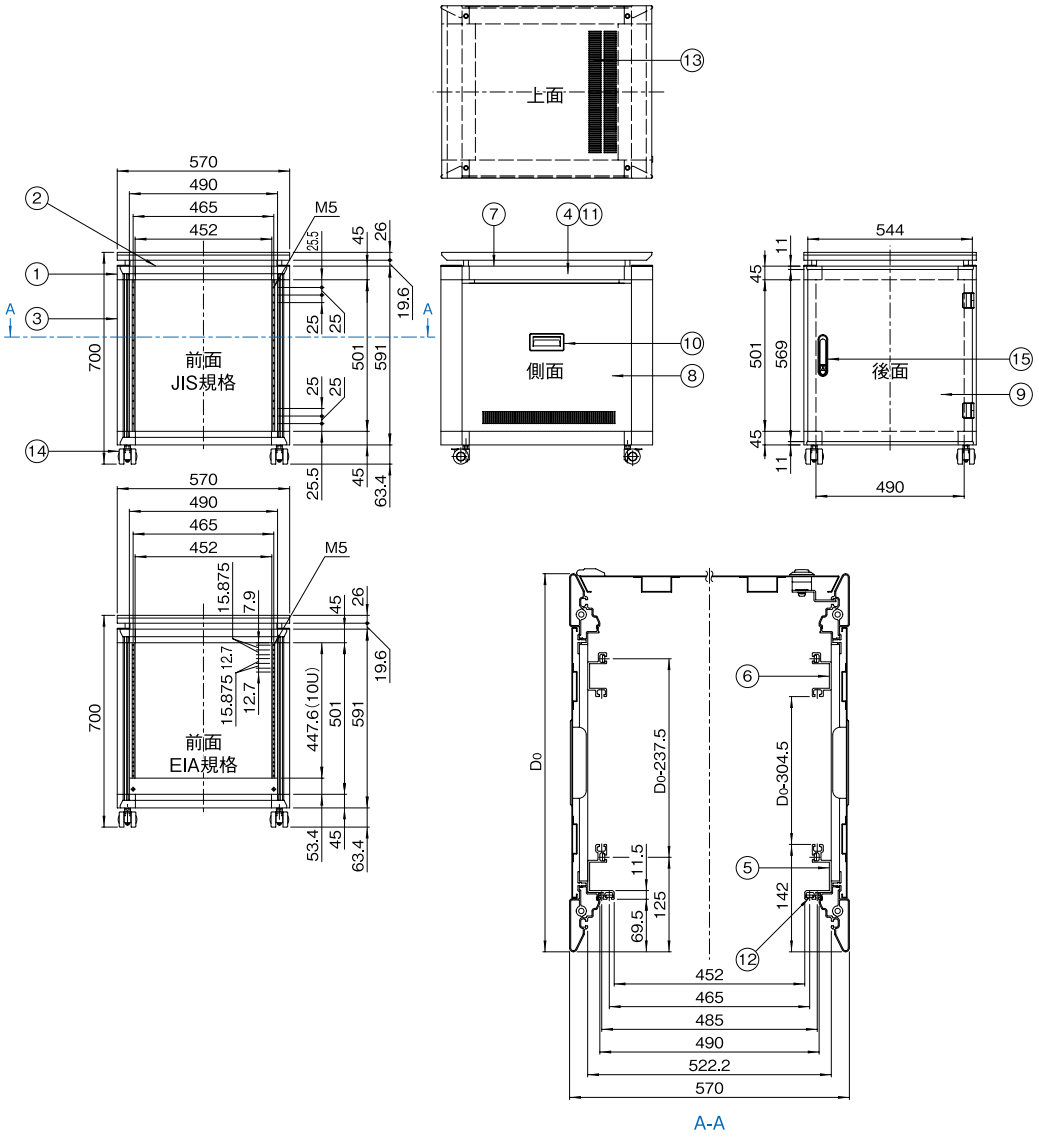

FHD SERIES　デスクキャビネット　D タイプ

鍵付　アルミ　19INCH JIS　19INCH EIA　販売単位 1台　ホワイトグレイ

仕様

- ●19インチ規格
  JIS C 6010-2(付属書0)または
  EIA-310-D(第1部)に準拠
- ●使用環境　屋内
- ●主要材質　アルミ、スチール
- ●搭載可能質量(静止時)　200kg

特徴

- ● デザイン性が高い19インチデスクキャビネットです。
- ● 19インチ機器が搭載可能です。
- ● マウントフレームは、後方へ自由に後退し固定することができます。
- ● 別売のJIS･EIA両規格のスリムラインナットを用いることにより両規格のパネルを一緒に実装することができます。
- ● リヤドアは施錠が可能です。(鍵付)

機種内容

在庫区分	型番	外形寸法 (mm) W_0	H_0	D_0	取付規格	有効高さ	質量(kg)
標準	FHD-0700-700D	1370	700	700	JIS	501mm (10J)	58.2
	FHD-0700-800D			800			60.3
	FHD-0701-700D			700	EIA	10U	58.2
	FHD-0701-800D			800			60.3

構成内容

照番	名称	個数	材質	色・外装処理
1	トップコーナー	対称計 8	アルミダイキャスト	「ホワイトグレイ」7.5Y7.4/0.8 メラミン塗装
2	トップ W フレーム	4	アルミ押出形材	
3	H フレーム	4		
4	トップ D フレーム	3		
5	トップ D フレーム B	1		
6	パネルマウントフレーム	2		B2 アルマイト
7	ガイドマウントフレーム	2		
8	I レッグ W フレーム	1		「ホワイトグレイ」7.5Y7.4/0.8 メラミン塗装
9	I レッグ H フレーム	対称計 2		
10	I レッグ D フレーム	1		
11	天板	1	鋼板 t 1.2	
12	側板	2	鋼板 t 1.0/ t 1.6	
13	リヤドア	1	鋼板 t 1.0	
14	側板ハンドル	2	亜鉛ダイキャスト	
15	サイドバーナット	4	アルミ押出形材	化成皮膜処理
16	スリムラインナット	6		
17	テーブル	1	MDF 等	「オフホワイト」
18	M10 化粧ボルト	2	鋼材	黒色亜鉛めっき
19	キャスター	6	車輪部：ポリアミド	車輪部：「ブラック」
20	フラッシュリフトハンドル	1	亜鉛ダイキャスト	サチライトクロムめっき

※一部のパーツ及びねじ類を省略しています。　付属品　鍵

外観寸法図

単位 mm

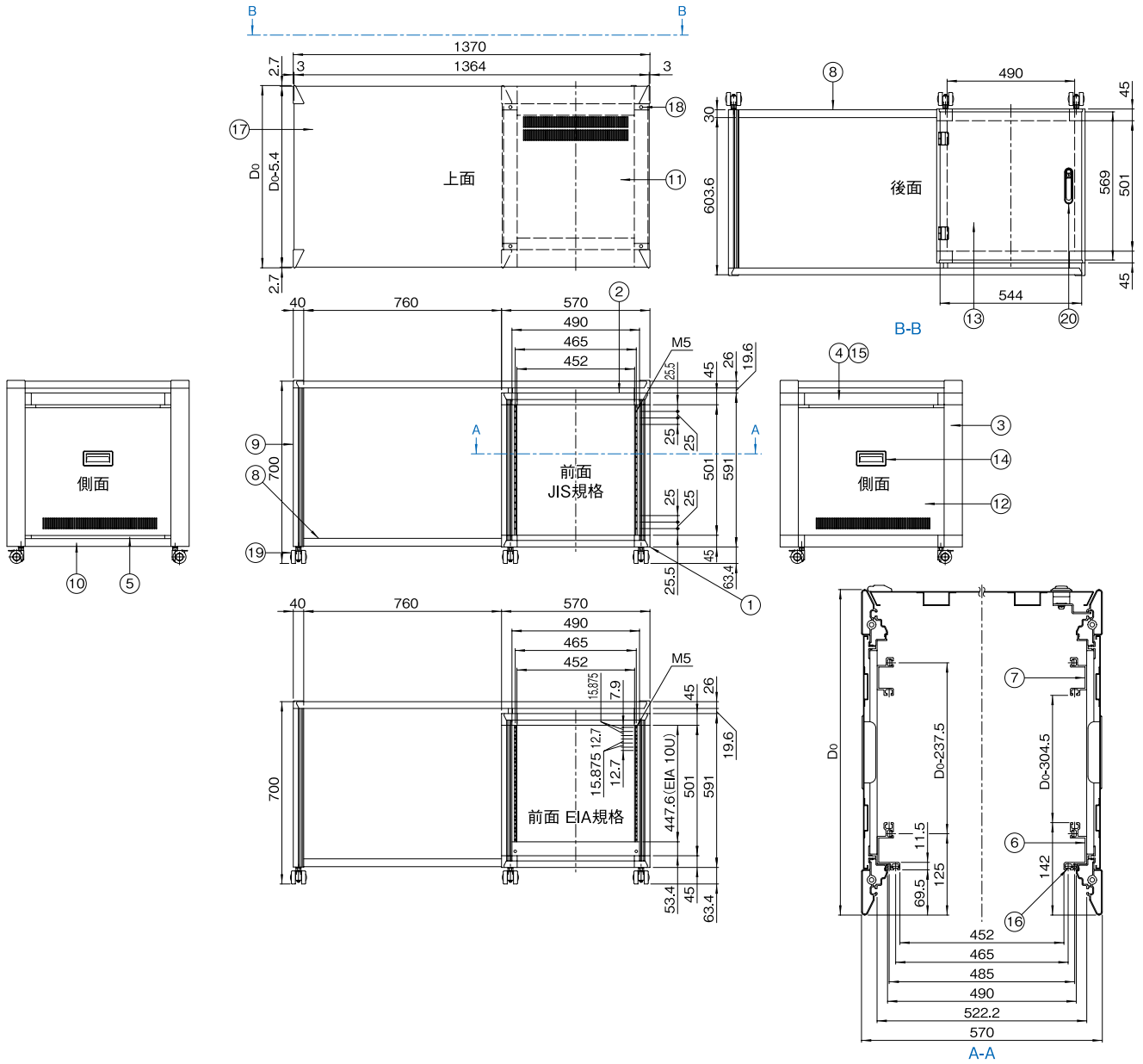

FHO SERIES ドア

鍵付　スチール　販売単位 1 枚　ホワイトグレイ

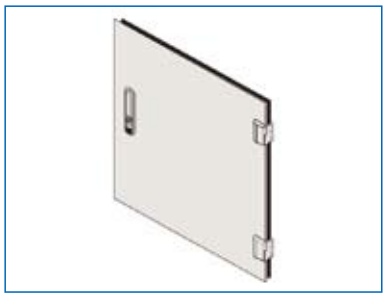

取付例

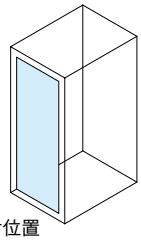

標準取付位置
ラック部前面

特徴

- スチール製のドアです。
- ラックの前面にドアが必要な場合に、取り付けます。
- 右開き、左開きが選択できます。
- 施錠することができます。（鍵付属）

構成内容

照番	名称	個数	材質	色・外装処理
1	ドア	1	鋼板 t1.0	「ホワイトグレイ」7.5Y7.4/0.8 メラミン塗装
2	フラッシュリフトハンドル	1	亜鉛ダイキャスト	サチライトクロムめっき
※一部のパーツ及びねじ類を省略しています。				付属品　鍵

機種内容

在庫区分	型番	外形寸法（mm） W_0	H_0	D_0	適合デスクシリーズ名	ドアの開閉方向	質量（kg）
標準	FHO-0700DR-L	544	569	21.4	FHD	左開き	3.8
	FHO-0700DR-R					右開き	3.8

外観寸法図

単位 mm

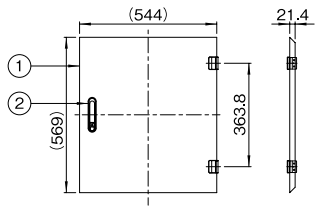

実装図（水平断面）

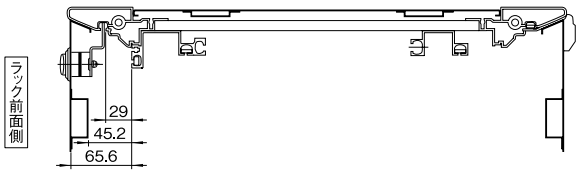

FHO SERIES ガラスドアセット

鍵付　販売単位 1 枚　ホワイトグレイ

取付例

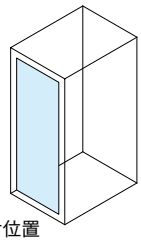

標準取付位置
ラック部前面

特徴

- ガラス製のドアです。
- ラックの前面にドアが必要な場合に、取り付けます。
- 色と右開き、左開きが選択できます。
- 施錠することができます。（鍵付属）

構成内容

照番	名称	個数	材質	色・外装処理
1	ドアプレート	1	強化ガラス t5.0	機種内容参照
2	ドア H フレーム	1	アルミ押出形材	「ホワイトグレイ」7.5Y7.4/0.8 メラミン塗装
3	ドア押さえ H フレーム	1		
4	ドア軸受けフレーム	2		
5	鍵止め板	1	鋼板 t1.0	
6	ウイングハンドル	1	主要材質：亜鉛ダイキャスト	「ブラック」
7	ドアコーナーキャップ	対象計 2	ABS	「ホワイトグレイ」
※一部のパーツ及びねじ類を省略しています。				付属品　鍵

機種内容

在庫区分	型番 左開き	型番 右開き	外形寸法（mm） W_0	H_0	D_0	ドアプレートの色	適合デスクシリーズ名	質量（kg）
標準	FHO-0700DS-GBL	FHO-0700DS-GBR	547	562	—	「ブロンズスモーク」	FHD	4.1
	FHO-0700DS-GCL	FHO-0700DS-GCR				「透明」		4.1
	FHO-0700DS-GGL	FHO-0700DS-GGR				「グレイスモーク」		4.1

外観寸法図

単位 mm

実装図

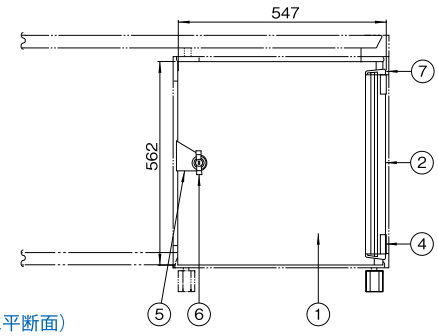

実装図（水平断面）

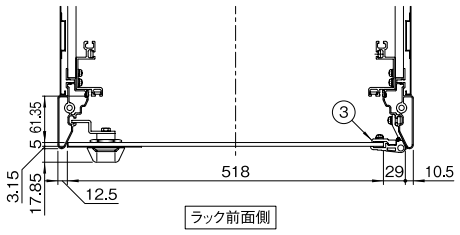

FHOSERIES ファンプレート

スチール　販売単位 1 枚　ホワイトグレイ

取付例

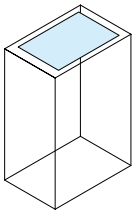

標準取付位置
ラック部上面

外観寸法図

単位 mm

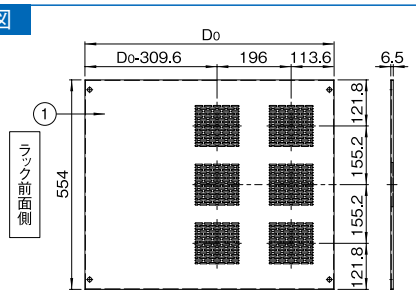

特徴

- ファンモーターを実装することでラック部上面から強制排気できます。
- 取付はラックの天板との交換になります。
- ファンモーターは最大6個まで取り付けできます。

構成内容

名称	個数	材質	色・外装処理
ファンプレート	1	鋼板 t1.2	「ホワイトグレイ」7.5Y7.4/0.8 メラミン塗装
付属品　無			

機種内容

在庫区分	型番	外形寸法（mm）			適合デスクシリーズ名（適合機種サイズ mm）	質量（kg）
		W_0	H_0	D_0		
標準	FHO-700FP	554	6.5	559	FHD（D700）	4.1
	FHO-800FP			659	FHD（D800）	5.4

アクセサリー

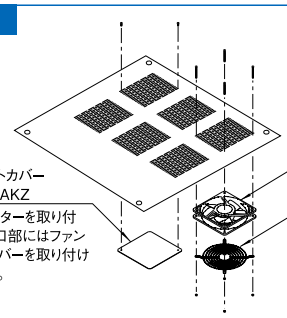

FHOSERIES トップグランドプレート

ねじ付　スチール　販売単位 1 枚　ホワイトグレイ

取付例

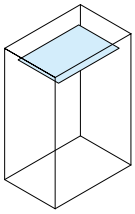

標準取付位置
ラック部 上面内部

機種内容

在庫区分	型番	外形寸法（mm）			適合デスクシリーズ名（適合機種サイズ mm）	質量（kg）
		W_0	H_0	D_0		
標準	FHO-700TGP	468.4	1.6	493.8	FHD（D700）	2.8
	FHO-800TGP			593.8	FHD（D800）	3.3

外観寸法図

単位 mm

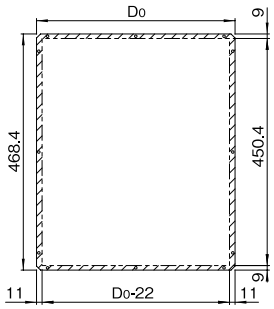

部:すえつけ部品のねじ止めはできません。

特徴

- ラック内の上面に取り付けできるプレートです。
- 主に上からのほこりの侵入を防ぐために使用します。

構成内容

名称	個数	材質	色・外装処理
トップグランドプレート	1	鋼板 t1.6	「ホワイトグレイ」7.5Y7.4/0.8 メラミン塗装
付属品　取付用ねじ			

FHOSERIES サイドフレーム

ねじ付　アルミ　販売単位 1 本

取付例

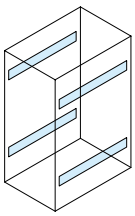

標準取付位置
H フレーム

構成内容

照番	名称	個数	材質	色・外装処理
1	サイドフレーム	1	アルミ押出形材	B2 アルマイト
2	サイドバーナット	1		化成皮膜処理
付属品　取付用ねじ				

機種内容

在庫区分	型番	外形寸法（mm）			適合デスクシリーズ名（適合機種サイズ mm）	質量（kg）
		W_0	H_0	D_0		
標準	FHO-700SF	11	40	510.6	FHD(D700)	0.29
	FHO-800SF			610.6	FHD(D800)	0.34

特徴

- デスク内にACパワーダクト等の内装アクセサリーを取り付ける場合にHフレームに取り付けます。

外観寸法図

単位 mm

実装図

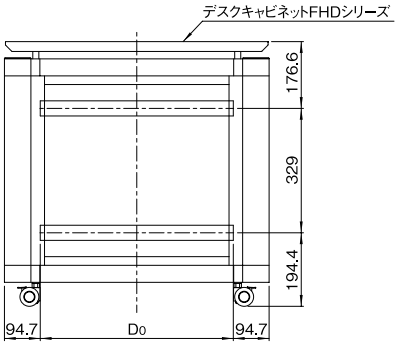

実装図（水平断面）

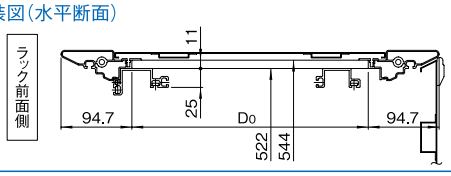

FHO SERIES パネルマウントフレーム

ねじ付 アルミ 販売単位 1本

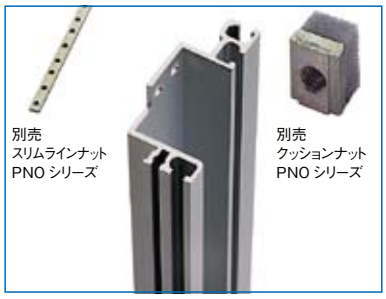

取付例

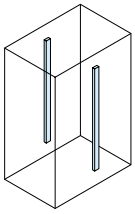

標準取付位置
ラック内（トップ D フレーム）

特徴

- デスクキャビネット本体の構成部品のパネルマウントフレームと同一の製品です。
- ラック内部に19インチパネルマウント部を増設する目的で使用します。
- 3箇所の特設溝にはクッションナットまたはスリムラインナットを挿入できます。

構成内容

名称	個数	材質	色・外装処理
パネルマウントフレーム	1	アルミ押出形材	B2 アルマイト
付属品　取付用ねじ			

機種内容

在庫区分	型番	外形寸法（mm）			適合デスクシリーズ名	質量（kg）
		W_0	H_0	D_0		
標準	FHO-0700PF	35	526	72.5	FHD	0.59

外観寸法図

単位 mm

実装図

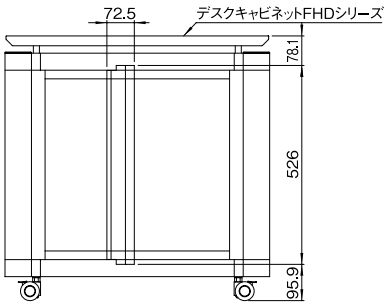

実装図（水平断面）

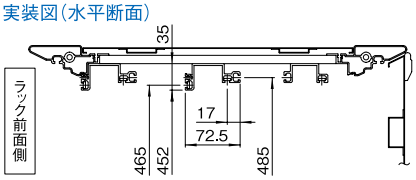

FHO SERIES ガイドマウントフレーム

ねじ付 アルミ 販売単位 1本

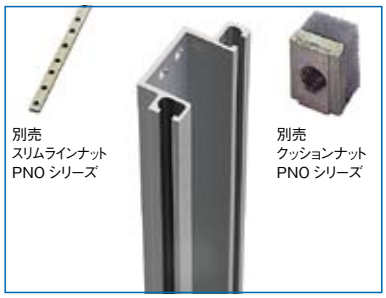

取付例

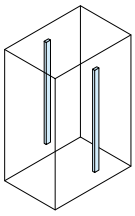

標準取付位置
ラック内（トップ D フレーム）

特徴

- デスクキャビネット本体の構成部品のガイドマウントフレームと同一の製品です。
- 奥行長さが異なるサポートアングル等を同時に実装する場合に使用します。
- 2箇所の特設溝にはクッションナットまたはスリムラインナットを挿入できます。

構成内容

名称	個数	材質	色・外装処理
ガイドマウントフレーム	1	アルミ押出形材	B2 アルマイト
付属品　取付用ねじ			

機種内容

在庫区分	型番	外形寸法（mm）			適合デスクシリーズ名	質量（kg）
		W_0	H_0	D_0		
標準	FHO-0700GF	25	526	58	FHD	0.42

外観寸法図

単位 mm

実装図

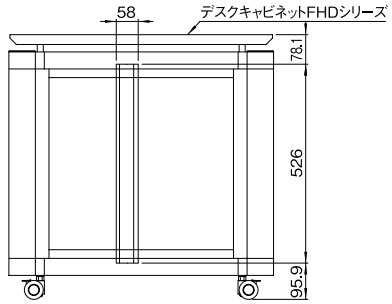

実装図（水平断面）

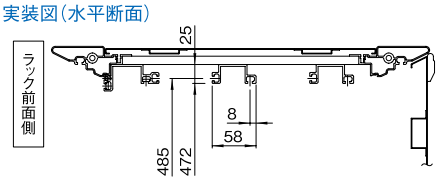

FHO SERIES 静電ワイヤーキット

販売単位 1式

特徴

- キャビネットラック部の主要構成部品を電気的につなぐことができます。
- ラック1台分の静電ワイヤー、ねじ類等の必要な部品のセットです。

構成内容

照番	名称	個数	電線の長さ（mm）	備考
1	静電ワイヤー 200MF	2	180	両端　M4 用丸型圧着端子及び差込型接続端子
2	静電ワイヤー 300MF	6	280	
3	静電ワイヤー 200MM	1	180	両端　M4 用丸型圧着端子
4	タブ端子	8	—	—
付属品　取付用ねじ・ナット・座金　一式				

機種内容

在庫区分	型番	適合デスクシリーズ名	質量（kg）
標準	FHO-10SWK	FHD	—

外観寸法図

単位 mm

静電ワイヤー200MM

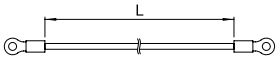

静電ワイヤー200MF
静電ワイヤー300MF

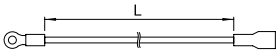

タブ端子

FHOSERIES ジョイントブラケット

販売単位 1式　ブラック

特徴

- デスク同士キャビネットを連結できる金具です。
- 機器を実装する前に側板を取り外して連結します。
- 連結面1箇所に4セット使用します。

構成内容

照番	名称	個数	材質	色・外装処理
1	ジョイントブラケット	2	鋼板 t3.2	「ブラック」ED 塗装
2	なべ小ネジ M5×12 座金組込	4	鋼材	亜鉛めっき
3	六角ボルト M8×20	1		
4	六角ナット M8	1		
5	バネ座金 M8	1		
6	平座金 M8	2	鋼板	
付属品　無				

機種内容

在庫区分	型番	適合デスクシリーズ名	質量（kg）
標準	FHO-08JB	FHD	—

実装図

単位 mm

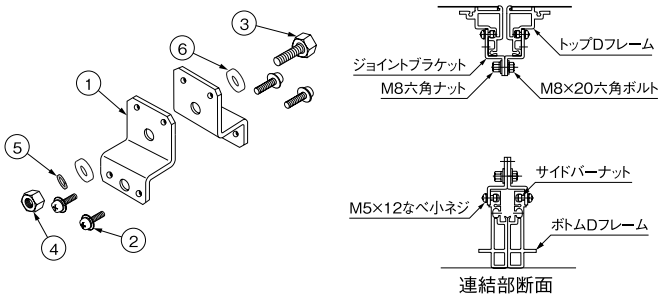

FHOSERIES 着脱式パネルエッジフレーム

販売単位 2本　ホワイトグレイ

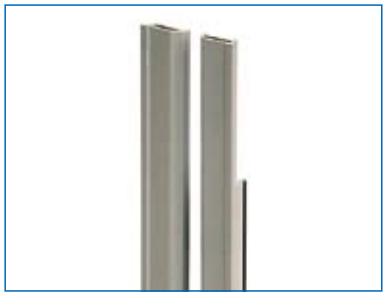

特徴

- パネル、機器などキャビネットラックへのねじ止め部分をカバーするフレームです。
- 当社独自の発想で、取付けにねじを使用せず、着脱も容易です。
- キャビネットラックの外観を損なわないデザインです。

構成内容

名称	個数	材質	色・外装処理
着脱式パネルエッジフレーム	2	軟質塩ビ　硬質塩ビ	「ホワイトグレイ」
付属品　無			

機種内容

在庫区分	型番	外形寸法（mm）			適合デスクシリーズ名	質量（kg/2本）
		W_0	H_0	D_0		
標準	FHO-0700DFA	26	541	20.8	FHD	0.32

外観寸法図

単位 mm

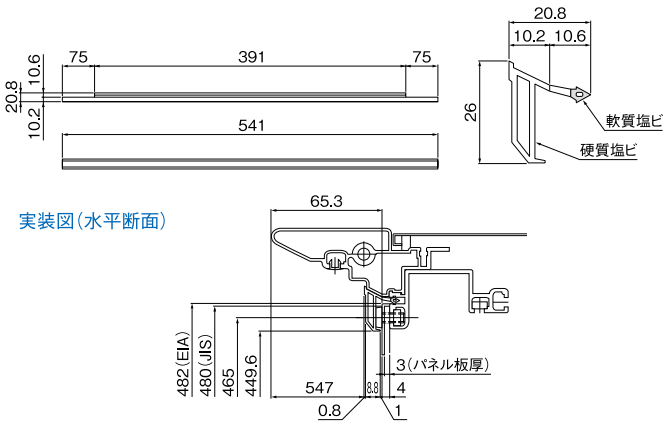

FHD SERIES　デスクキャビネット　共通アクセサリーダイジェスト

※ 19 インチ規格品等を省略

ジャンル	製品名	型番／シリーズ名	適合機種サイズ mm	必要アクセサリー	備考	参照
電源	AC パワーダクト	BSD-0680V	全機種	サイドフレーム（FHO- □□□ SF）	—	P288
収納	前後マウント伸縮棚	NPTS	全機種	化粧ビス（PBO シリーズ、ただし M5 の機種）	—	P315
	収納棚	RH	別表参照	化粧ビス（PBO シリーズ、ただし M5 の機種）	—	P315
	自転式キーボードテーブル付き液晶モニタースライドユニット	RAMU	D800	化粧ビス（PBO シリーズ、ただし M5 の機種）	—	P316
	液晶モニタースライドユニット	RAMU	D800	化粧ビス（PBO シリーズ、ただし M5 の機種）	—	P317
	回転キーボードテーブル	RAKT-08JE □□	全機種	化粧ビス（PBO シリーズ、ただし M5 の機種）	—	P318
	自転式キーボードテーブル	RAKT-0845R □□	全機種	化粧ビス（PBO シリーズ、ただし M5 の機種）	—	P318
	収納棚	RHS-12 □□ SL-B □□	全機種	マウントブラケット（RHS- □□ 35MB-A □）またはサポートアングル	—	P323
	スチールテーブル	RWF2	全機種	サポートアングルまたはスライドレールブラケット・スライドレール	—	P325
	収納棚	RAKS	全機種	サポートアングル	—	P326
	収納棚	RWS2	別表参照	サポートアングル	—	P326
スライドレール	スライドレール	C	別表参照	スライドレールブラケット	—	P339 以降
	スライドレールブラケット	RBA　RBA2　RBA3　RBA4	別表参照	—	パネルマウントフレーム・ガイドマウントフレームに取付	P343 以降
サポートアングル	サポートアングル	FHO- □□□ SA	別表参照	—	マウントフレームに取付	P353
	伸縮サポートアングル	NPSAT	全機種	—	—	P356

※使用できるアクセサリーの一部を抜粋して掲載しています。これら以外にも使用可能なアクセサリーは多数ありますので、共通アクセサリーのページをご覧ください。
※ラックの規格（JIS または EIA）と同じ規格のアクセサリーを選定してください。19 インチパネル等の規格品のアクセサリーは省略しています。

製品名	型番	適合デスク奥行寸法（mm）	
		700	800
収納棚	RH-150-400	○	○
	RH-150-530	○	○
	RH-150-610		○
	RH-177-530	○	○
	RWS2-1239	○	○
	RWS2-1251	○	○
	RWS2-1261		○
スライドレール	C-203-12	○	○
	C-203-14	○	○
	C-203-16	○	○
	C-203-18	○	○
	C-203-20	○	○
	C-203-22	○	○
	C-203-24	○	○
	C-203-26		○
	C-203-28		○
	C-213-12L	○	○
	C-213-14L	○	○
	C-213-16L	○	○
	C-213-18L	○	○
	C-213-20L	○	○
	C-213-22L	○	○
	C-213-24L	○	○
	C-213-26L		○
	C-305-12	○	○
	C-305-14	○	○
	C-305-16	○	○

製品名	型番	適合デスク奥行寸法（mm）	
		700	800
スライドレール	C-305-18	○	○
	C-305-20	○	○
	C-305-22	○	○
	C-305-24	○	○
	C-305-26		○
	C-2038-18	○	○
	C-2038-22	○	○
	C-2038-26		○
	C-2735-50		○
	C-2735-55		○
	C-3307-18		
	C-3307-22		
	C-3307-26		
スライドレールブラケット	RBA-50-200 □		●
	RBA-52-115 □□	●	●
	RBA2-35-100 □	●	●
	RBA2-35-200 □		●
	RBA3-35-165 □	●	●
	RBA4-27-130E	●	●
サポートアングル	FHO-500SA	▲	▲
	FHO-600SA	▲	▲
	FHO-700SA	●	▲
	FHO-800SA		●
伸縮サポートアングル	NPSAT-3046	▲	▲
	NPSAT-4575	●	●
	NPSAT-5575		●

●取り付くもの　○取り付くが別にアクセサリーが必要なもの　▲取り付くがマウントフレームの位置変更が必要なもの