RPO2SERIES　ドアセット

鍵付　アルミ　販売単位 1式

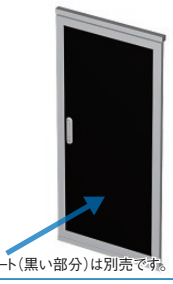

取付例

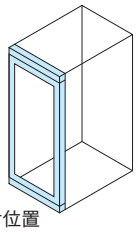

標準取付位置
ラック前後面

組み合わせ例

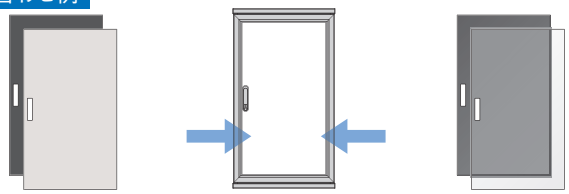

別売
ドアプレート（アルミ）
色:ブラック／ホワイトグレイ

ドアセット

別売
ドアプレート（アクリル板）
色:ブルースモーク／透明

特徴

- ラックの前後に取り付けできるドアと化粧Wフレームです。
- 別売のドアプレートは色、材質を選択できます。
- 施錠できます。（鍵付属。鍵番違い対応可能。）

⚠注意

- 本製品は、ラックへの後付けを想定した製品ではありませんので、キャビネットラックRPCシリーズと一緒にご依頼ください。別途ご依頼される場合には最寄りの営業所までお問い合わせください。
- 左開き、右開きのいずれかを選択できますので、ご指定ください。（写真は右開き）

構成内容

照番	名称	個数	材質	色・外装処理
1	化粧Wフレーム	2	アルミ押出形材	B2アルマイト
2	ドアWフレーム	対象計2		
3	ドアHフレーム	1		
4	ドア軸Hフレーム	1		
5	コーナーキャップ	4	ポリプロピレン	「シルバーグレイ」
6	フラッシュリフトハンドル	1	主要材質:亜鉛ダイキャスト	サチライトクロムめっき

※ 一部のパーツ及びねじ類を省略しています。　付属品　鍵

機種内容

在庫区分	型番	外形寸法(mm) H_0	適合ドアプレート型番	適合ラックシリーズ名（適合機種サイズ mm）	質量(kg)
組立品	RPO2-1000DS	949	FDO-1000DP□□□	RPC（H1000）	3.1
	RPO2-1250DS	1199	FDO-1250DP□□□	RPC（H1250）	3.4
	RPO2-1500DS	1449	FDO-1500DP□□□	RPC（H1500）	3.8
	RPO2-1750DS	1699	FDO-1750DP□□□	RPC（H1750）	4.3
	RPO2-2050DS	1999	FDO-2050DP□□□	RPC（H2050）	4.8

外観寸法図
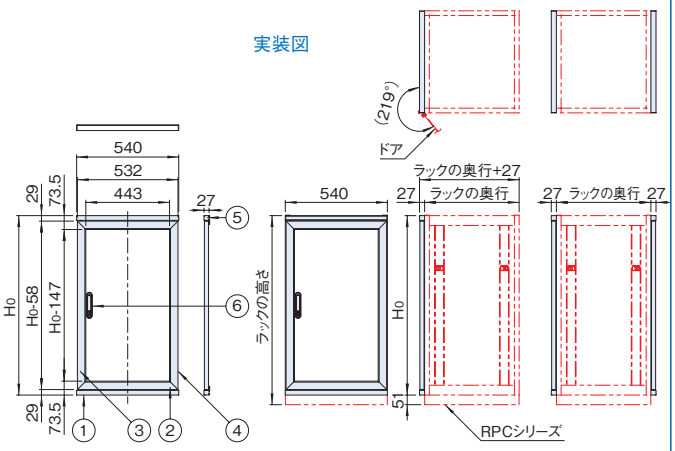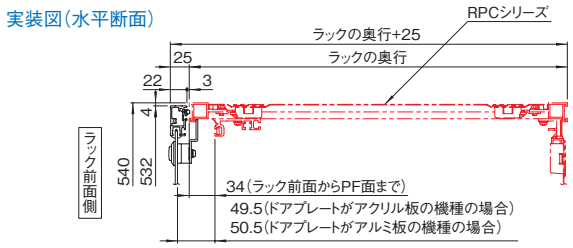
単位 mm