DZ SERIES　コンセントバー（30A 電流計付）

RoHS対応品　PSE　ねじ付　販売単位 1本

取付例

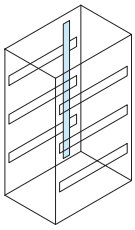

標準取付位置
ラック内部（サイドフレーム/Hフレーム）

特徴

- ラックに収納された多くの機器にAC電源を供給することができます。
- 現在の電流値が、AC電源電流モニター（LED表示）に赤色表示されます。
- ラックへの固定方法は主に固定金具を利用したねじ止めになります。
- 固定金具は範囲内で調整できるため、多くの当社ラックに取り付けできます。また、反対側への付け替えが可能です。
- コンセント口数は合計24個有り、12個ずつの2系統配線になっています。
- 各系統それぞれにブレーカーが装備され、15Aまで使用できます。
- コンセントバー全体(2系統)では合計30Aまで使用できます。
- コンセントは抜け止め式のため、プラグ抜けを未然に防止します。
- 接地型、接地無しの一般プラグが使えます。
- 外側のケースは強固なアルミ合金及び衝撃に強い熱可塑性樹脂を使用し、プラグ差込口及びねじ端子部には熱に強い熱硬化性樹脂を使用した安全な構造です。

⚠注意

- 19インチラック等に必ず固定してください。
- 製品に付属の取扱説明書をよくお読みの上、ご使用ください。

構成内容

照番	名称	個数	材質	色・外装処理	備考
1	コンセントバー本体	1	ABS等	「ブラック」・「グレイ」	—
2	ボディ	1	アルミ押出形材	アルマイト	—
3	ブレーカー	2	ABS等	「ブラック」	定格　15A
4	電源ケーブル	1	ソフトVCT		5.5mm^2 3芯
5	引掛型差込プラグ 30A	1	ポリアミド等		NEMA L5-30P
6	固定金具	3	鋼板	めっき	—
7	電流表示計	1	—	—	—
付属品　ラック固定用ねじ（M5 3本）					

機種内容

在庫区分	型番	外形寸法(mm) Wo	Ho	Do	備考	適合ラック	質量(kg)
非標準	DZ-1003024BCA	72.5	1800	73.5	定格AC125V 30A (2系統　各15A) 電気用品安全法適合 (特定電気用品ひし形PSE) コンセント:接地付2P　15A 125V-E付　24口 プラグ　:NEMA L5-30P	高さが2000mm以上のラック ※シリーズによりサイドフレームが必要	3.6

外観寸法図
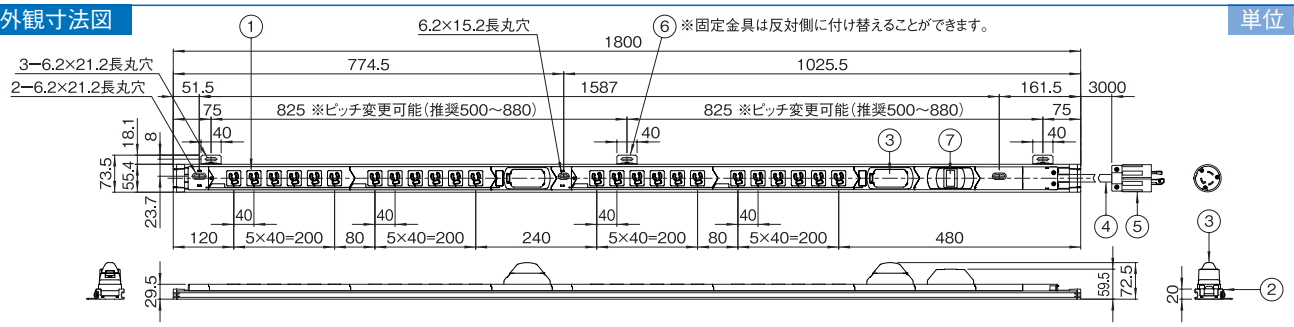
単位 mm