RALED SERIES　19 インチマウント型 LED ライト

PSE　スチール　19INCH JIS　19INCH EIA　販売単位 1台　ブラック

LED 点灯時（引き出した状態）

取付例

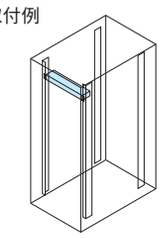

標準取付位置
19 インチパネルマウント部

特徴

- 19 インチラックマウント型の LED 照明が可能なユニットです。
- LED の為、省電力かつ長寿命（5万時間）です。
- ラック内が暗い場合にラックマウント部の任意の位置に取り付けて使用します。
- システムの停電時やメンテナンス時などに、限られた UPS 容量時間内で作業する際の省電力な照明として使用できます。
- 本体の前面を軽く押すと本体が前面にスライドし、自動的に LED が点灯します。

仕様

定格電圧	定格消費電力	LED 発光色	光束	定格寿命
AC100V (50/60Hz)	7W	白	600 lm ※一般的な 15W の蛍光灯相当	50000 時間 ※一般的な蛍光灯の寿命 6000 ～ 10000 時間

構成内容

照番	名称	個数	材質	色・外装処理
1	マウント金具	1	鋼板 t2.0	「ブラック」N1.0 メラミン塗装
2	本体	1	鋼板 t1.0/t2.3	
3	蓋	1	鋼板 t1.0	
4	スライドレール	2	鉄	亜鉛めっき
5	LED ユニット	2	アルミ等	「ブラック」
6	グロメット	1	ポリアミド等	「ブラック」
7	AC アダプター	1	—	「ブラック」
付属品　無				

機種内容

在庫区分	型番	外形寸法			取付規格	質量 (kg)
		W_0	H_0	D_0		
標準	RALED-1UN1	480	43.6（1U）	160	JIS/EIA	2.9

外観寸法図
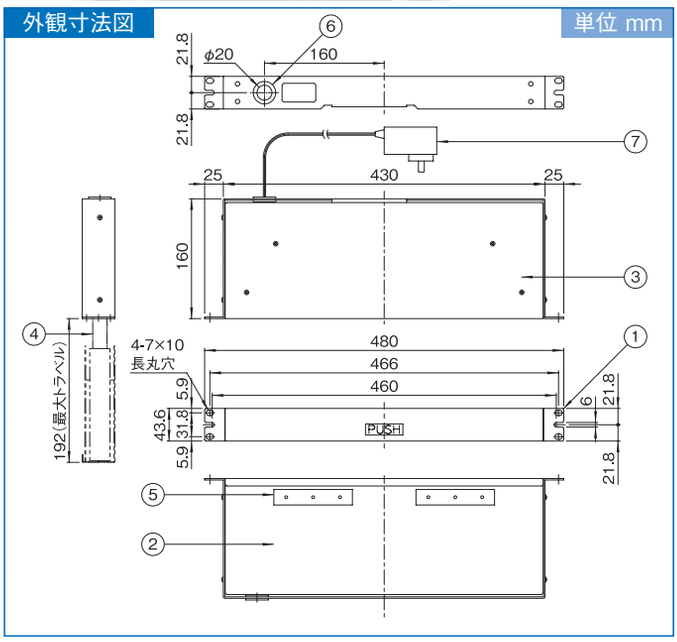
単位 mm