変更 REVISIONS			
回数 REV. MARK	日付 DATE	記事 CONTENTS	変更者 REVISED BY

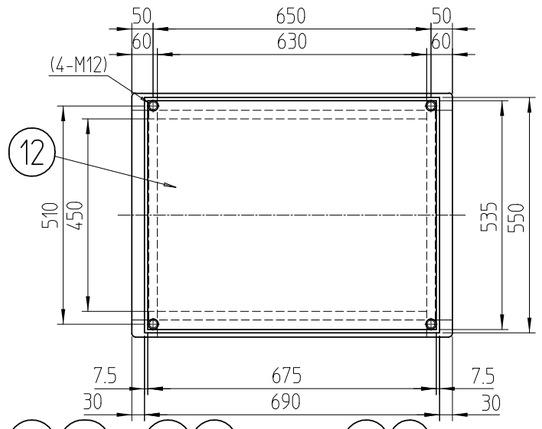

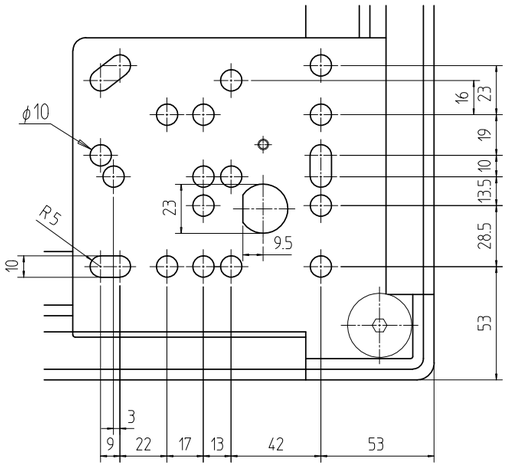

A部詳細 (1 : 2.828)

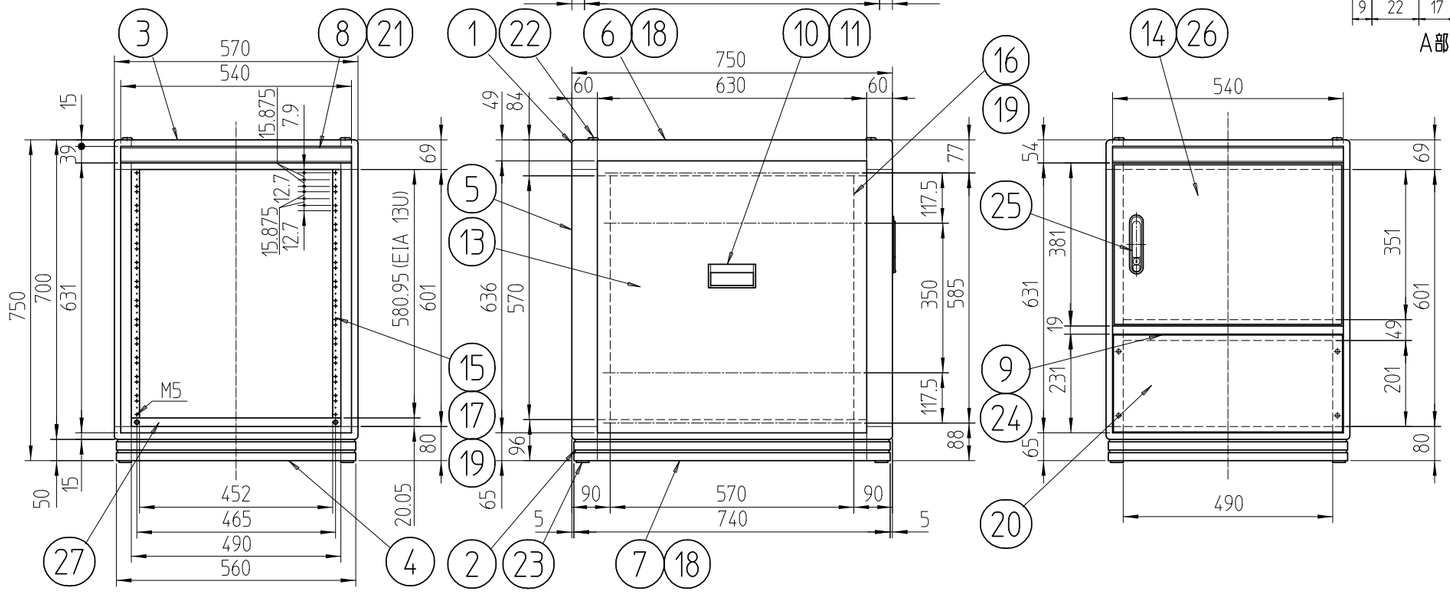

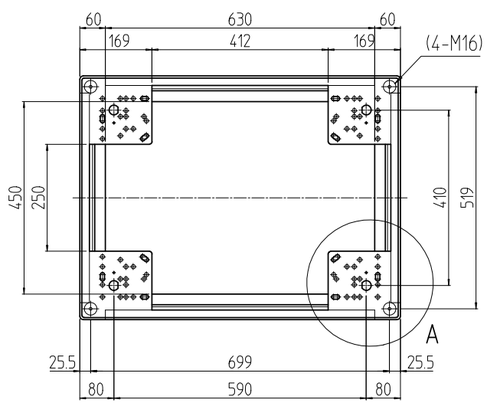

個数 QUANTITY	No.	図番 DRAWING No.	部品名 PART NAME	材質 MATERIAL	仕上 FINISH
1	27		ブランクパネル0751	A6063S T5	B2アルマイト
1セット	26		ドア軸セット	Fe/SUS304	Ep-Fe/Ni5b,Cr0.1r/生地
1	25		フラッシュリフトハンドル	ZDC	サチライトクロームメッキ
1	24		センターフレームカバー570	ABS	「ダークビーバー」
4	23		M16キャップ	ナイロン6	「ブラック」
4	22		M12化粧ボルト	丸鉄 φ25	Ep-Fe/Ni5b,Cr0.1r
2	21		ネームプレート570	カラーALP t1.5	「クリーム」
1	20		コネクタープレート200	A1050P t3.0	生地(片面ビニールコート)
6セット	19		スリムラインナット	A6061S T5	化成皮膜処理
4	18		サイドバーナット750		
4	17		パネルマウントスペーサ13	A6063S T5	B2アルマイト
2	16		ガイドマウントフレーム0750		
2	15		パネルマウントフレーム0750		
1	14		リヤドア0750	SPCC t0.8/t2.0	「ライトキャメル」2.5Y6.2/2.1(25)メラミン塗装
2	13		側板07-7	SPCC t0.8	
1	12		天板750	SPCC t0.8	
4	11		側板ハンドル側面	A6063S T5	
2	10		側板ハンドル本体		
1	9		センターフレーム570		「ダークビーバー」2.5Y3.8/1.7(25)メラミン塗装
2	8		ネームフレーム570		
2	7		ボトムDフレーム750	A6N01S T5	
2	6		トップDフレーム750		
4	5		Hフレーム0750		
2	4		ボトムWフレーム570		
2	3		トップWフレーム570		
対象計4	2		ボトムコーナ	ADC-12	
対象計4	1		トップコーナ		

単位 UNIT mm	設計 DESIGNED	検図 CHECKED	承認 APPROVED	図名 TITLE 外観寸法
尺度 SCALE 1 : 14.14				品名 NAME FDCキャビネットラック
出図				型式 MODEL FDC-0751-750
IDEAL 摂津金属工業株式会社				図番 DRAWING No. FDC-020404

MODEL 型式 FDC-0751-750

A3H-C