| 変更 REVISIONS | | | |
|---|---|---|---|
| 回数 REV. MARK | 日付 DATE | 記事 CONTENTS | 変更者 REVISED BY |
| | | | |

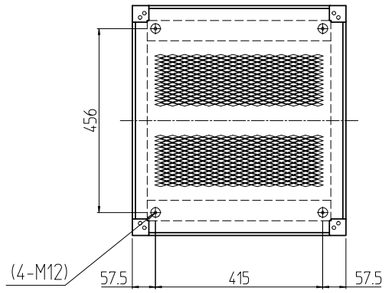


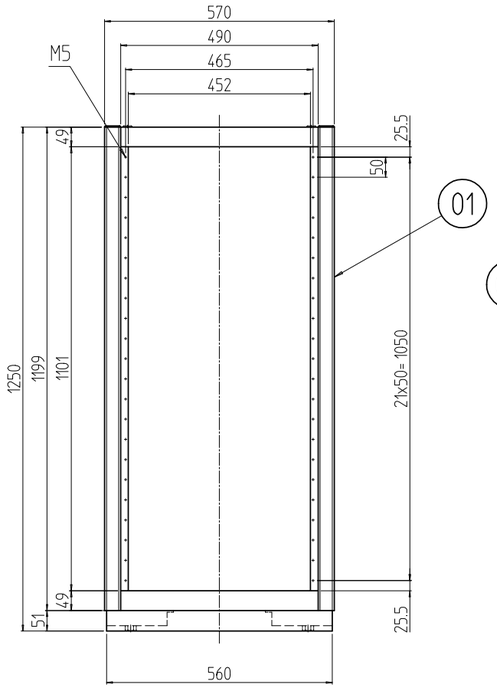


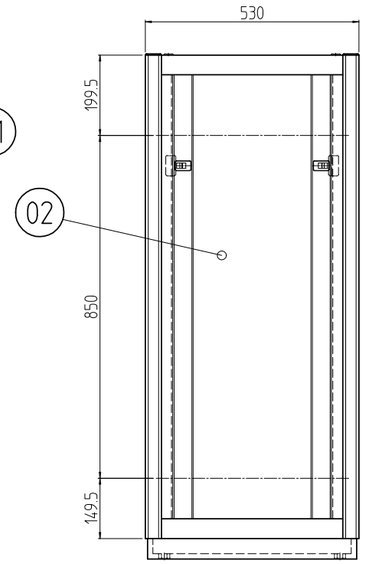


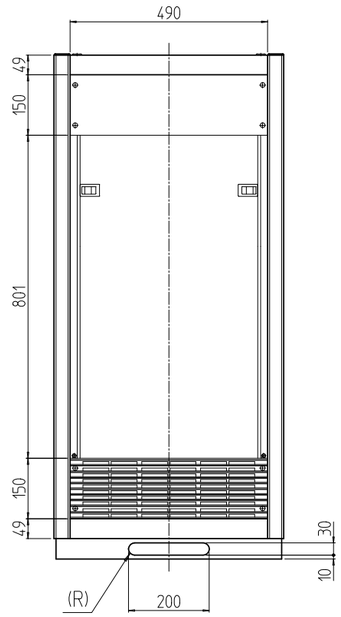


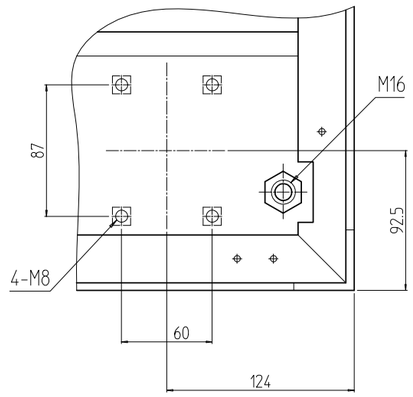


A部詳細 (1 : 4)
4ヶ所

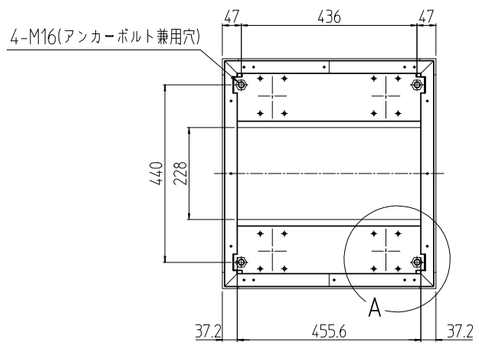


| No. | 個数 QUANTITY | 部品名 PART NAME | | |
|---|---|---|---|---|
| 02 | 1 | プレートセットV | RKO-1253P-V2** | 「**」部 WG:「ホワイトグレイ」/BB:「ヴィクトリアブルー」/YY:「アイボリー」 GG:「ライトグレイイッシュグリーン」/N1:「ブラック」/N7:「ペールグレイ」 |
| 01 | 1 | キャビネットラック | RKC-1250-53N# | 「#」部 9:「シルバー」/5:「ステン」/1:「ブラック」 |

| | | | |
|---|---|---|---|
| 単位 UNIT mm | 設計 DESIGNED | 検図 CHECKED | 承認 APPROVED |
| 尺度 SCALE 1 : 15 | | | |

出図

IDEAL 摂津金属工業株式会社

| | |
|---|---|
| 図名 TITLE | 外観寸法(プレートセットV組込) |
| 品名 NAME | RKCキャビネットラック |
| 型式 MODEL | RKC-1250-53NxV STM |
| 図番 DRAWING No. | RKNC-223211 |