変更 REVISIONS			
回数 REV. MARK	日付 DATE	記事 CONTENTS	変更者 REVISED BY

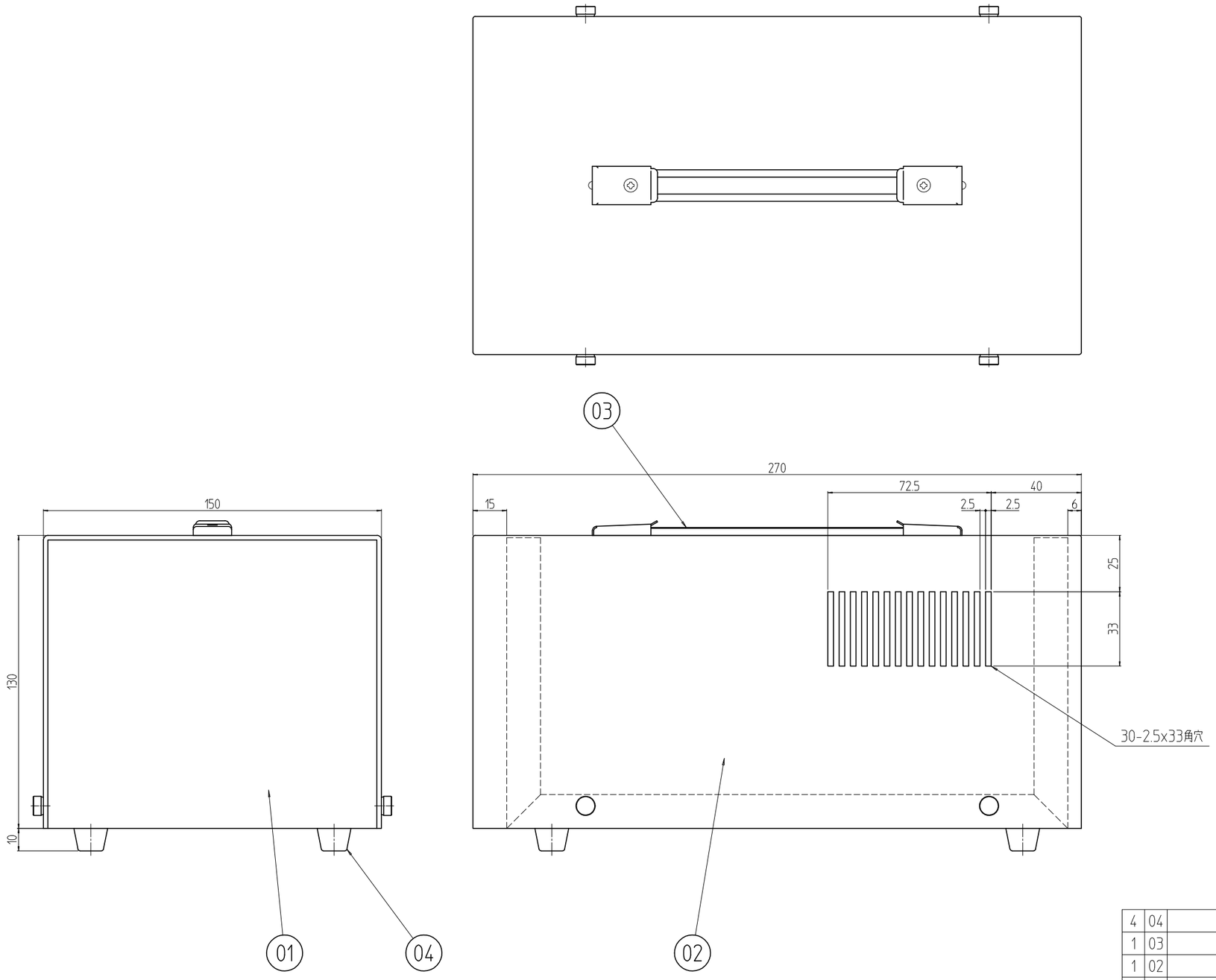

個数 QUANTITY	No.	図番 DRAWING No.	部品名 PART NAME	材質 MATERIAL	仕上 FINISH
4	04		ポリ脚	PG-1015P	
1	03		パンドル	H-18	(株)竹内製作所
1	02		カバー15	塩ビ鋼板 t0.8/t0.2	「黒」
1	01		本体15	カラーALP t1.0	「ブラック」

単位 UNIT mm	設計 DESIGNED	検図 CHECKED	承認 APPROVED	図名 TITLE 外観寸法
尺度 SCALE 1 : 2				品名 NAME UB携帯用万能ケース
出図				型式 MODEL UB-15
				[旧図番 UB-01011C]
IDEAL 摂津金属工業株式会社				図番 DRAWING No. UB-03011C

型式 MODEL UB-15