変更 REVISIONS			
回数 REV. MARK	日付 DATE	記事 CONTENTS	変更者 REVISED BY

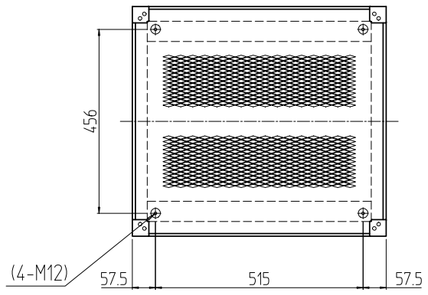

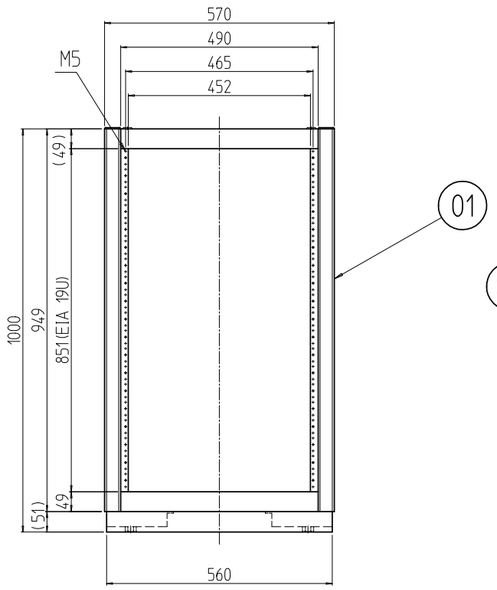

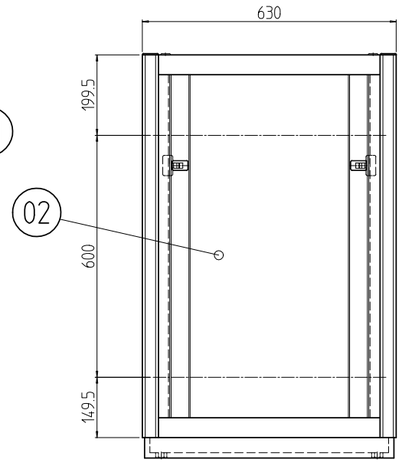

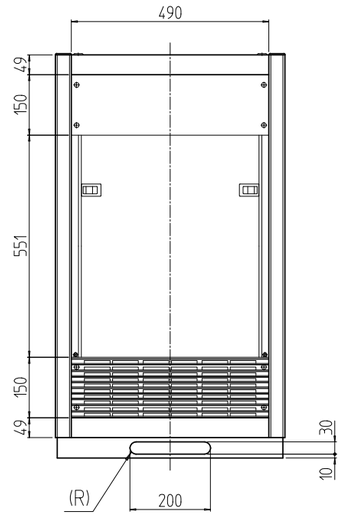

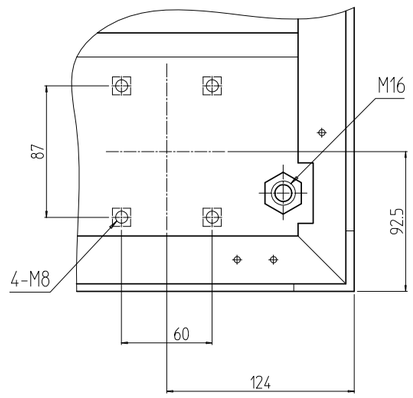

A部詳細 (1 : 4)
4ヶ所

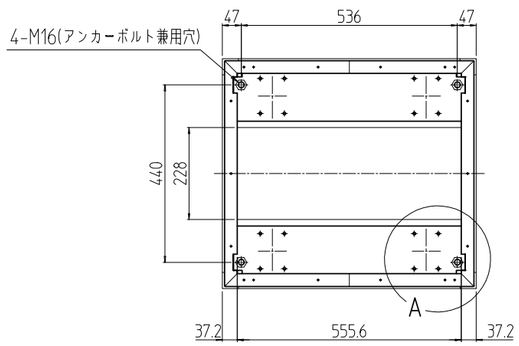

No.	個数 QUANTITY	部品名 PART NAME		
02	1	プレートセットV	RKO-1063P-V2**	「**」部 WG:「ホワイトグレイ」/BB:「ヴィクトリアブルー」/YY:「アイボリー」 GG:「ライトグレイイッシュグリーン」/N1:「ブラック」/N7:「ペールグレイ」
01	1	キャビネットラック	RKC-1001-63N#	「#」部 9:「シルバー」/5:「ステン」/1:「ブラック」

単位 UNIT mm	設計 DESIGNED	検図 CHECKED	承認 APPROVED
尺度 SCALE 1 : 15			

出図

IDEAL 摂津金属工業株式会社

図名 TITLE	外観寸法(プレートセットV組込)
品名 NAME	RKCキャビネットラック
型式 MODEL	RKC-1001-63NxV STM
図番 DRAWING No.	RKNC-212311