変更 REVISIONS			
回数 REV. MARK	日付 DATE	記事 CONTENTS	変更者 REVISED BY

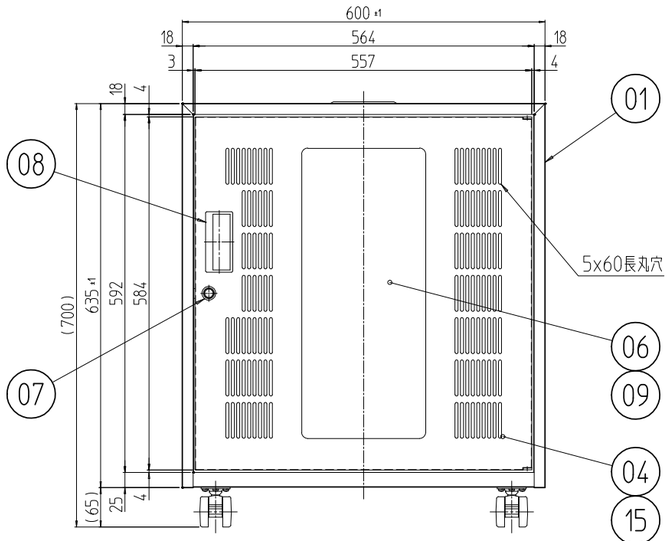

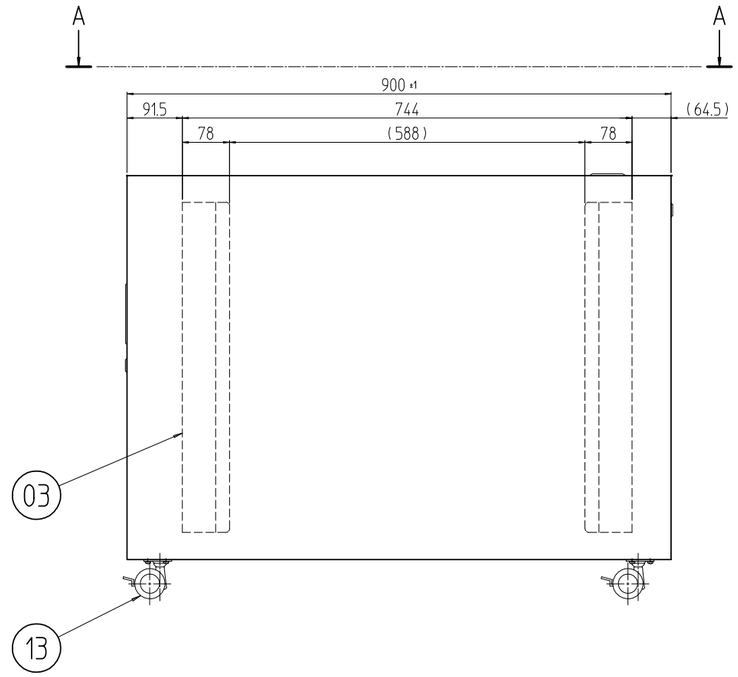

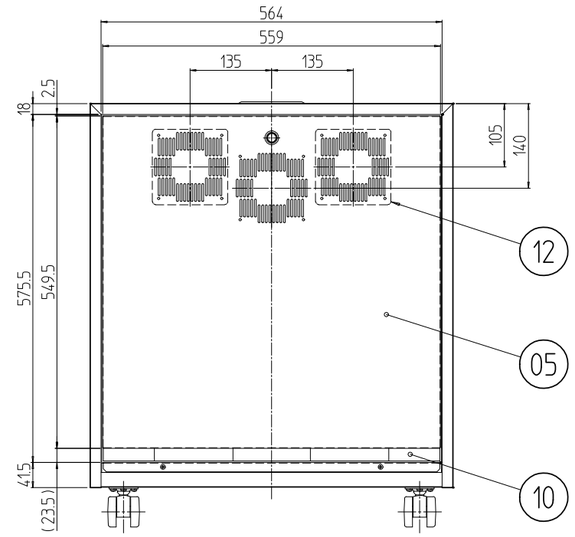

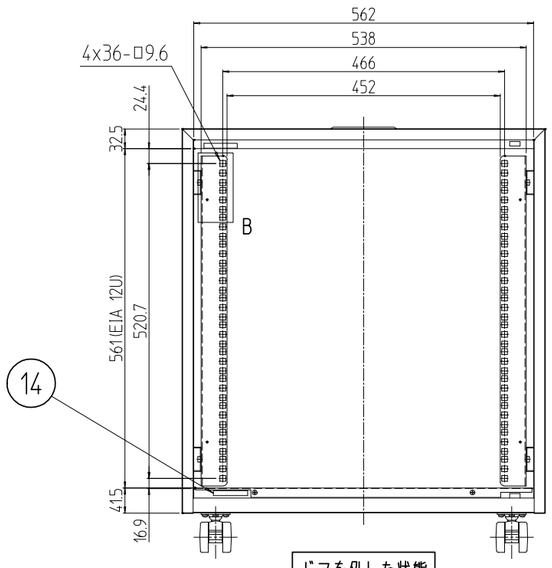

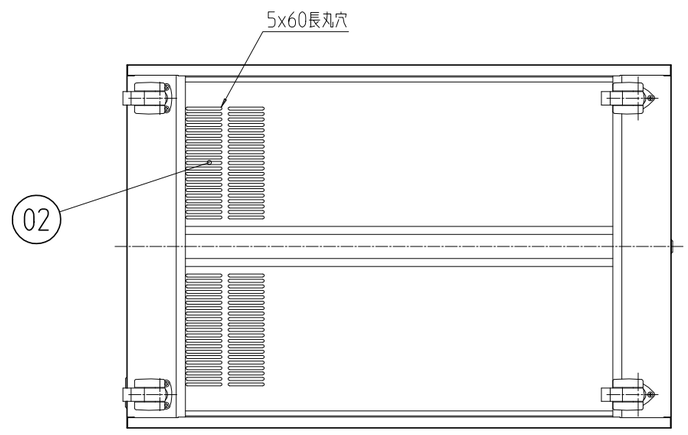

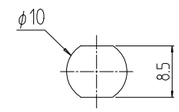

〔穴詳細 (1 : 1)
※ジョイント加工済み
(オプション取付時に打ち抜いて使用)

ドアを外した状態

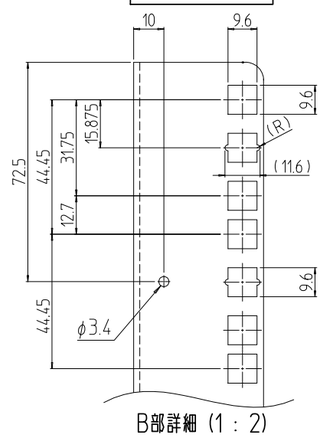

B部詳細 (1 : 2)

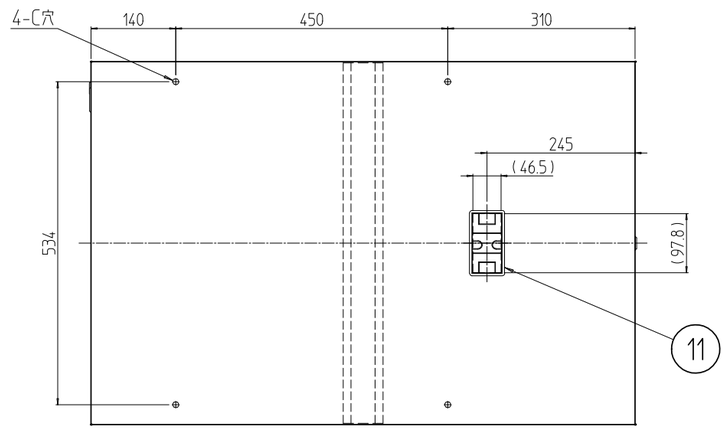

A-A

個数 QUANTITY	No.	図番 DRAWING No.	部品名 PART NAME	材質 MATERIAL	仕上 FINISH
2	16		保護シール	PET	透明
4	15		緩衝材	EMMA	透明
2	14		マグネットキャッチ	ABS	
4	13		キャスター	PA	ブラック
2	12		FAN孔カバー	SPCC t0.8	「ペールグレイ」N7.5(25)粉体塗装
1	11		配線孔キャップ	ABS	ホワイト
1	10		配線孔カバー	ゴム	ブラック
2	09		アクリル窓押さえ	POM	
1	08		Mカード引手	ABS	ライトグレー
2	07		コインロック	ZDC	シルバー
1	06		アクリル窓	PMMA t2.0	ミスティースモーク
1	05		後板	SPCC t0.8/t1.6	「ペールグレイ」N7.5(25)粉体塗装
1	04		ドア	SPCC t0.8	
4	03		パネルマウントアングル12U	SPCC t2.0	
1	02		底板	SPCC t0.8	
1	01		本体12U6090F	SPCC t0.8/t1.0 t1.2/t2.0	

型式 MODEL: NOR-12U6090FN7

単位 UNIT: mm

尺度 SCALE: 1 : 10

設計 DESIGNED / 検図 CHECKED / 承認 APPROVED

出図

IDEAL 摂津金属工業株式会社

図名 TITLE: **外観寸法**

品名 NAME: ネットワークオフィスラック

型式 MODEL: NOR-12U6090FN7

図番 DRAWING No.: NOR-020111