変更 REVISIONS			
回数 REV. MARK	日付 DATE	記事 CONTENTS	変更者 REVISED BY

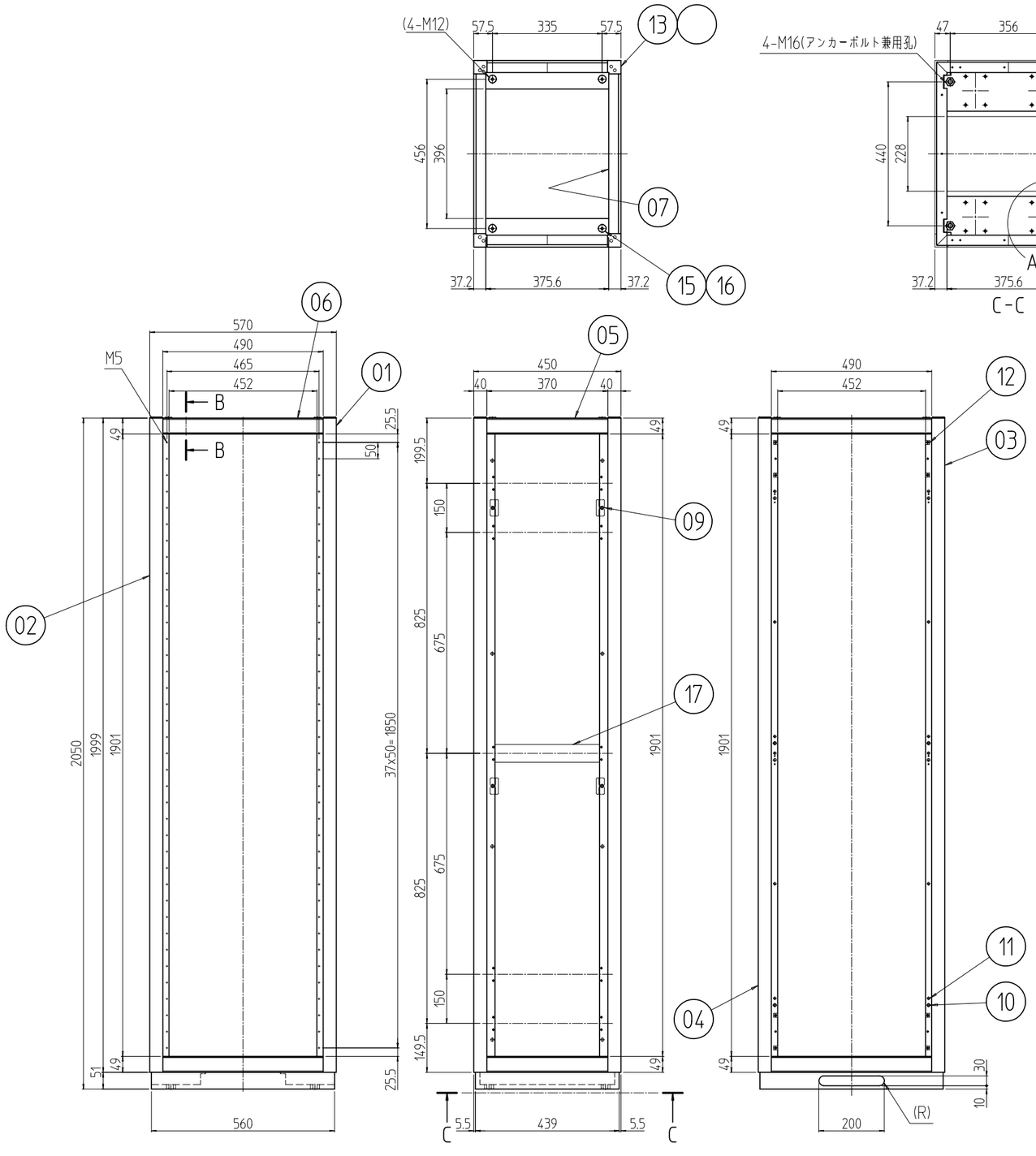

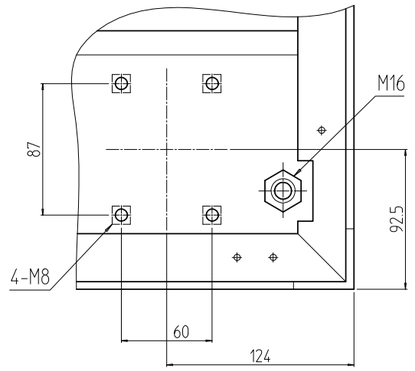

A部詳細 (1 : 4)
4ヶ所

注1 B-B断面は、別図「RKNC-021113」を参照とする。

個数 QUANTITY	No.	図番 DRAWING No.	部品名 PART NAME	材質 MATERIAL	仕上 FINISH
2	17		サイドフレーム 450M5	A6063SS T6	B2アルマイト
4	16		M12化粧ボルト	丸鉄 φ25	Ep-Fe/Ni5b,Cr0.1r
4	15		M12ワッシャ	デルリン	「乳白色」
8	14		スクリュービハインダ3	ポリブチレンテレフタレート(PBT)	「シルバーグレイ」
4	13		コーナキャップ		
8	12		スプリングナットM5	SUS 301 t0.5	生地
12	11		リヤカバー用クッションゴム	CR	「ライトグレイ」
4	10		後板ホック	BsB	Ep-Cu/Ni5b,Cr0.1r
8	9		側板用ラッチ受け金具	SPCC t2.3	Ep-Fe/Zn5/CM2C
1	8		ベース本体570-450	SEHC t2.0	「ブラック」N1.0(25)メラミン塗装
1	7		トップ本体570-450	SEHC t2.0/t3.2	
4	6		Wフレーム570	A6063S T5	型式の最後尾「#」は、アルマイト色を示す。
4	5		Dフレーム450		
1	4		リヤHフレーム2050L	A6063SS T6	「シルバー」: 9
1	3		リヤHフレーム2050R		「ブラック」: 1
1	2		フロントHフレーム2050L		「ステン」: 5
1	1		フロントHフレーム2050R		

RKC-2050-45N#	型式 MODEL	単位 UNIT mm	設計 DESIGNED	検図 CHECKED	承認 APPROVED
		尺度 SCALE 1 : 15			

出図

IDEAL 摂津金属工業株式会社

図名 TITLE	外観寸法
品名 NAME	RKCキャビネットラック
型式 MODEL	RKC-2050-45N#
図番 DRAWING No.	RKNC-026111

変更 REVISIONS			
回数 REV. MARK	日付 DATE	記事 CONTENTS	変更者 REVISED BY

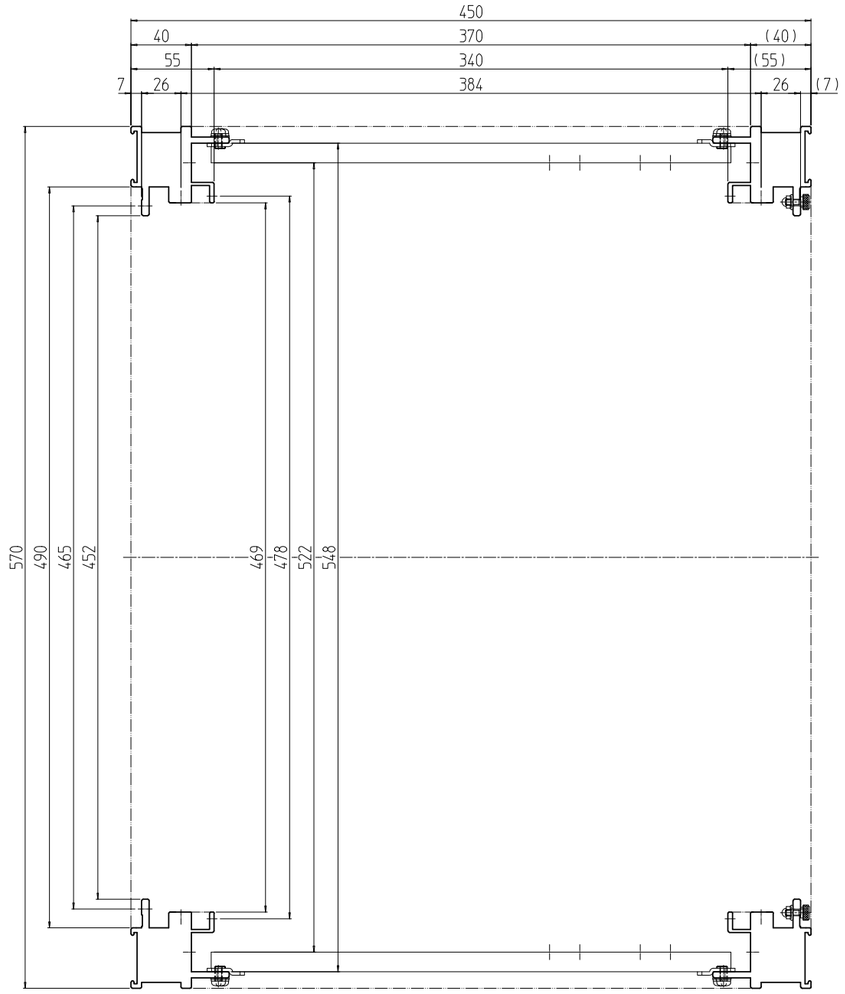

単位 UNIT mm	設計 DESIGNED	検図 CHECKED	承認 APPROVED	図名 TITLE 水平断面
尺度 SCALE 1 : 4				品名 NAME RKCキャビネットラック
出図				型式 MODEL RKC-1751-45N9
IDEAL 揖津金属工業株式会社				図番 DRAWING No. RKNC-015112

変更 REVISIONS			
回数 REV. MARK	日付 DATE	記事 CONTENTS	変更者 REVISED BY

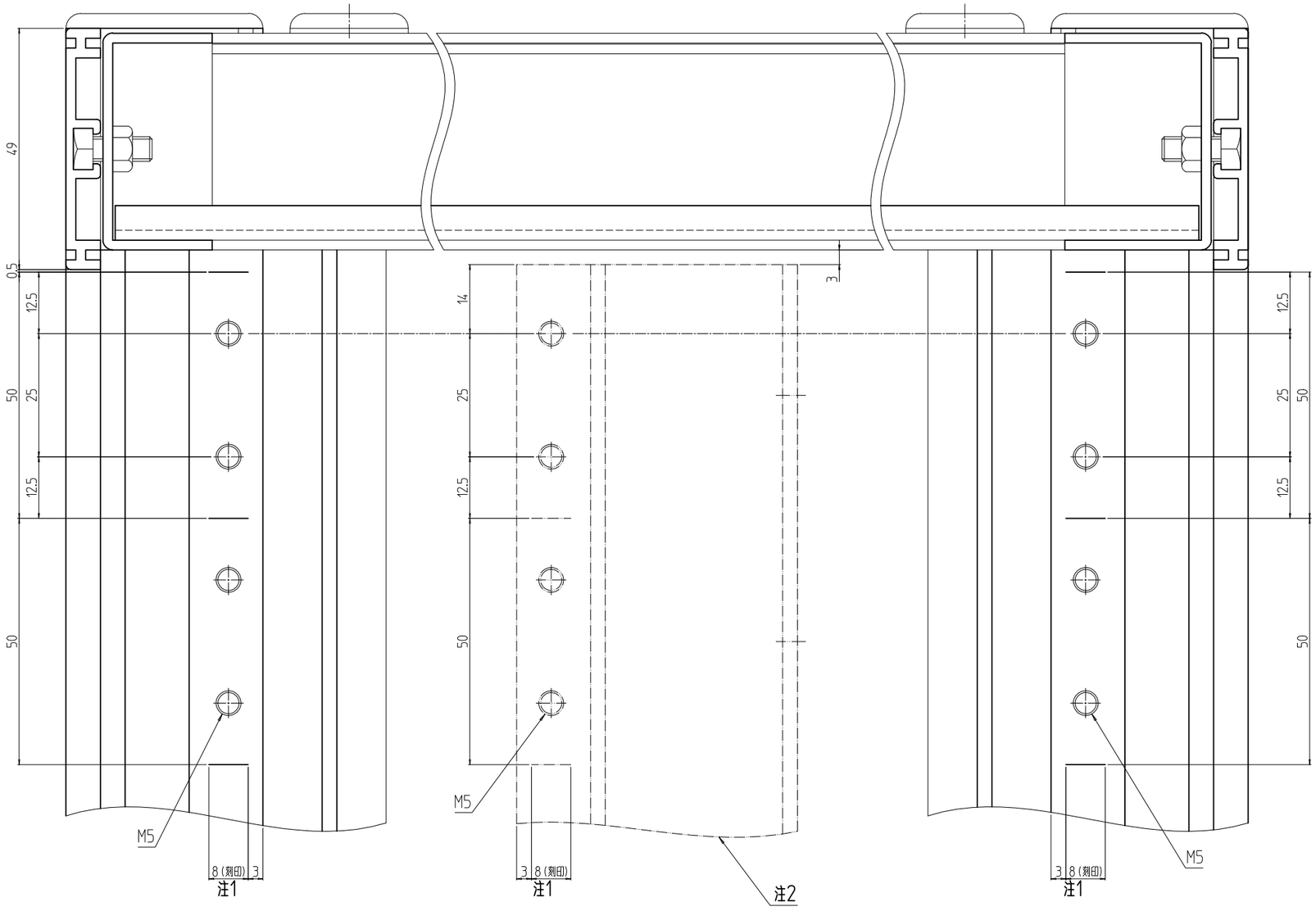

B-B

注1 刻印は50mm毎刻みとする。
注2 本部材はガイドマウントフレーム(JIS用)である。尚、RKCキャビネットラックには含まれておりません。

単位 UNIT mm	設計 DESIGNED	検図 CHECKED	承認 APPROVED
尺度 SCALE 1:1			
出図			

SETTSU 摂津金属工業株式会社

図名 TITLE	外観寸法B-B断面
品名 NAME	RKCキャビネットラック
型式 MODEL	RKC-0750-45N9
図番 DRAWING No.	RKNC-021113