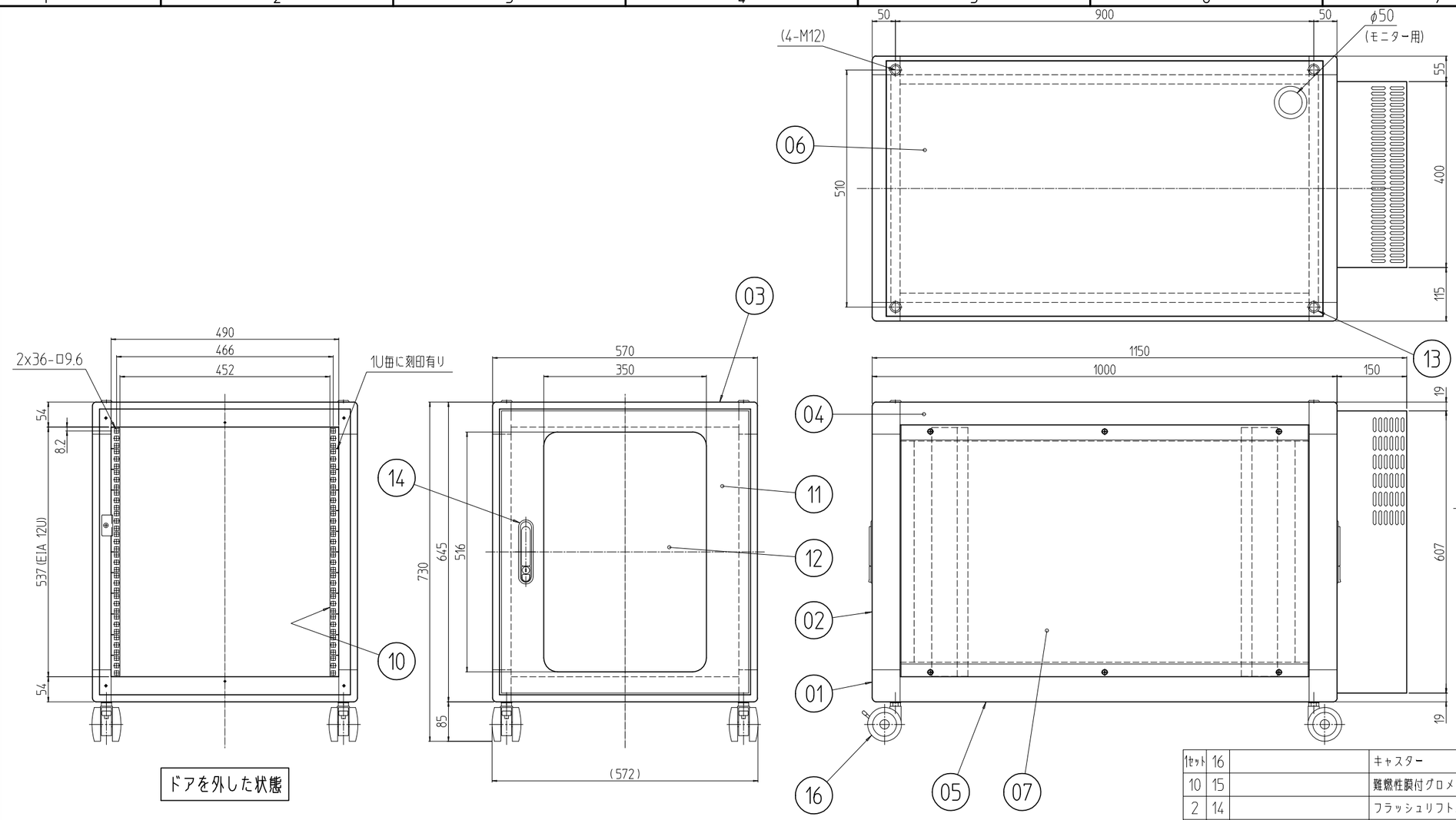

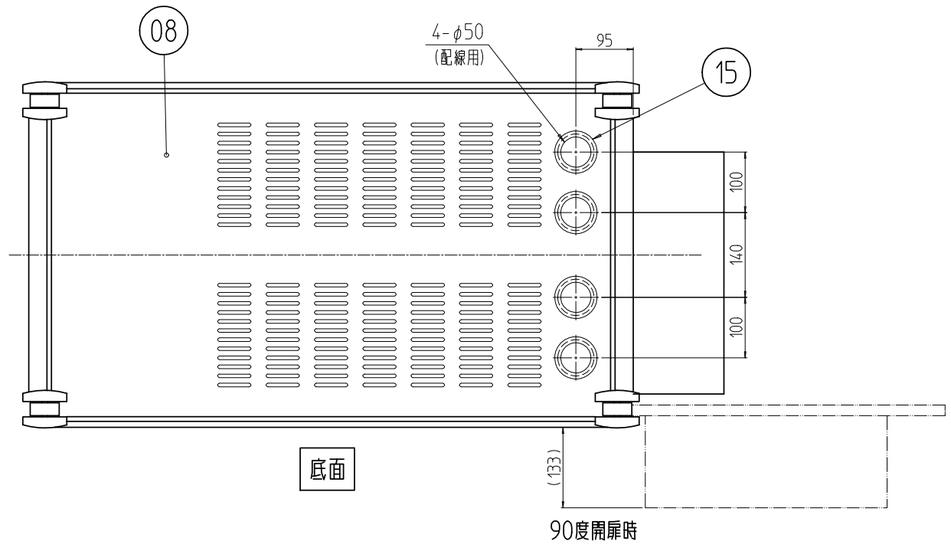

注1. リヤドアハンドルは左回転にて「開」とする。

変更 REVISIONS			
回数 REV. MARK	日付 DATE	記事 CONTENTS	変更者 REVISED BY

個数 QUANTITY	No.	DRAWING No.	部品名 PART NAME	材質 MATERIAL	仕上 FINISH
1セット	16		キャスター	ナイロン等	
10	15		難燃性膜付グロメット	ネオプレンゴム	「ブラック」
2	14		フラッシュリフトハンドル	ZDC	サチライトクロムメッキ
4	13		M12化粧ボルト	丸鉄 φ25	Ep-Fe/Ni5b,Cr0.1r
1	12		窓	アクリル板 t5.0	「ミスティースモーク」
1	11		ドア	SPCC t0.8/t2.0/t3.2	「WG」:「ホワイトグレイ」7.5Y7.4/0.8(25)メラミン塗装 「BK」:「ブラック」N1.0レザーサテン塗装
4	10		パネルマウントフレーム	SPCC t2.0	「WG」:「ホワイトグレイ」ED塗装 「BK」:「ブラック」N1.0(25)メラミン塗装
1	09		リヤドア	SPCC t0.8/t2.0/t3.2	「WG」:「ホワイトグレイ」7.5Y7.4/0.8(25)メラミン塗装 「BK」:「ブラック」N1.0レザーサテン塗装
1	08		下板	SPCC t1.0	「WG」:「ホワイトグレイ」ED塗装 「BK」:「ブラック」N1.0(25)メラミン塗装
2	07		側板		「WG」:「ホワイトグレイ」7.5Y7.4/0.8(25)メラミン塗装 「BK」:「ブラック」N1.0レザーサテン塗装
1	06		天板		
2	05		ボトムDフレーム	A6N01S T5	
2	04		トップDフレーム		
4	03		Wフレーム		
4	02		Hフレーム		
対角計8	01		トップコーナー	ADC-12	

単位 UNIT mm	設計 DESIGNED	検図 CHECKED	承認 APPROVED	図名 TITLE 外観寸法
尺度 SCALE 1 : 10				品名 NAME 小型防音ラック(リヤドア仕様)
出図				型式 MODEL NBSD-12U57A0##
IDEAL 摂津金属工業株式会社				図番 DRAWING No. NBSD-111011

MODEL NBSD-12U57A0##
型式