変更 REVISIONS			
回数 REV. MARK	日付 DATE	記事 CONTENTS	変更者 REVISED BY

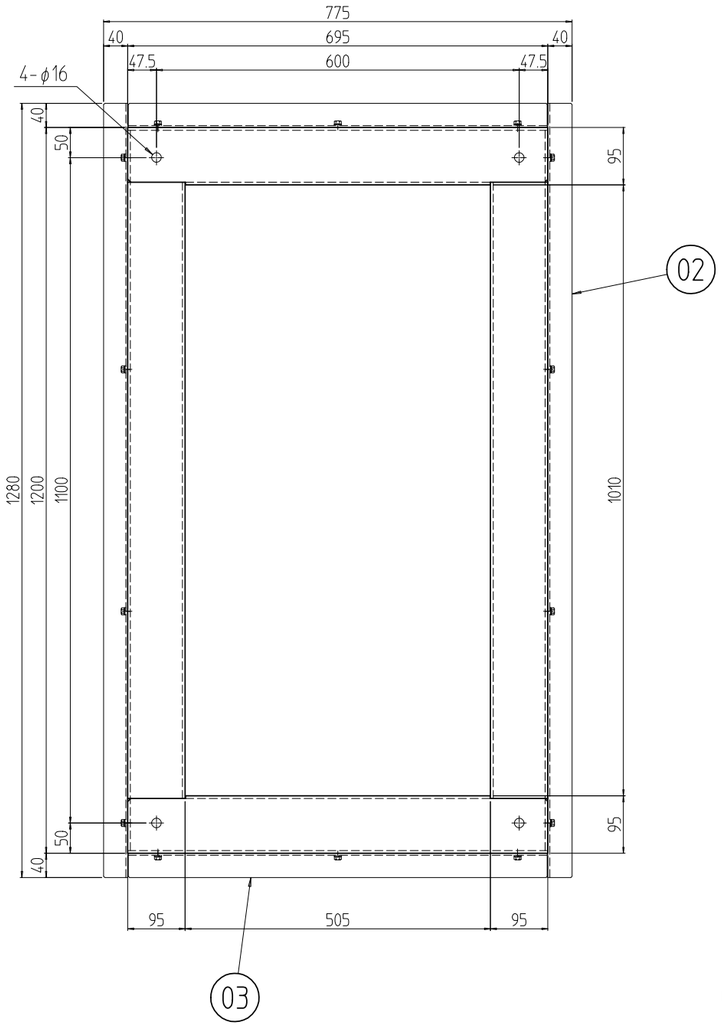

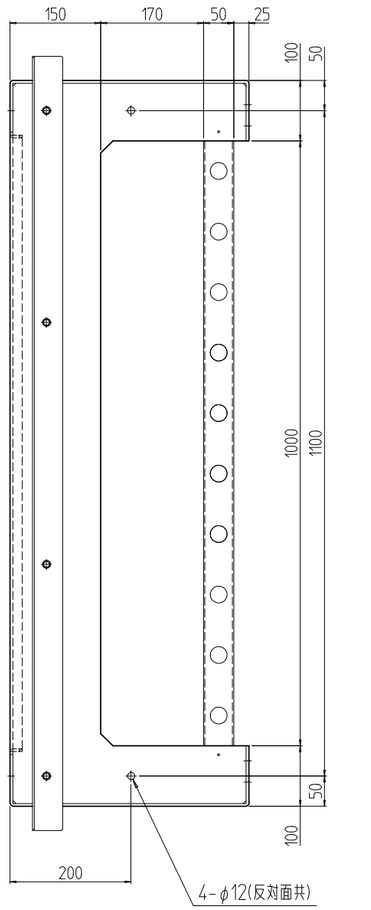

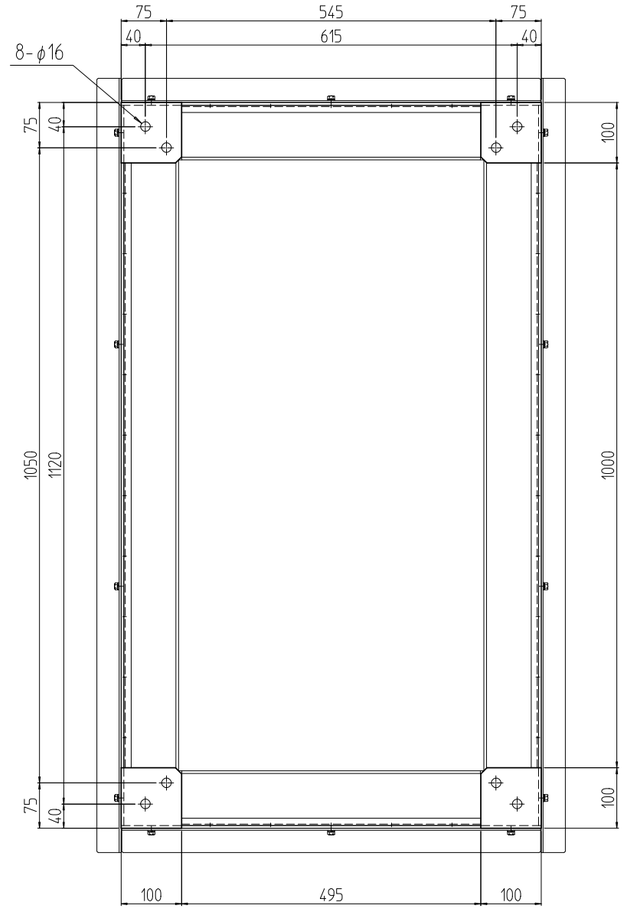

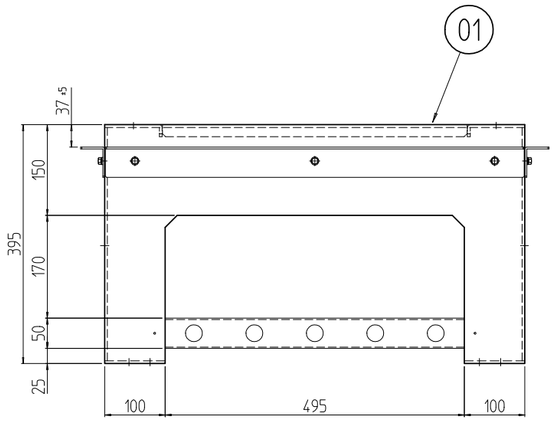

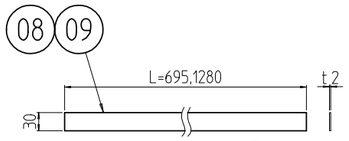

アングル用ゴム詳細

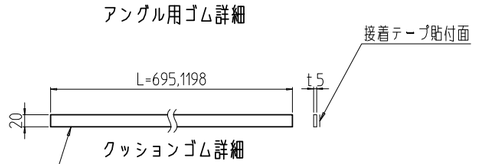

クッションゴム詳細

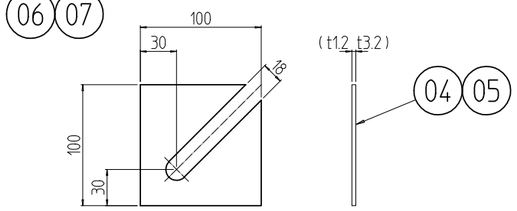

架台用ライナー外観寸法 (1 : 5)

個数 QUANTITY	No.	図番 DRAWING No.	部品名 PART NAME	材質 MATERIAL	仕上 FINISH
2	09		アングル用ゴム 1280	ネオプレンゴム t2.0x30	「ブラック」
2	08		アングル用ゴム 700		
2	07		クッションゴム 1200	CR系ゴムスポンジC-4305 t5.0	「ブラック」片面接着テープ貼付
2	06		クッションゴム 700		
8	05		架台用ライナー3.2	SPCC t3.2	「ブラック」N1.0(25)メラミン塗装
8	04		架台用ライナー1.2	SPCC t1.2	
2	03		アングル W695	SPCC t3.2	
2	02		アングル D1200		
1	01		SSO板金架台 7040C0	SPCC t2.3/SPHC t4.5	

MODEL SSO-7040C0PB	単位 UNIT mm	設計 DESIGNED	検図 CHECKED	承認 APPROVED
型式	尺度 SCALE 1 : 10			
	出図			

IDEAL 摂津金属工業株式会社

図名 TITLE	外観寸法
品名 NAME	SSO架台
型式 MODEL	SSO-7040C0PB
図番 DRAWING No.	SSO-521211

A3H-B