変更 REVISIONS			
回数 REV. MARK	日付 DATE	記事 CONTENTS	変更者 REVISED BY

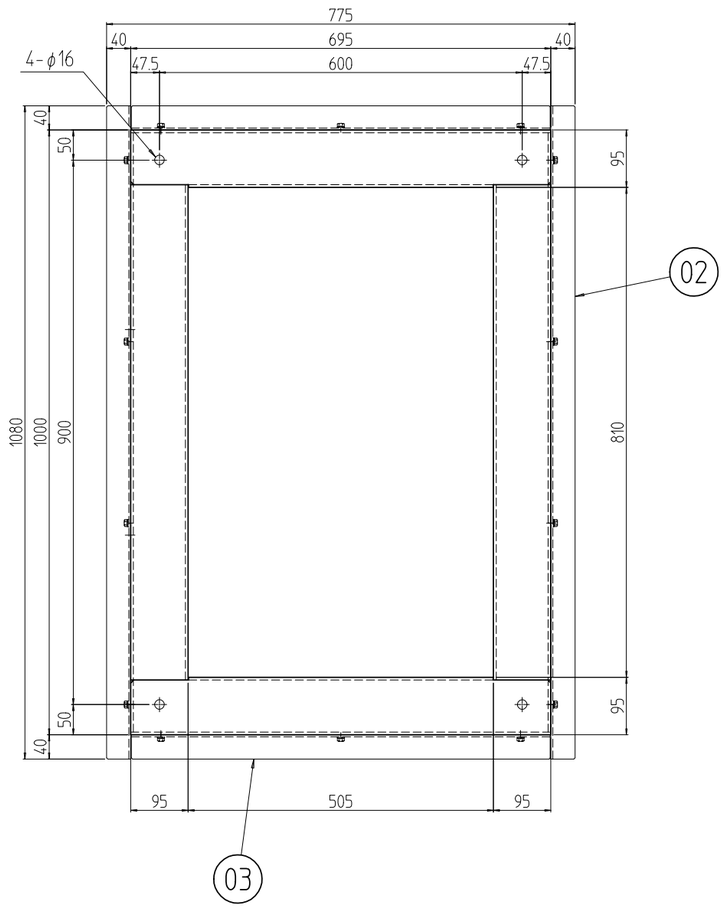

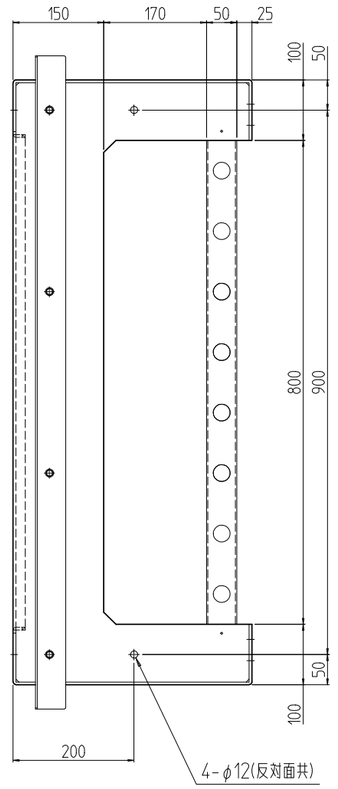

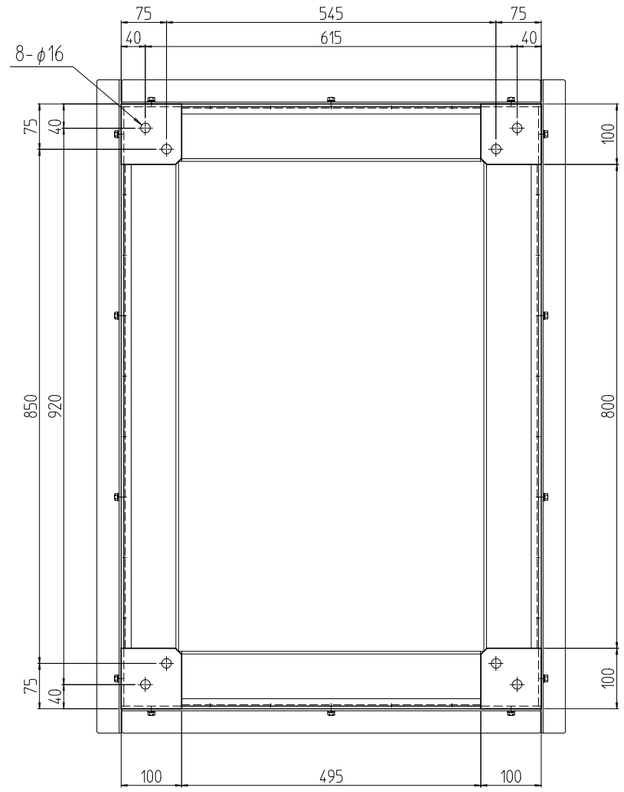

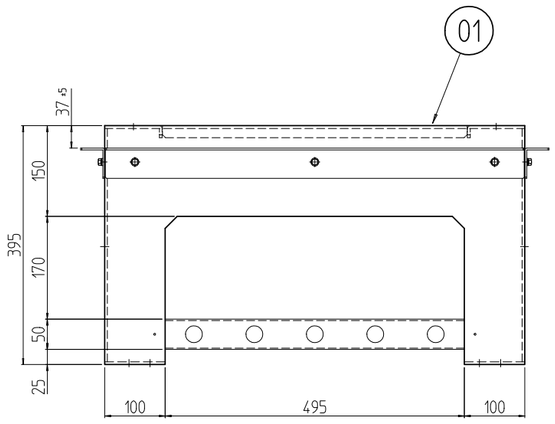

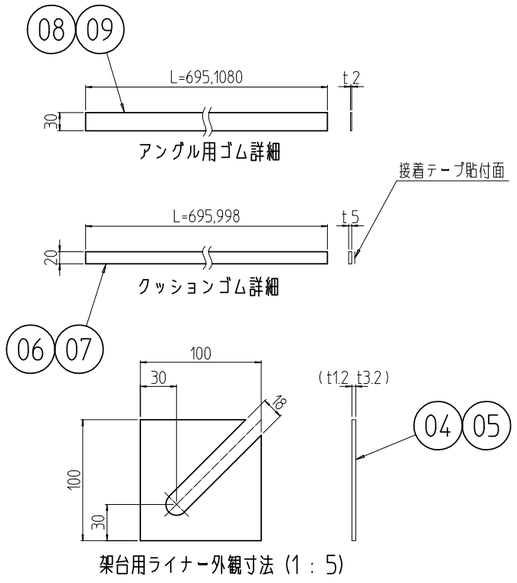

個数 QUANTITY	No.	図番 DRAWING No.	部品名 PART NAME	材質 MATERIAL	仕上 FINISH
2	09		アングル用ゴム 1080	ネオプレンゴム t2.0x30	「ブラック」
2	08		アングル用ゴム 700		
2	07		クッションゴム 1000	CR系ｽﾎﾟﾝｼﾞｺﾞﾑｽﾎﾟﾝｼﾞ(-4305 15.0	「ブラック」片面接着テープ貼付
2	06		クッションゴム 700		
8	05		架台用ライナー3.2	SPCC t3.2	「ブラック」N1.0(25)メラミン塗装
8	04		架台用ライナー1.2	SPCC t1.2	
2	03		アングル W695	SPCC t3.2	
2	02		アングル D1000		
1	01		SSO板金架台 7040A0	SPCC t2.3/SPHC t4.5	

単位 UNIT mm	設計 DESIGNED	検図 CHECKED	承認 APPROVED	図名 TITLE 外観寸法
尺度 SCALE 1 : 10				品名 NAME SSO架台
出図				型式 MODEL SSO-7040A0PB
IDEAL 摂津金属工業株式会社				図番 DRAWING No. SSO-521111

型式 MODEL SSO-7040A0PB

A3H-B