変更 REVISIONS			
回数 REV. MARK	日付 DATE	記事 CONTENTS	変更者 REVISED BY

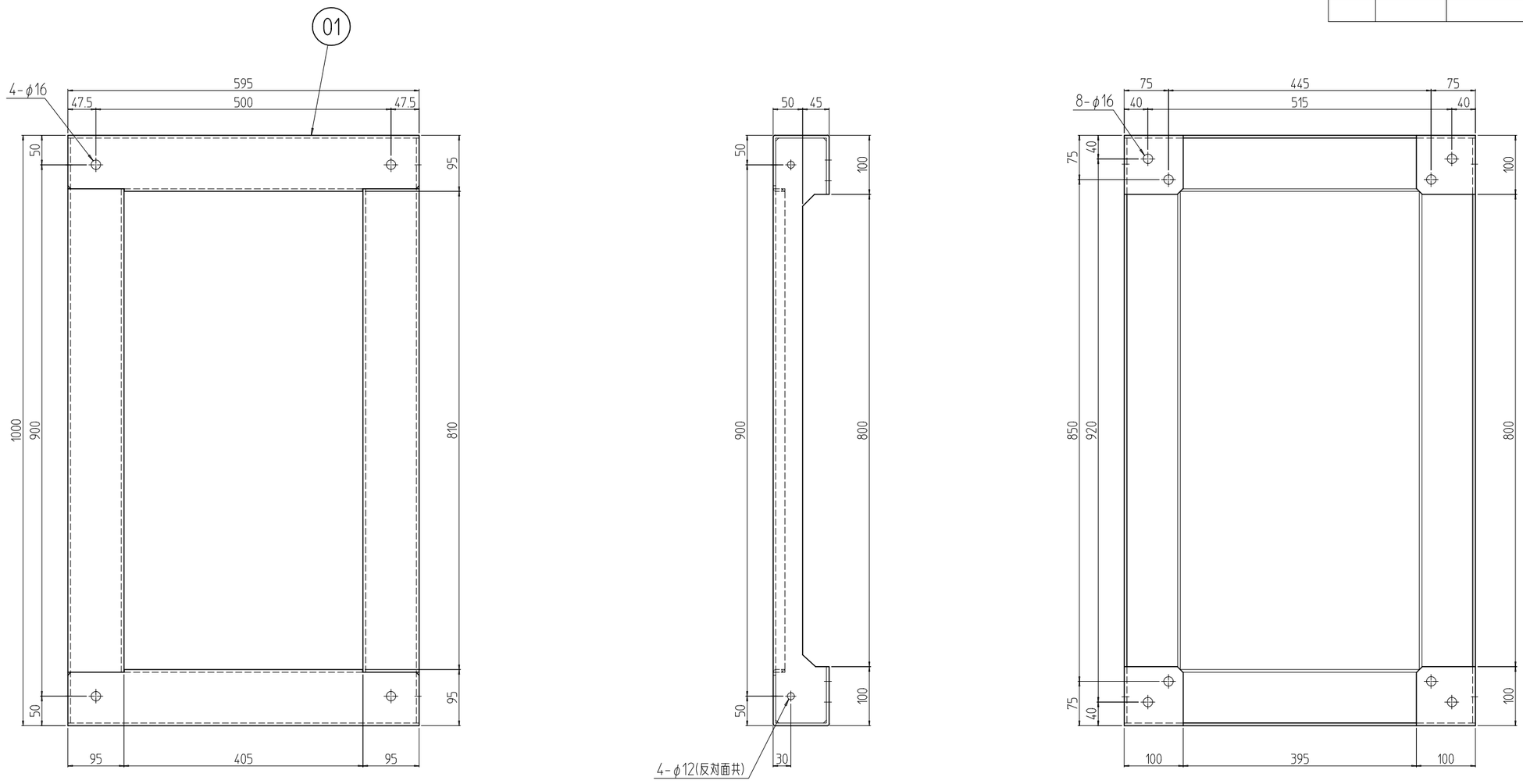

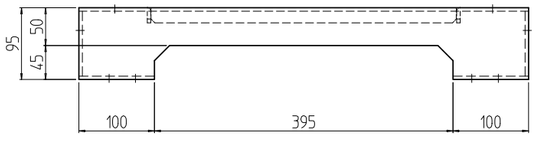

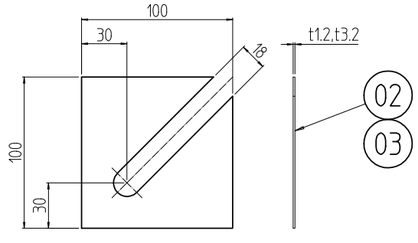

架台用ライナー外観寸法 (1 : 4)

個数 QUANTITY	No.	図番 DRAWING No.	部品名 PART NAME	材質 MATERIAL	仕上 FINISH
8	03		架台用ライナー3.2	SPCC t3.2	「ブラック」N1.0(25)メラミン塗装
8	02		架台用ライナー1.2	SPCC t1.2	
1	01		SSO板金架台 6010A0	SPHC t4.5	

MODEL SSO-6010A0PB	単位 UNIT mm	設計 DESIGNED	検図 CHECKED	承認 APPROVED
型式	尺度 SCALE 1 : 8			
	出図			

IDEAL 摂津金属工業株式会社

図名 TITLE	外観寸法
品名 NAME	SSO架台
型式 MODEL	SSO-6010A0PB
図番 DRAWING No.	SSO-510111

A3H-B