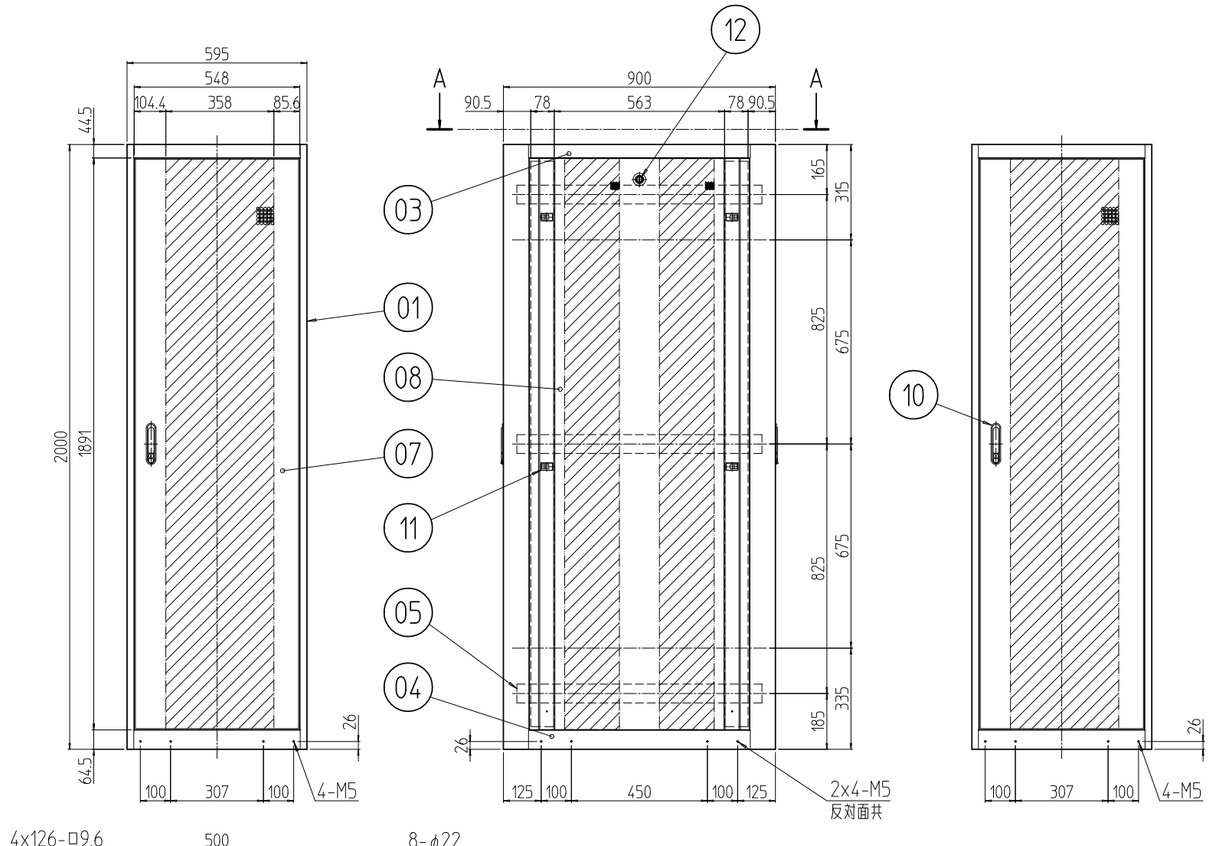

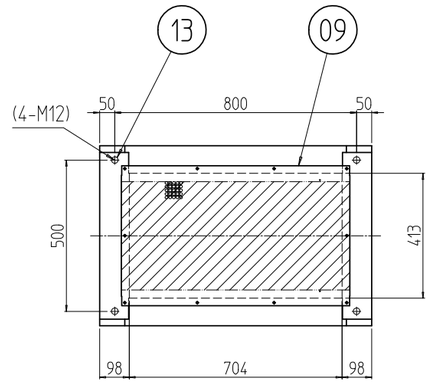

A-A

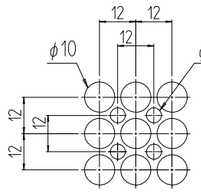

パンチング部詳細 (1 : 2)
開口率 約68%
(前後ドア・天板)

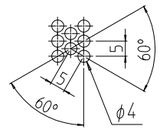

パンチング部詳細 (1 : 2)
開口率 約58%
(側板)

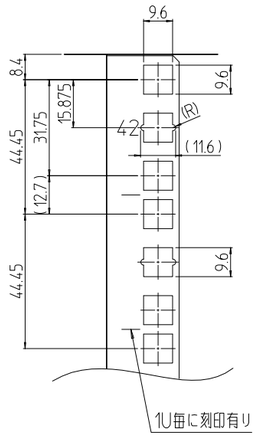

B部詳細 (1 : 2)

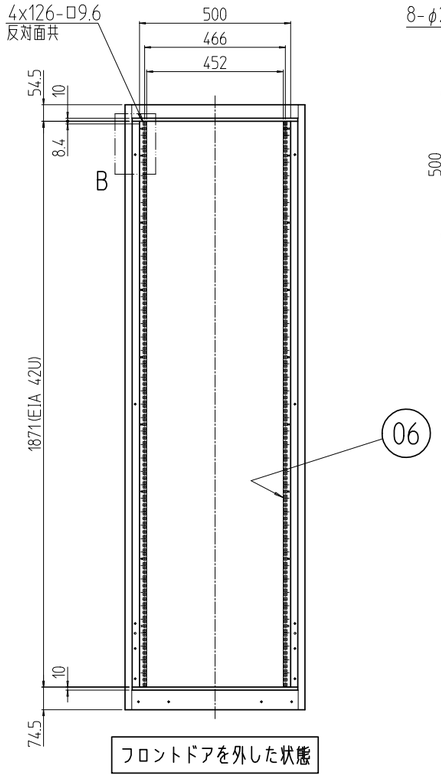

フロントドアを外した状態

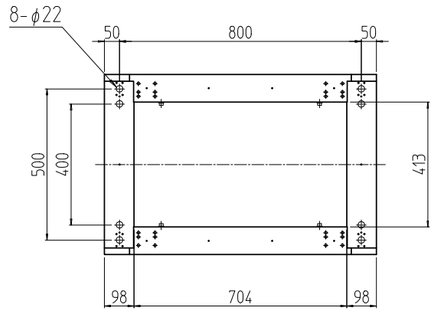

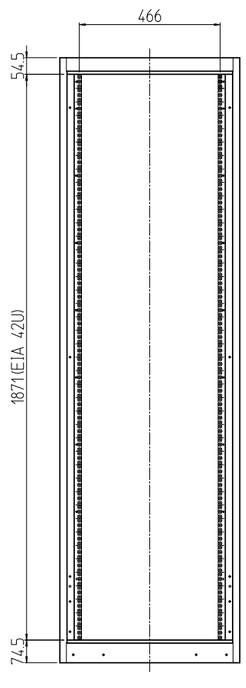

リヤドアを外した状態

変更 REVISIONS			
回数 REV. MARK	日付 DATE	記事 CONTENTS	変更者 REVISED BY

個数 QUANTITY	No.	図番 DRAWING No.	部品名 PART NAME	材質 MATERIAL	仕上 FINISH
4	13		ボルトキャップ	ポリプロピレン	「W」:「アイボリー」 「B」:「ブラック」
2	12		シリンダー錠	SUS304/ZDC	生地/クロームメッキ
8	11		ワンタッチパネルファスナ	ポリプロピレン	「ブラック」
2	10		フラッシュリフトハンドル	ZDC	サチライトクロムメッキ
1	09		ベンチレーション天板 6090	SPCC t1.0	「W」:「ホワイトグレイ」7.5Y7.4/0.8レザーサテン塗装 「B」:「ブラック」N1.0レザーサテン塗装
2	08		ベンチレーション側板 2000-900	SPCC t1.0	
2	07		ベンチレーションドア 42U-600	SPCC t0.8/t1.0/t2.0	
4	06		パネルマウントフレーム 42U	SPCC t2.0	「W」:「ホワイトグレイ」ED塗装 「B」:「ブラック」N1.0(25)メラミン塗装
6	05		サイドフレーム 900	SPCC t2.3	
2	04		ボトムDフレーム 900	SPCC t1.6	「W」:「ホワイトグレイ」7.5Y7.4/0.8レザーサテン塗装 「B」:「ブラック」N1.0レザーサテン塗装
2	03		トップDフレーム 900		
~~1~~	~~02~~		~~後枠 595-2000~~		
2	01		前後枠 595-2000	SPCC t1.6/t3.2	

型式 MODEL	単位 UNIT mm	設計 DESIGNED	検図 CHECKED	承認 APPROVED
SSR-42U6090V2#	尺度 SCALE 1 : 20			

出図

IDEAL 摂津金属工業株式会社

図名 TITLE	外観寸法
品名 NAME	スチールサーバーラック(Vタイプ)
型式 MODEL	SSR-42U6090V2#
図番 DRAWING No.	SSR-120011