変更 REVISIONS			
回数 REV. MARK	日付 DATE	記事 CONTENTS	変更者 REVISED BY

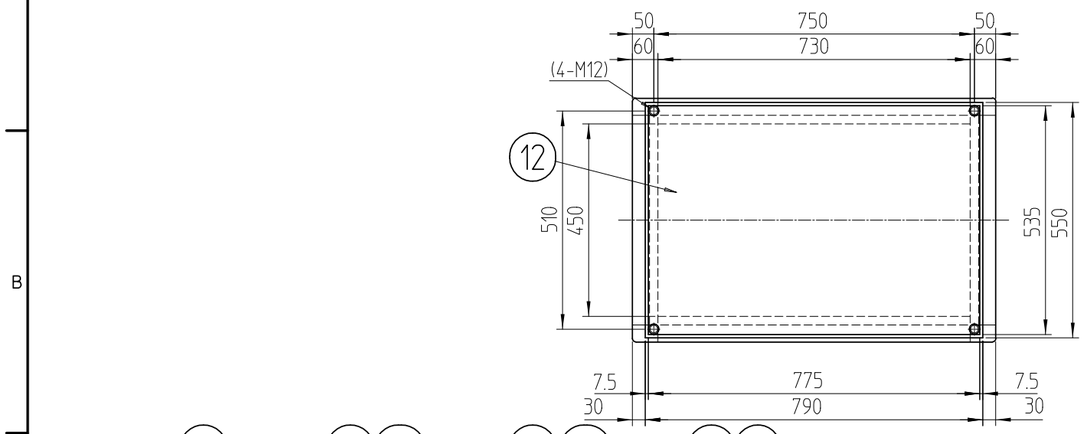

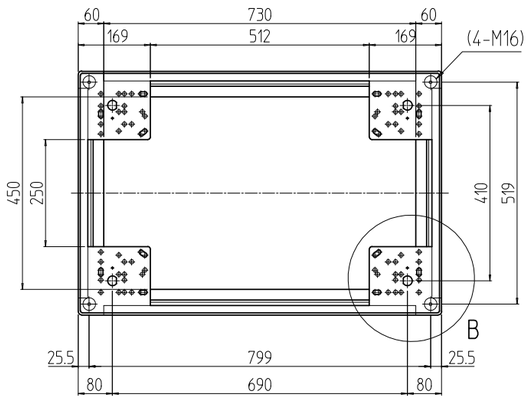

A-A

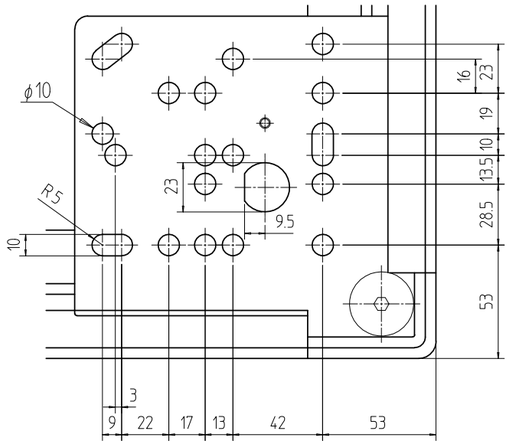

B部詳細 (1 : 2.828)

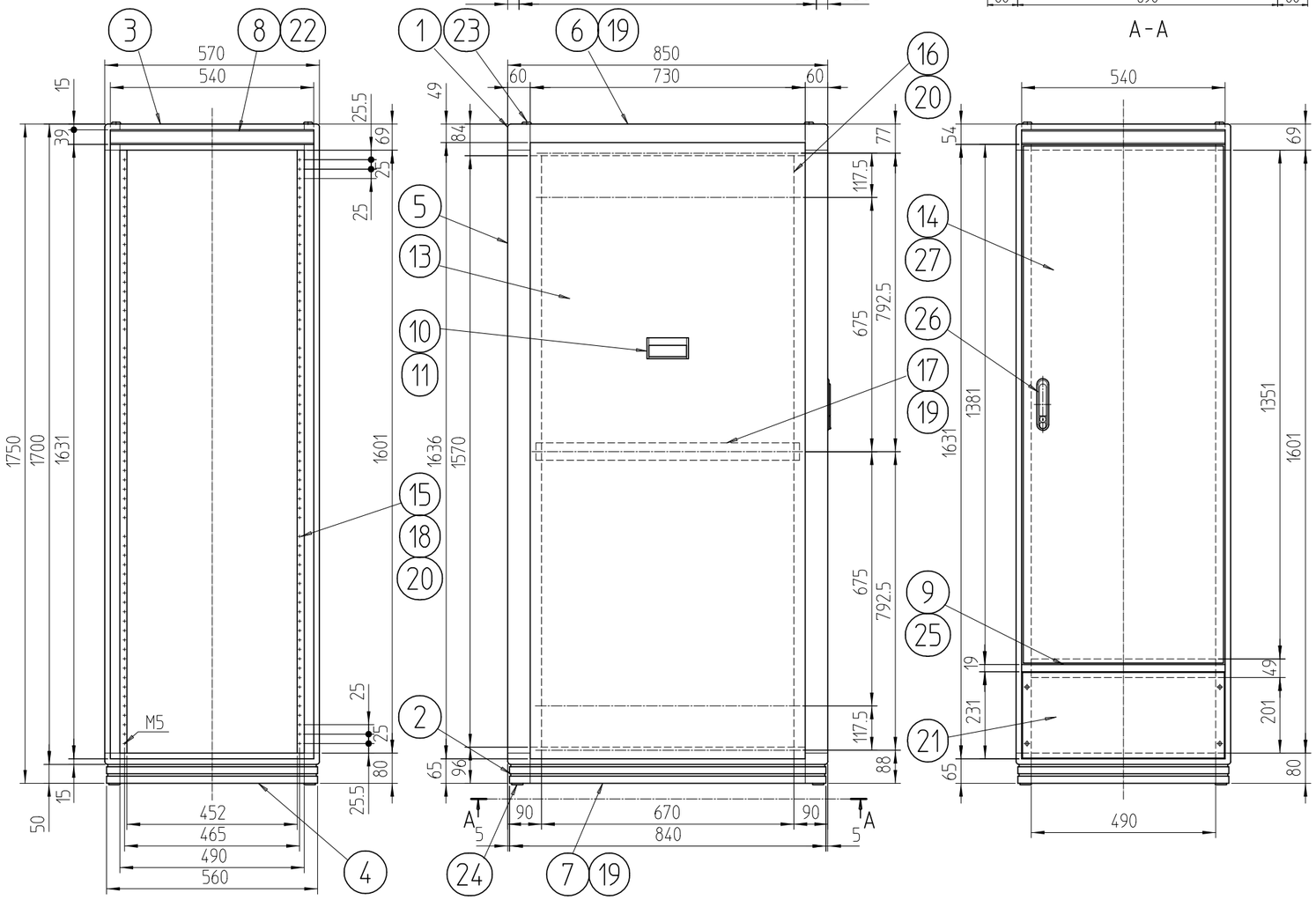

個数 QUANTITY	No.	図番 DRAWING No.	部品名 PART NAME	材質 MATERIAL	仕上 FINISH
1セット	27		ドア鞄セット	Fe/SUS304	Ep-Fe/Ni5b,Cr0.1r/生地
1	26		フラッシュリフトハンドル	ZDC	サチライトクロームメッキ
1	25		センターフレームカバー570	ABS	「ホワイトグレイ」
4	24		M16キャップ	ナイロン6	「ブラック」
4	23		M12化粧ボルト	丸鉄 φ25	Ep-Fe/Ni5b,Cr0.1r
2	22		ネームプレート570	カラーALP t1.5	「クリーム」
1	21		コネクタープレート200	A1050P t3.0	生地(片面ビニールコート)
6セット	20		JIS BarNuts	A6061S T5	化成皮膜処理
6	19		サイドバーナット850		
6	18		パネルマウントスペーサ13	A6063S T5	B2アルマイト
2	17		サイドフレーム2 850		
2	16		ガイドマウントフレーム1750		
2	15		パネルマウントフレーム1750		
1	14		リヤドア1750	SPCC t0.8/t2.0	「ホワイトグレイ」7.5Y7.4/0.8(25)メラミン塗装
2	13		側板17-8	SPCC t0.8	
1	12		天板850	SPCC t0.8	
4	11		側板ハンドル側面	A6063S T5	
2	10		側板ハンドル本体		
1	9		センターフレーム570		
2	8		ネームフレーム570		
2	7		ボトムDフレーム850	A6N01S T5	
2	6		トップDフレーム850		
4	5		Hフレーム1750		
2	4		ボトムWフレーム570		
2	3		トップWフレーム570		
対角面4	2		ボトムコーナ	ADC-12	
対角面4	1		トップコーナ		

型式 MODEL	FDC-1750-850W	単位 UNIT	mm
尺度 SCALE	1 : 14.14	設計 DESIGNED / 検図 CHECKED / 承認 APPROVED	
出図		IDEAL 摂津金属工業株式会社	

図名 TITLE	外観寸法
品名 NAME	FDCキャビネットラック
型式 MODEL	FDC-1750-850W
図番 DRAWING No.	FDC-032504

A3H-A