変更 REVISIONS			
回数 REV. MARK	日付 DATE	記事 CONTENTS	変更者 REVISED BY

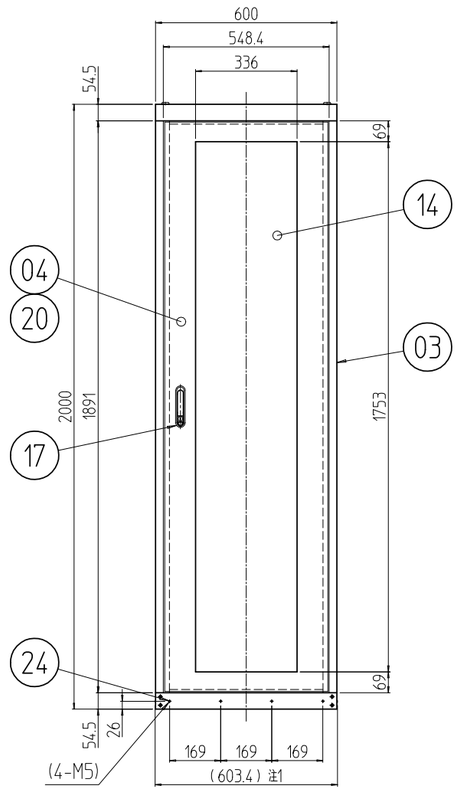

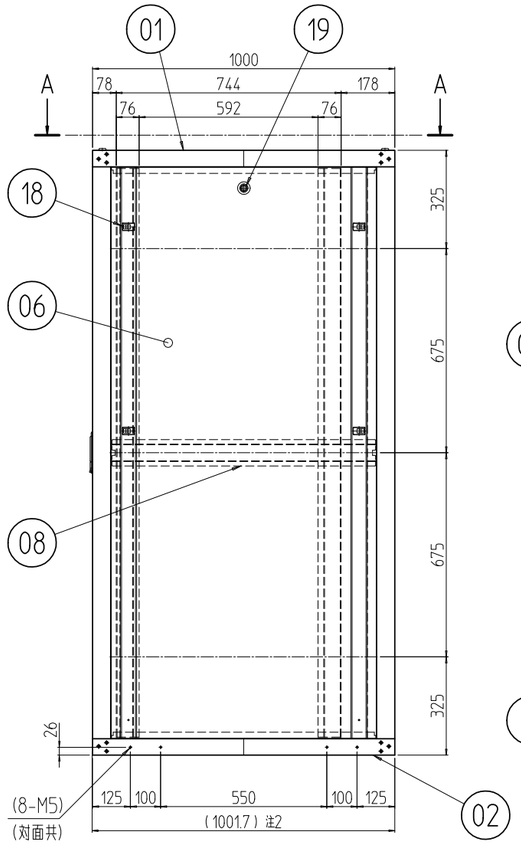

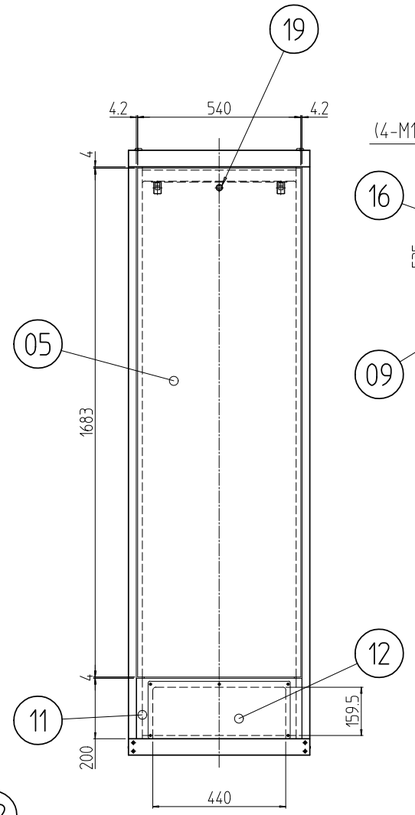

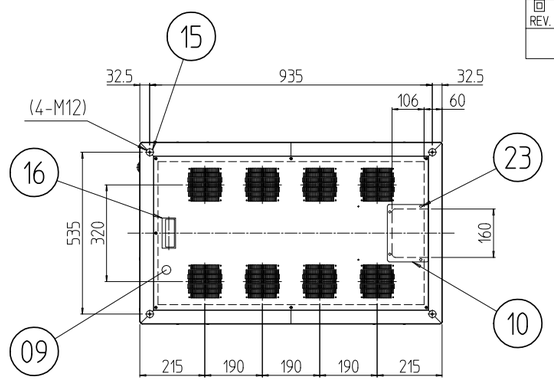

A-A (1 : 20)

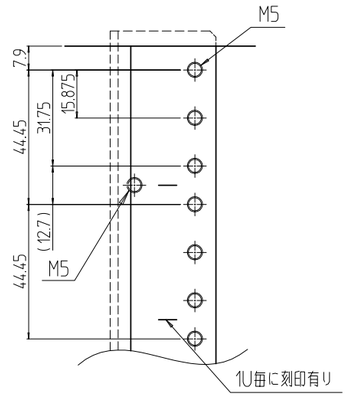

B部詳細 (1 : 2)

注1 プラスティリベットを外したら600mmになる。
注2 プラスティリベットを外したら1000mmになる。

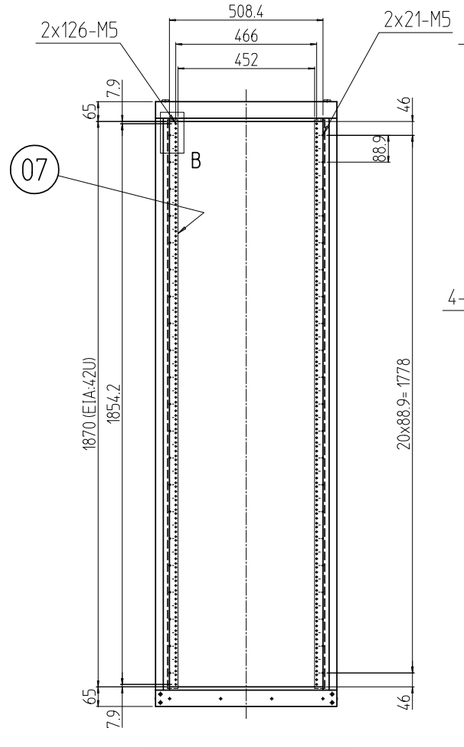

アクリルドアを外した状態

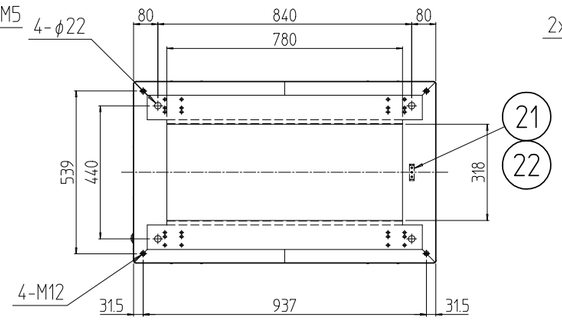

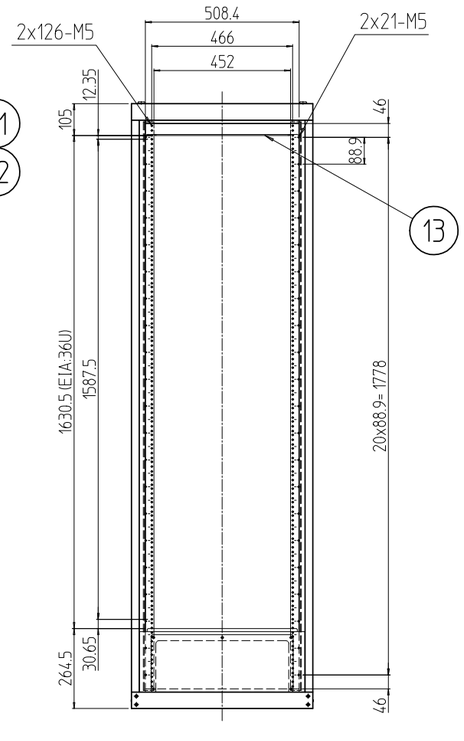

後板を外した状態

個数 QUANTITY	No.	図番 DRAWING No.	部品名 PART NAME	材質 MATERIAL	仕上 FINISH
12	24		プラスティリベット	ナイロン6	乳白色
4	23		カヌークリップ	PA	「原色」
3	22		グリーンボルト M5x15	C2700W-1/8H	頭部焼付アクリル塗装「色：グリーン」
1	21		アース端子	Cu/Fe	銅メッキ
1s	20		ドア軸セット	Fe/SUS304	Ep-Fe/Ni5b,Cr0.1r/生地
3	19		シリンダー錠	SUS304/ZDC	生地/クロームメッキ
10	18		ワンタッチパネルファスナ	ポリプロピレン	「ブラック」
1	17		フラッシュリフトハンドル	ZDC	サチライトクロムメッキ
1	16		Mカード引手	ABS	「#」部「無し」:「ライトグレー」「B」:「ブラック」
4	15		M12化粧ボルト	丸鉄 φ25	Ep-Fe/Ni5b,Cr0.1r
1	14		窓 600-42U	アクリル板 t3.0	「ミスティースモーク」
1	13		リヤ上部Wフレームブラケット 600	SPCC t3.2	型式末尾「#」部
1	12		配線孔蓋	SPCC t1.0	「無し」:
1	11		配線孔フレーム 600	SPCC t2.0	外装「ホワイトグレイ」7.5Y7.4/0.8(25)メラミン塗装
1	10		ケーブル穴蓋	SPCC t1.0	内装「ホワイトグレイ」ED塗装
1	09		天板 600-1000 (NF)		「B」:
2	08		サイドフレーム2 1000	SPCC t2.0	外装「ブラック」N1.0レザーサテン塗装
4	07		M5スチールパネルマウントフレーム 42U	SPCC t2.6	内装「ブラック」N1.0(25)メラミン塗装
2	06		側板 42U-1000N	SPCC t0.8	
1	05		後板 42U-600		
1	04		アクリルドア 42U-600	SPCC t0.8/t1.0/t2.0	
4	03		Hフレーム2 42U	SECC t1.2 RF	
1	02		ベース本体2 600-1000	SPCC t2.0/t2.3	
1	01		トップ本体2 600-1000		

単位 UNIT	mm	設計 DESIGNED	検図 CHECKED	承認 APPROVED
尺度 SCALE	1 : 20			
出図				

IDEAL 摂津金属工業株式会社

図名 TITLE	外観寸法
品名 NAME	KNC2ネットワークラック
型式 MODEL	KNC2-42U60A0#
図番 DRAWING No.	KNC2-035011

MODEL 型式 KNC2-42U60A0#