変更 REVISIONS			
回数 REV. MARK	日付 DATE	記事 CONTENTS	変更者 REVISED BY

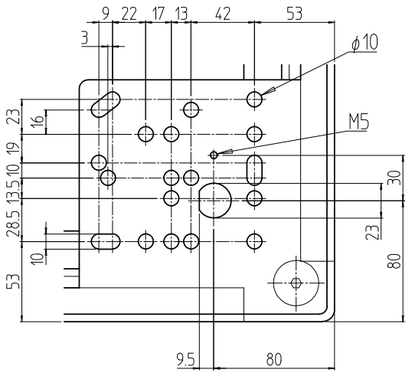

B部詳細 (1 : 4)

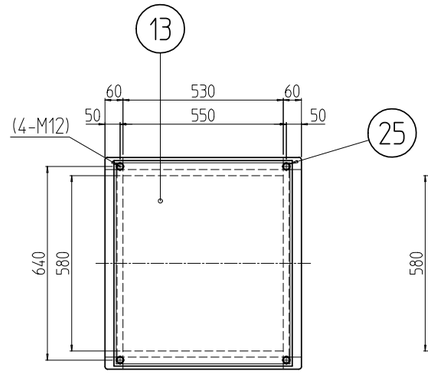

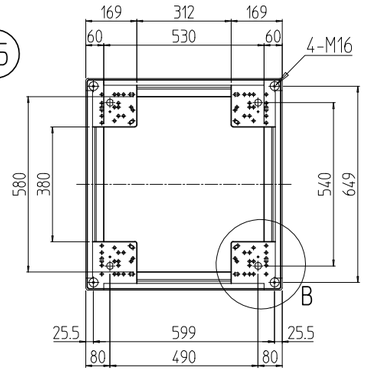

A-A

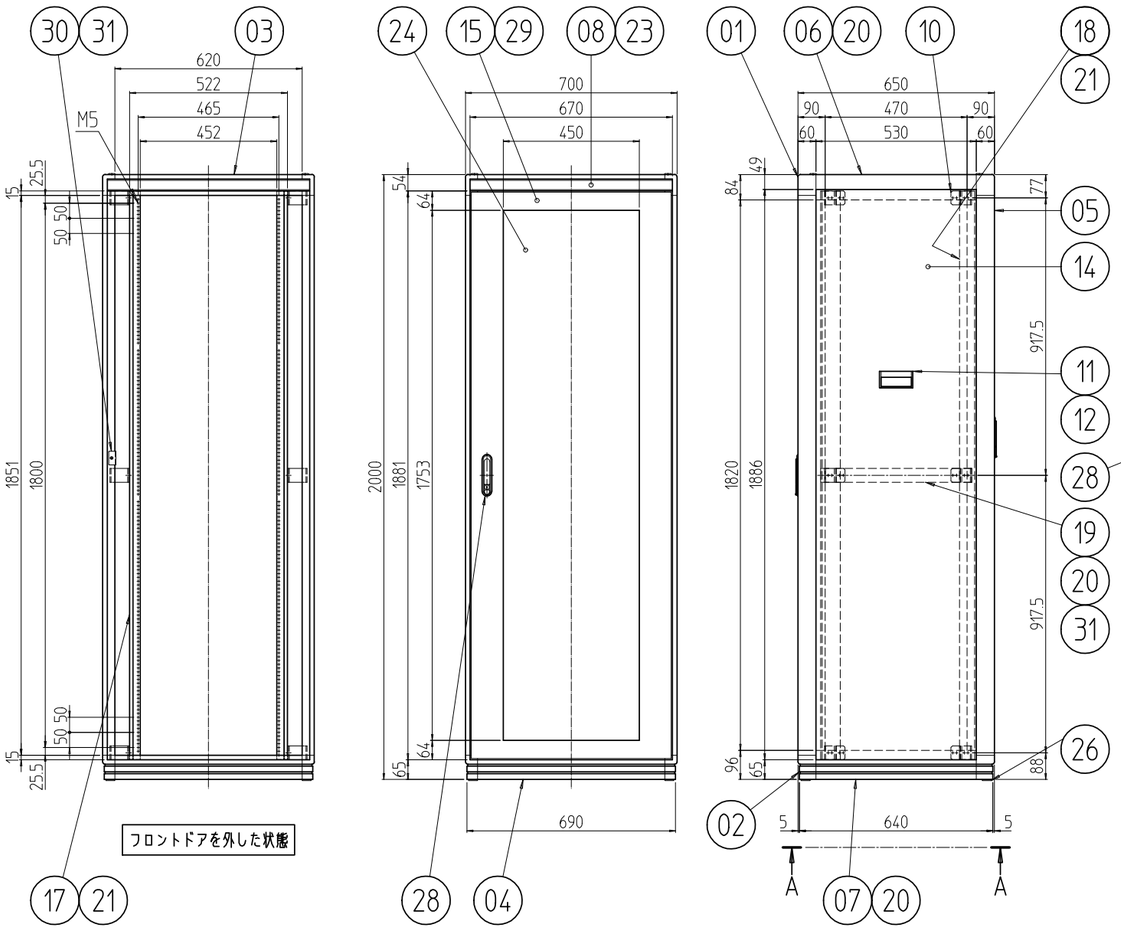

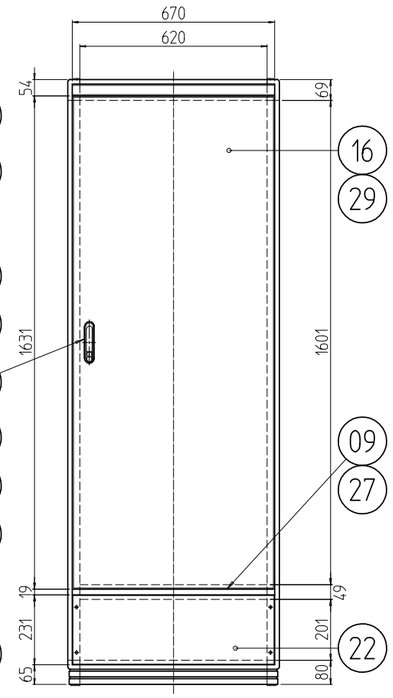

個数 QUANTITY	No.	図番 DRAWING No.	部品名 PART NAME	材質 MATERIAL	仕上 FINISH
10	31		クッションナットM5	SS400/発泡ポリエチレン	Ep-Fe/Zn5/CM2C / 「グレー」
2	30		カム受け金具	SPCC t2.0	Ep-Fe/Zn5/CM2C
2セット	29		ドア軸セット	Fe/SUS304	Ep-Fe/Ni5b,Cr0.1r / 生地
2	28		フラッシュリフトハンドル	ZDC	サチライトクロームメッキ
1	27		センターフレームカバー700	ABS(UL94V-0認定材料)	「ホワイトグレイ」
4	26		M16キャップ	PA6(ナイロン6)	「ブラック」
4	25		M12化粧ボルト	丸鉄 φ25	Ep-Fe/Ni5b,Cr0.1r
1	24		窓700-2000	再生アクリル板 t3.0	「ブルースモーク」
2	23		ネームプレート700	カラーALP t1.5	「クリーム」
1	22		コネクタープレート700-200	A1050P t3.0	生地(片面ビニルコート)
6セット	21		JIS BarNuts	A6061S T5	化成皮膜処理
6	20		サイドバーナット650		
2	19		サイドフレーム2 650	A6063S T5	B2アルマイト
2	18		ガイドマウントフレーム2000		
2	17		パネルマウントインナーフレーム2000		
1	16		スチールドア700-36U	SPCC t0.8/t2.0	「ホワイトグレイ」7.5Y7.4/0.8(25)メラミン塗装
1	15		ドア700-42U	SPCC t0.8/t1.0/t2.0	
2	14		側板20-6	SPCC t0.8	
1	13		天板700-650	SPCC t1.2	
4	12		側板ハンドル側面	A6063S T5	
2	11		側板ハンドル本体		
12	10		ブラケット65A		B2アルマイト
1	09		センターフレーム700		「ホワイトグレイ」7.5Y7.4/0.8(25)メラミン塗装
2	08		ネームフレーム700		
2	07		ボトムDフレーム650	A6N01S T5	
2	06		トップDフレーム650		
4	05		Hフレーム42U		
2	04		ボトムWフレーム700		
2	03		トップWフレーム700		
対角計4	02		ボトムコーナー	ADC-12	
対角計4	01		トップコーナー		

FDLC-2000-650W	MODEL 型式	単位 UNIT mm	設計 DESIGNED / 検図 CHECKED / 承認 APPROVED	図名 TITLE 外観寸法
		尺度 SCALE 1 : 20		品名 NAME FDLCキャビネトラック
		出図		型式 MODEL FDLC-2000-650W
		IDEAL 摂津金属工業株式会社		図番 DRAWING No. FDLC-035606