変更 REVISIONS			
回数 REV. MARK	日付 DATE	記事 CONTENTS	変更者 REVISED BY

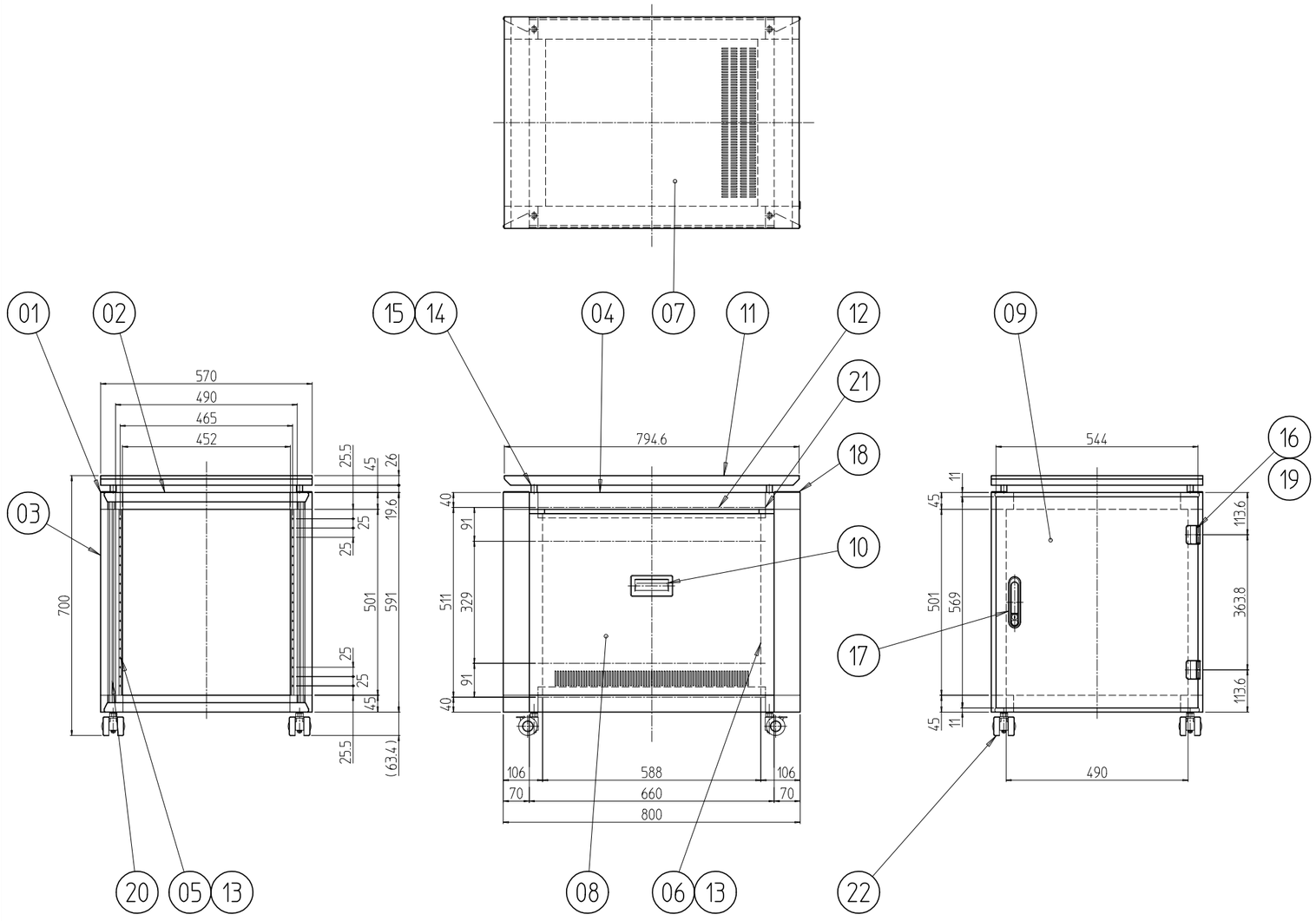

個数 QUANTITY	No.	図番 DRAWING No.	部品名 PART NAME	材質 MATERIAL	仕上 FINISH
4	22		キャスタ	ナイロン車輪	「黒」
4	21		側板保持ピース	ABS(UL94V-0認定材料)	「ホワイトグレイ」
2	20		Hフレーム化粧カバ0700		
2	19		抜差蝶番カバー	ABS(UL94V-0認定材料)	
対角計4	18		コーナキャップA		
1	17		フラッシュリフトハンドル	ZDC	サチライトクロームメッキ
1	16		抜差蝶番Rセット	SPCC t1.6	黒色ニッケルメッキ
4	15		テーブル取付けネジB	丸鋼φ16	Ep-Fe/Zn5/CM2C(三価ブラック)
4	14		テーブル取付けネジA	丸鋼φ10	
6	13		JIS BarNuts 500AN5	A6061S T5	化成皮膜処理
4	12		サイドバーナット800A		
1	11		テーブル 800C	MDF t26	アイカ化粧C-5510「アッシュグレー」張り(一部同色塗装)
2	10		側板ハンドル	ZDC-2	「ホワイトグレイ」7.5Y7.4/0.8(25)メラミン塗装
1	9		ドア0700	SPCC t1.0	
2	8		側板07-8	SPCC t1.0/ t1.6	
1	7		天板800	SPCC t1.2	
2	6		ガイドマウントフレーム0700	A6N63S T5	B2アルマイト
2	5		パネルマウントフレーム0700		
4	4		トップDフレーム800		「ホワイトグレイ」7.5Y7.4/0.8(25)メラミン塗装
4	3		Hフレーム0700		
4	2		トップWフレーム570		
対角計8	1		トップコーナ 2	ADC-12	

FHD-0700-800C

単位 UNIT mm

尺度 SCALE 1 : 14.14

設計 DESIGNED	検図 CHECKED	承認 APPROVED

出図

IDEAL 摂津金属工業株式会社

図名 TITLE **外観寸法**

品名 NAME FHDデスクキャビネット

型式 MODEL FHD-0700-800C

図番 DRAWING No. FHD-110206