変更 REVISIONS			
回数 REV. MARK	日付 DATE	記事 CONTENTS	変更者 REVISED BY

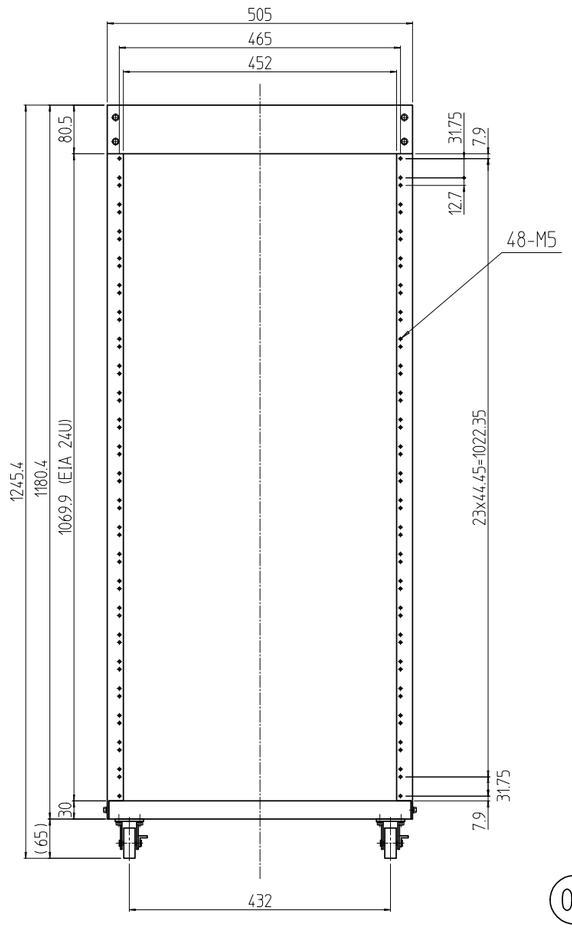

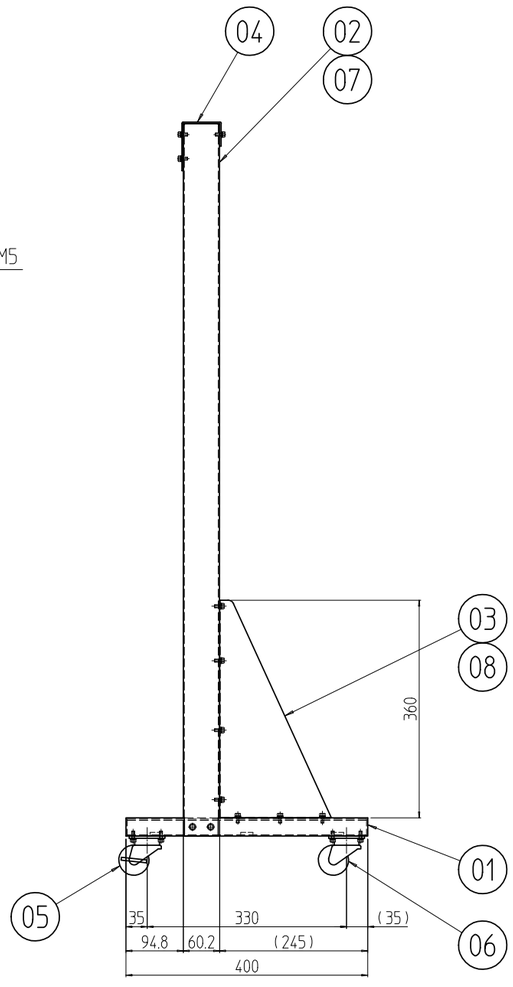

個数 QUANTITY	No.	図番 DRAWING No.	部品名 PART NAME	材質 MATERIAL	仕上 FINISH
1	08		ステー 1300(L)	SECC t1.2	「グレー」7.5B5/0.5 BTS2号色
1	07		パネルマウントアングル 1301(L)	SEHC t2.3	
2	06		キャスター ストッパー無し	Fe/ハードゴム	Ep-Fe/Zn5/CM1A/「ブラック」
2	05		キャスター ストッパー付き		
1	04		上部ハリ	SEHC t2.3	「グレー」7.5B5/0.5 BTS2号色
1	03		ステー 1300(R)	SECC t1.2	
1	02		パネルマウントアングル 1301(R)	SEHC t2.3	
1	01		ベース 1300	SEHC t2.0	

RO-1301	型式 MODEL	単位 UNIT mm	設計 DESIGNED	検図 CHECKED	承認 APPROVED
		尺度 SCALE 1 : 10			
		出図			

IDEAL 摂津金属工業株式会社

図名 TITLE	外観寸法
品名 NAME	ROオープンラック
型式 MODEL	RO-1301
図番 DRAWING No.	RO-03011A