変更 REVISIONS			
回数 REV. MARK	日付 DATE	記事 CONTENTS	変更者 REVISED BY

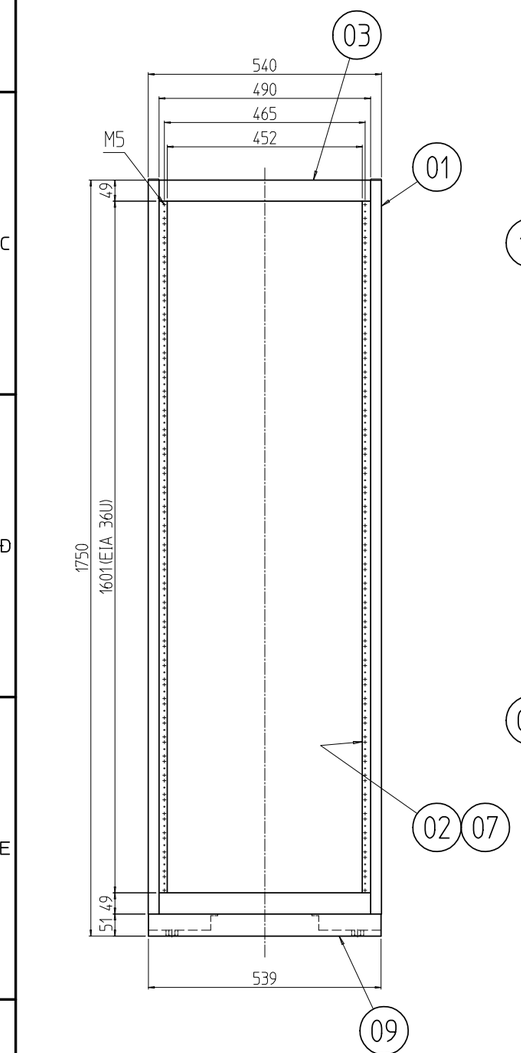

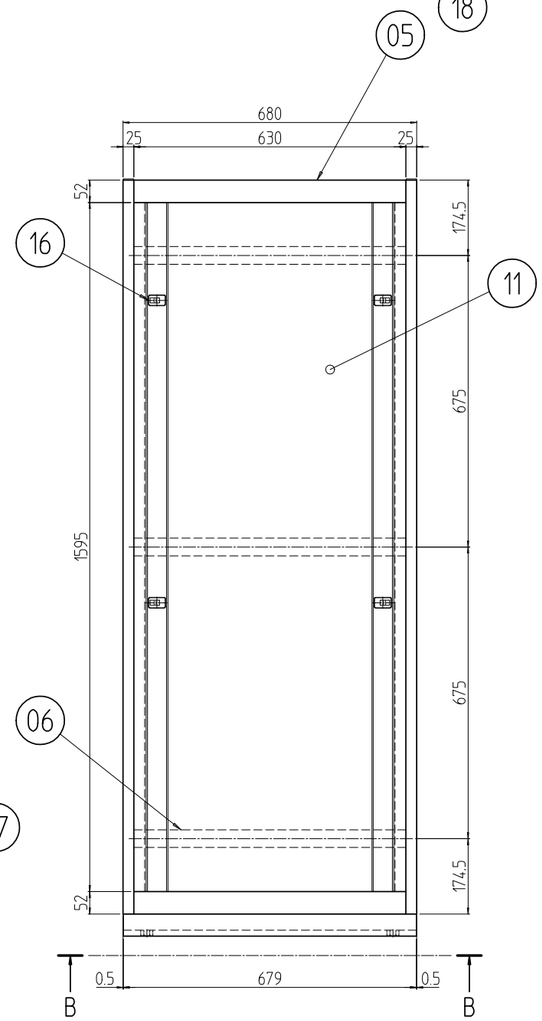

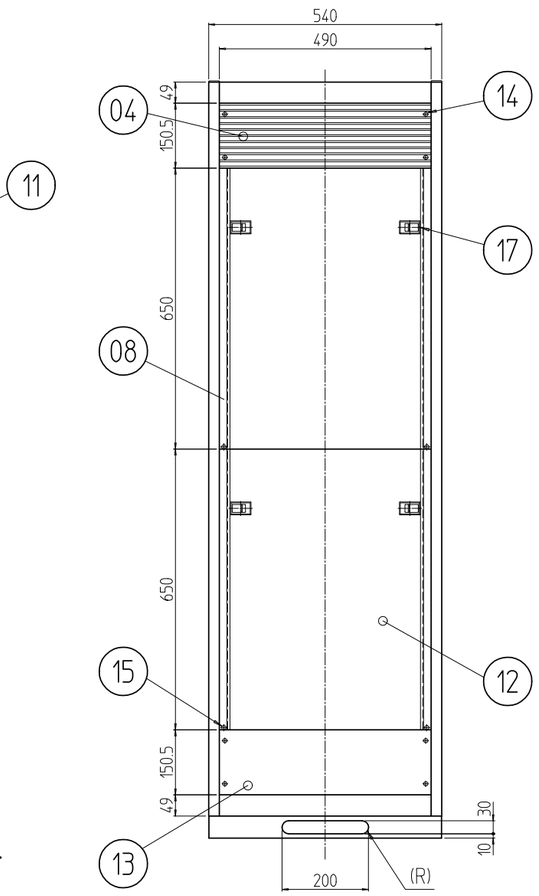

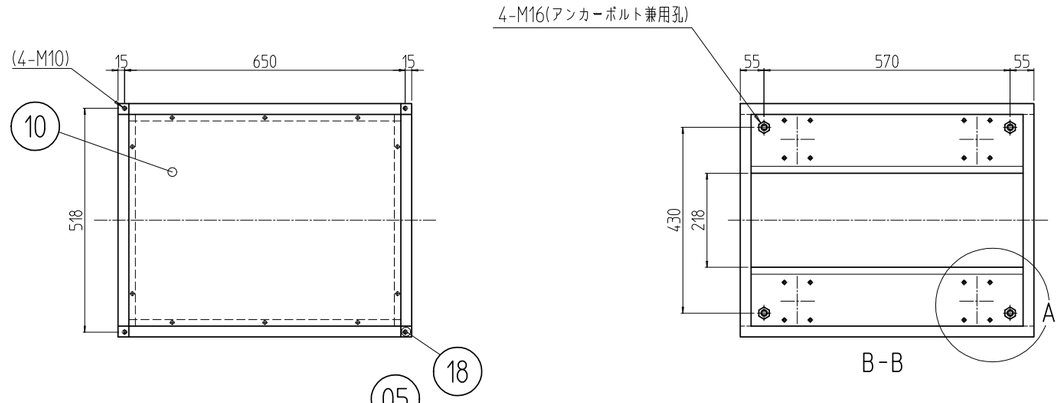

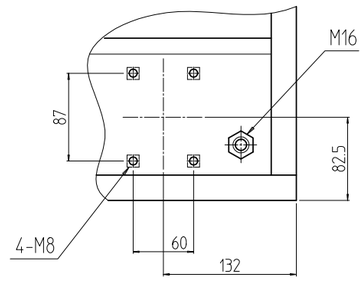

A部詳細 (1 : 6)
4ヶ所

注1 型式の最後尾「##」は、塗装色を示す。
WG：「ホワイトグレイ」7.5Y7.4/0.8(25)メラミン塗装
BB：「ヴィクトリアブルー」4.0PB3.5/8.0(25)メラミン塗装
GG：「ライトグレーイッシュグリーン」7.5BG7/1.5(45)メラミン塗装
N7：「ペールグレイ」N7.5(25)メラミン塗装
N1：「ブラック」N1.0(25)メラミン塗装
YY：「アイボリー」5Y7/1(25) メラミン塗装

個数 QUANTITY	No. 図番 DRAWING No.	部品名 PART NAME	材質 MATERIAL	仕上 FINISH
必要部品4	18	コーナーキャップ	POM	「グレイ」
4	17	平面スライドラッチ	PC-PET	「ブラック」
8	16	ワンタッチパネルファスナ	PP/POM SUS304WPB	
4	15	後板ホック	BsB φ10	Ep-Cu/Ni5b,Cr0.1r
8	14	パネルホールドネジ 27	BsB	
1	13	コネクタープレート 150	A1050P t3.0	生地（片面ビニールコート）
2	12	後板 570-1750	SPCC t0.8	注1
2	11	側板 1750-710		
1	10	天板 680	SPCC t1.6	「ブラック」N1.0(25)メラミン塗装
1	09	ベース2-680	SPCC t2.0	
2	08	リヤフレーム 1750	A6063SS T6	B2アルマイト
2セット	07	スリムラインナット	A6063S T5	
6	06	サイドフレーム(B) 680		
4	05	Dフレーム 680		
1	04	ベンチレーションパネル 150-490		
4	03	Wフレーム		
2	02	パネルマウントフレーム2-1750		
4	01	Hフレーム 1780		

型式 MODEL RPC-1751-68##	単位 UNIT mm	設計 DESIGNED	図名 TITLE 外観寸法
	尺度 SCALE 1 : 14	検図 CHECKED	品名 NAME RPCキャビネットラック
	出図	承認 APPROVED	型式 MODEL RPC-1751-68##
	IDEAL 摂津金属工業株式会社		図番 DRAWING No. RPNC-014311