変更 REVISIONS			
回数 REV. MARK	日付 DATE	記事 CONTENTS	変更者 REVISED BY

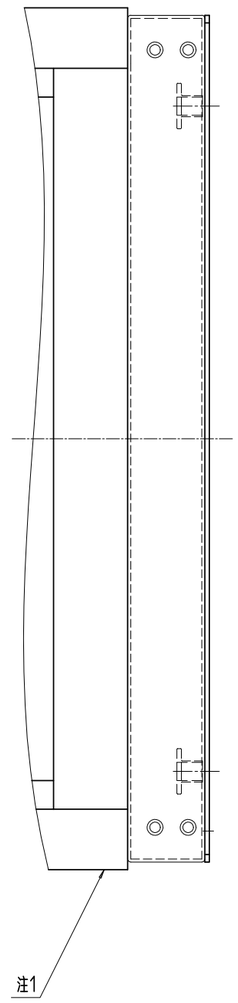

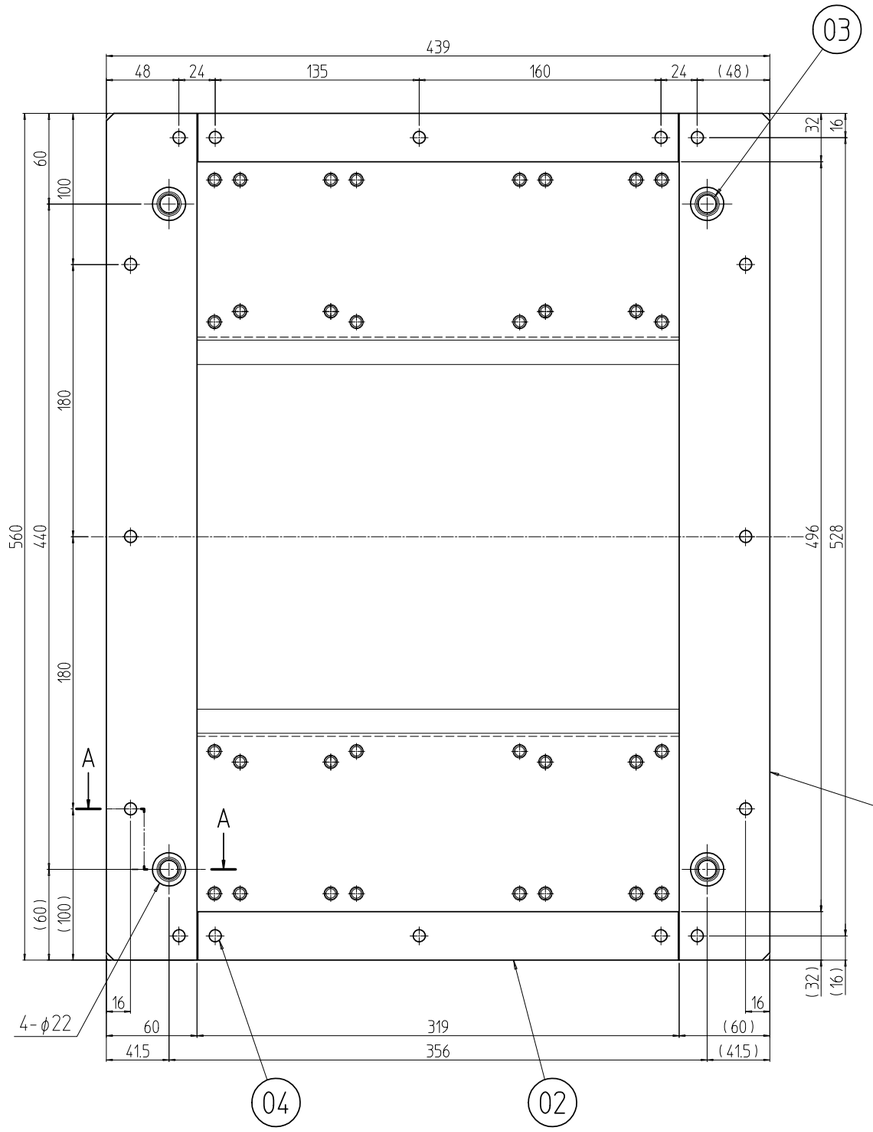

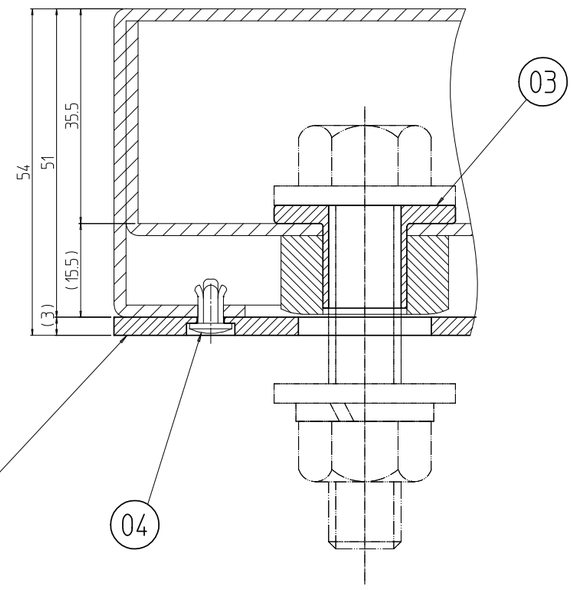

A-A (1 : 1)

注1 本製品はRKCキャビネットラック(D=450mm)に実装する。

個数 QUANTITY	No.	図番 DRAWING No.	部品名 PART NAME	材質 MATERIAL	仕上 FINISH
16	04		プラスティリベット4	ナイロン6	「ブラック」
4	03		絶縁スペーサ	ポリプロピレン	「ナチュラル(乳白色)」
2	02		絶縁板 450D-3	PEプレート t3.0	「ナチュラル(白色)」
2	01		絶縁板 570W-3		

単位 UNIT mm	設計 DESIGNED	検図 CHECKED	承認 APPROVED	図名 TITLE 外観寸法(RKC取付実装図)
尺度 SCALE 1 : 4				品名 NAME 絶縁プレートセット
出図				型式 MODEL RKO-450ZP-3
IDEAL 摂津金属工業株式会社				図番 DRAWING No. RKNO-210011

型式 MODEL: RKO-450ZP-3