変更 REVISIONS			
回数 REV. MARK	日付 DATE	記事 CONTENTS	変更者 REVISED BY

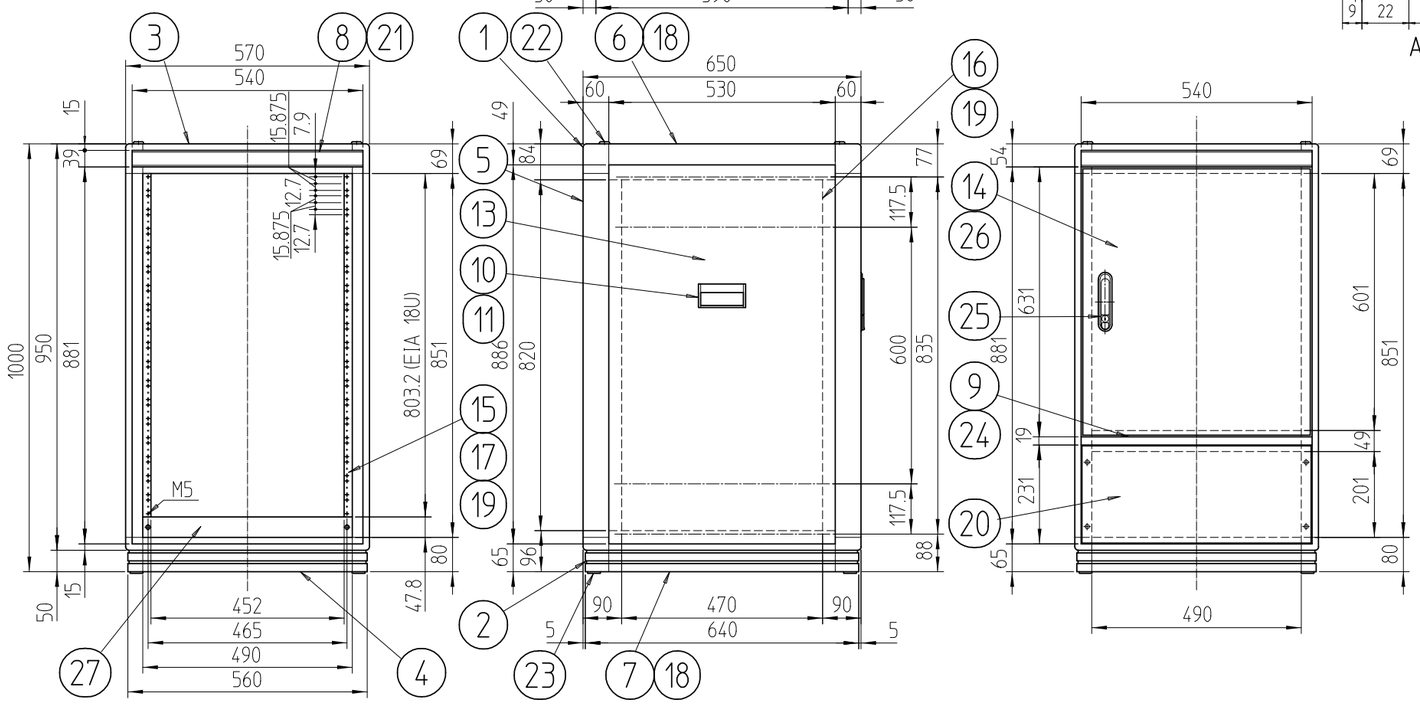

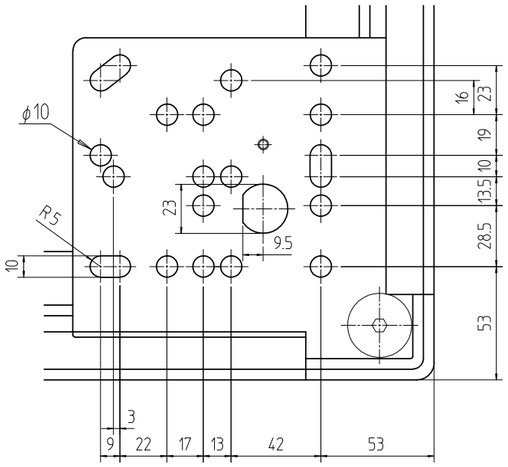

A部詳細 (1 : 2.828)

個数 QUANTITY	No.	図番 DRAWING No.	部品名 PART NAME	材質 MATERIAL	仕上 FINISH
1	27		ブランクパネル1001	A1050P t3.0	B2アルマイト
1セット	26		ドア軸セット	Fe/SUS304	Ep-Fe/Ni5b,Cr0.1r/生地
1	25		フラッシュリフトハンドル	ZDC	サチライトクロームメッキ
1	24		センターフレームカバー570	ABS	「ホワイトグレイ」
4	23		M16キャップ	ナイロン6	「ブラック」
4	22		M12化粧ボルト	丸鉄 φ25	Ep-Fe/Ni5b,Cr0.1r
2	21		ネームプレート570	カラーALP t1.5	「クリーム」
1	20		コネクタープレート200	A1050P t3.0	生地(片面ビニールコート)
6セット	19		スリムラインナット	A6061S T5	化成皮膜処理
4	18		サイドバーナット650		
4	17		パネルマウントスペーサ13	A6063S T5	B2アルマイト
2	16		ガイドマウントフレーム1000		
2	15		パネルマウントフレーム1000		
1	14		リヤドア1000	SPCC t0.8/t2.0	「ホワイトグレイ」7.5Y7.4/0.8(25)メラミン塗装
2	13		側板10-6	SPCC t0.8	
1	12		天板650	SPCC t0.8	
4	11		側板ハンドル側面	A6063S T5	
2	10		側板ハンドル本体		
1	9		センターフレーム570		
2	8		ネームフレーム570		
2	7		ボトムDフレーム650	A6N01S T5	
2	6		トップDフレーム650		
4	5		Hフレーム1000		
2	4		ボトムWフレーム570		
2	3		トップWフレーム570		
対角寸法4	2		ボトムコーナ	ADC-12	
対角寸法4	1		トップコーナ		

単位 UNIT mm	設計 DESIGNED	検図 CHECKED	承認 APPROVED	図名 TITLE 外観寸法
尺度 SCALE 1 : 14.14				品名 NAME FDCキャビネットラック
出図				型式 MODEL FDC-1001-650W
IDEAL 摂津金属工業株式会社				図番 DRAWING No. FDC-040804

MODEL 型式 FDC-1001-650W

A3H-A