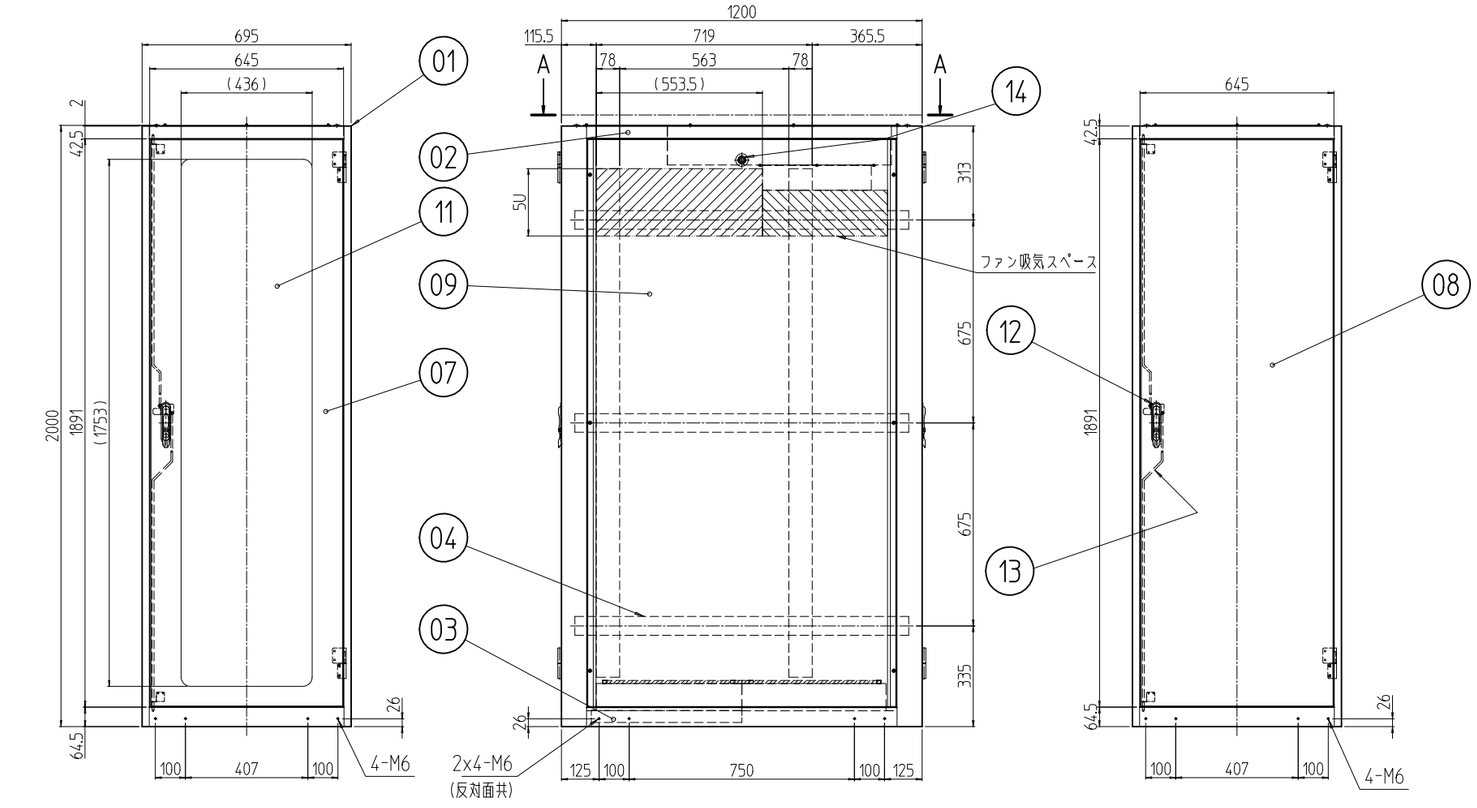

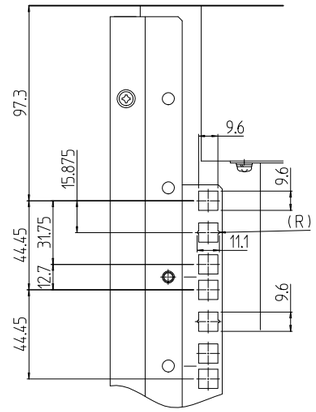

B部詳細 (1 : 3)

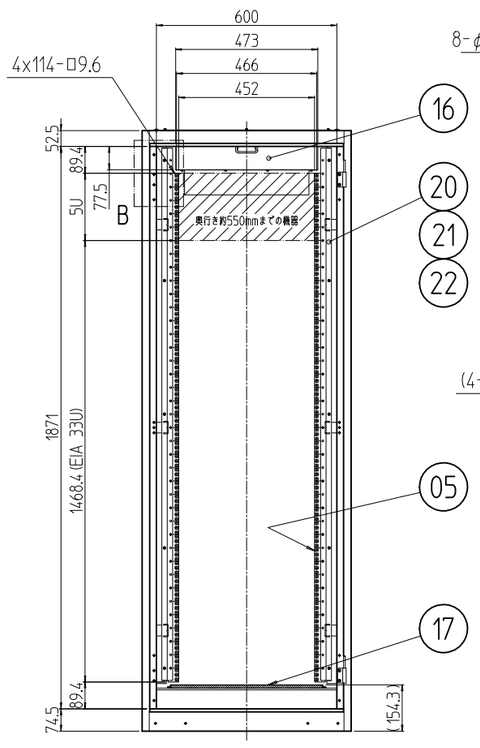

フロントドアを外した状態

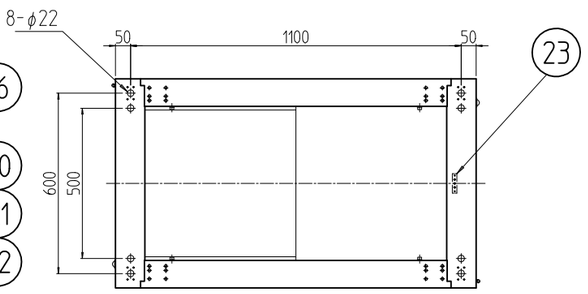

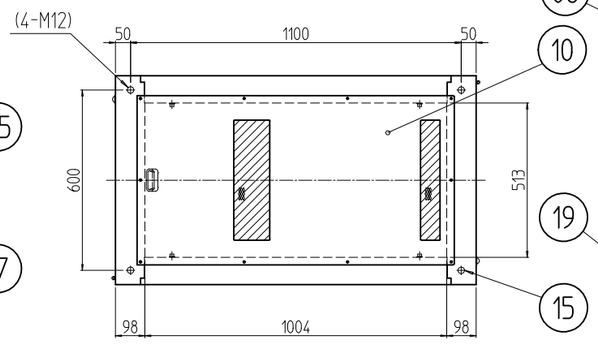

A-A

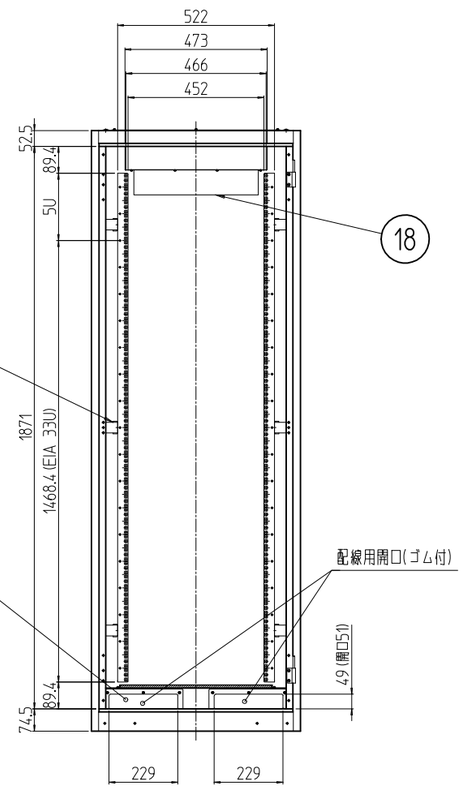

リヤドアを外した状態

注1. ラック下部は「60000mm2」以上の吸気孔を設けること。

変更 REVISIONS			
回数 REV. MARK	日付 DATE	記事 CONTENTS	変更者 REVISED BY

個数 QUANTITY	No.	図番 DRAWING No.	部品名 PART NAME	材質 MATERIAL	仕上 FINISH
1	23		アースバー	鋼板 t5.0	メッキ処理
2	22		ブランクゴム	ネオプレンゴム	「ブラック」
2	21		取付板(裏)	鋼板 t1.6	[W]:「ホワイトグレイ」メラミン塗装 [B]:「ブラック」メラミン塗装
2	20		取付板(表)		
2	19		配線カバーゴム	ネオプレンゴム	「ブラック」
1	18		軸流ファン	樹脂 等	
1	17		下部ユニット	鋼板 t1.0	「W」:ホワイトグレイ塗装 「B」:ブラック塗装
1	16		上部ユニット	鋼板 t0.8/t1.0	
4	15		ボルトキャップ	ポリプロピレン	[W]:「アイボリー」 [B]:「ブラック」
2	14		クリップ式コインロック	ステンレス等	「シルバー」
2	13		ロッド棒セット	鉄 φ6	メッキ処理
2	12		ハンドル	亜鉛ダイキャスト他	黒 他
1	11		窓	アクリル板 t5.0	「ブラウンスモーク」
1	10		天板	鋼板 t1.0他	[W]:「ホワイトグレイ」レザーサテン塗装 [B]:「ブラック」レザーサテン塗装
2	09		ノーマル側板	鋼板 t0.8	
1	08		リヤドア	鋼板 t0.8/t2.3	
1	07		アクリルドア		
12	06		PFブラケット	鋼板 t3.2	[W]:「ホワイトグレイ」メラミン塗装 [B]:「ブラック」メラミン塗装
4	05		パネルマウントフレーム	鋼板 t2.0	
6	04		サイドフレーム	鋼板 t2.3	
2	03		ボトムDフレーム	鋼板 t1.6	[W]:「ホワイトグレイ」レザーサテン塗装 [B]:「ブラック」レザーサテン塗装
2	02		トップDフレーム		
2	01		前後枠	鋼板 t1.6/t2.3	

単位 UNIT	mm	設計 DESIGNED	検図 CHECKED	承認 APPROVED
尺度 SCALE	1 : 20			

SETTSU 摂津金属工業株式会社

図名 TITLE	外観寸法
品名 NAME	大型防音ラック
型式 MODEL	NBSP-38U70C0#
図番 DRAWING No.	NBSP-051611

NBSP-38U70C0#