変更 REVISIONS			
回数 REV. MARK	日付 DATE	記事 CONTENTS	変更者 REVISED BY

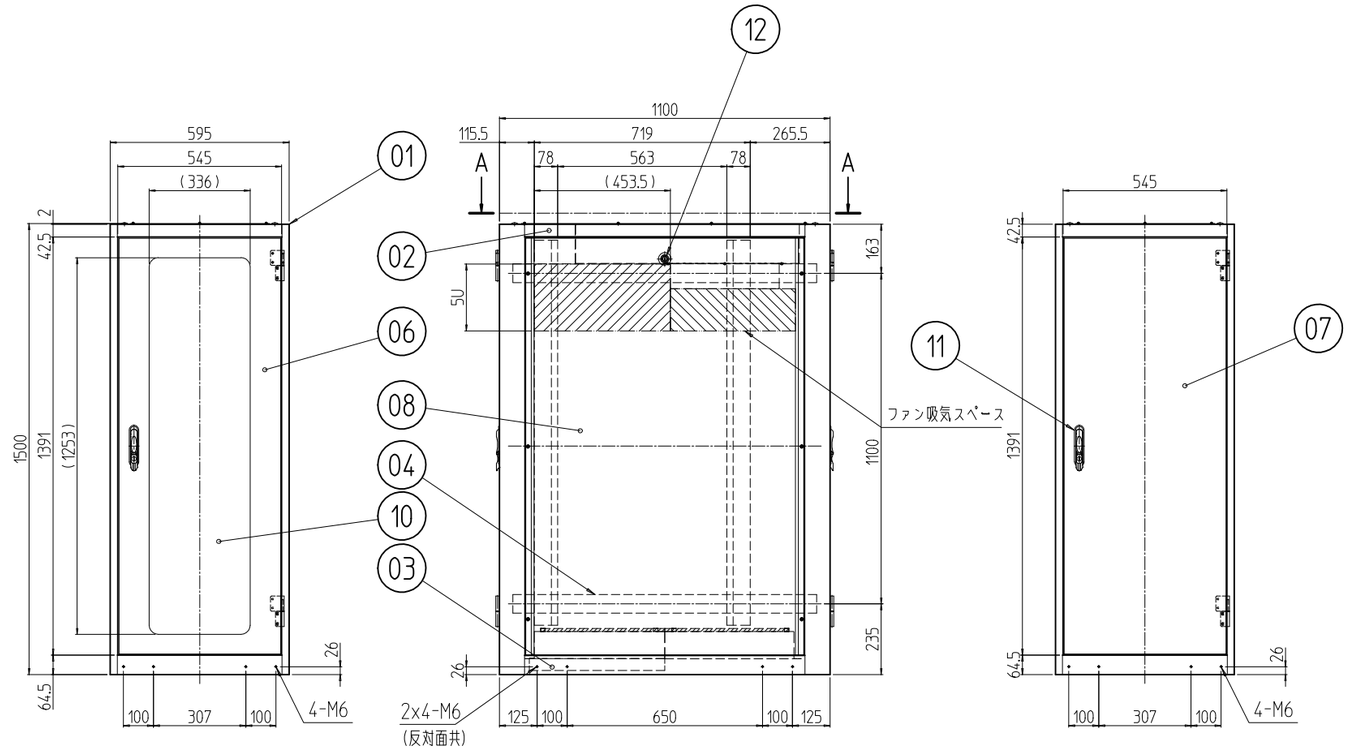

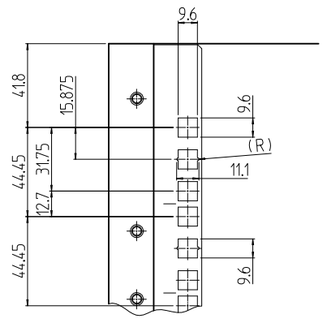

B部詳細 (1 : 3)

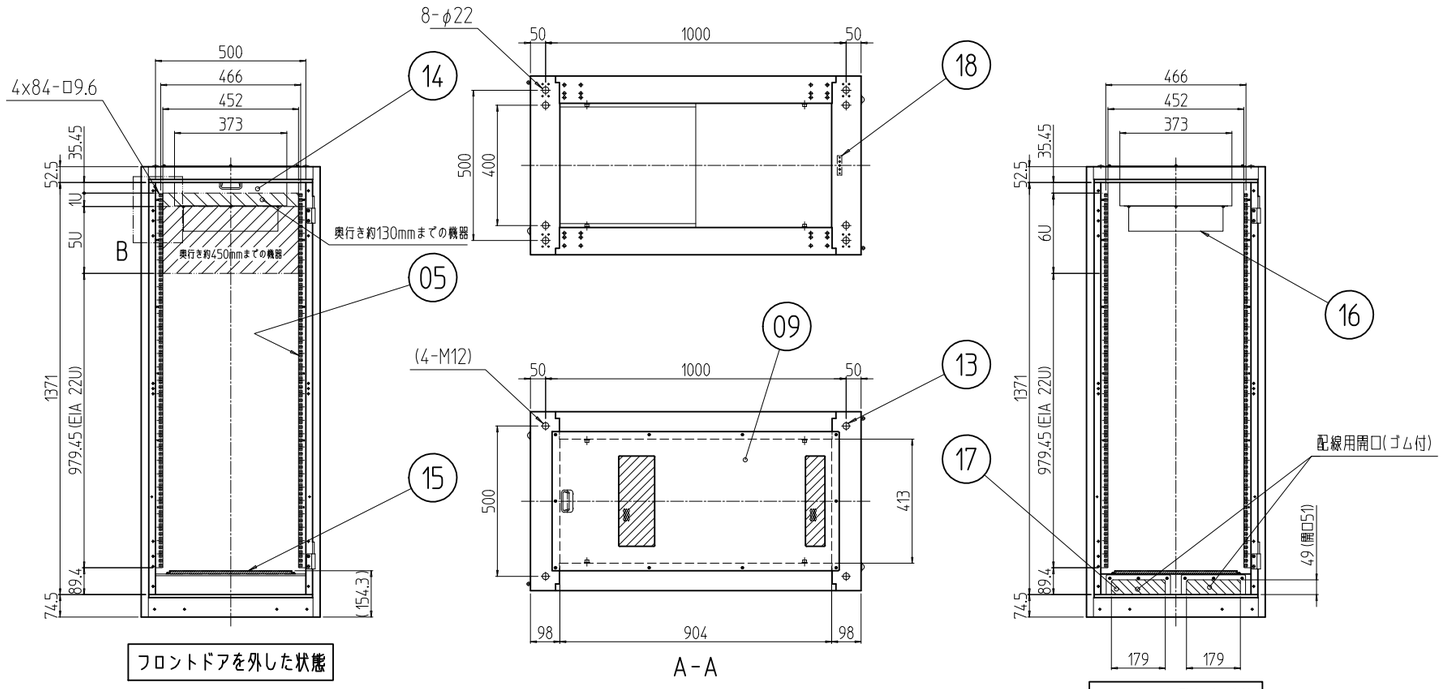

フロントドアを外した状態

A-A

リヤドアを外した状態

注1. ラック下部は「60000mm2」以上の吸気孔を設けること。

個数 QUANTITY	No.	図番 DRAWING No.	部品名 PART NAME	材質 MATERIAL	仕上 FINISH
1	18		アースバー	鋼板 t5.0	メッキ処理
2	17		配線カバーゴム	ネオプレンゴム	「ブラック」
1	16		軸流ファン	樹脂 等	
1	15		下部ユニット	鋼板 t1.0	「W」:ホワイトグレイ塗装
1	14		上部ユニット	鋼板 t0.8/t1.0	「B」:ブラック塗装
4	13		ボルトキャップ	ポリプロピレン	「W」:「アイボリー」 「B」:「ブラック」
2	12		クリップ式コインロック	ステンレス等	「シルバー」
2	11		ハンドル	亜鉛ダイキャスト他	黒 他
1	10		窓	アクリル板 t3.0	「ブルースモーク」
1	09		天板	鋼板 t1.0他	
2	08		ノーマル側板	鋼板 t0.8	「W」:「ホワイトグレイ」レザーサテン塗装 「B」:「ブラック」レザーサテン塗装
1	07		リヤドア	鋼板 t0.8/t2.3	
1	06		アクリルドア		
4	05		パネルマウントフレーム	鋼板 t2.0	「W」:「ホワイトグレイ」メラミン塗装 「B」:「ブラック」メラミン塗装
4	04		サイドフレーム	鋼板 t2.3	
2	03		ボトムDフレーム	鋼板 t1.6	「W」:「ホワイトグレイ」レザーサテン塗装 「B」:「ブラック」レザーサテン塗装
2	02		トップDフレーム		
2	01		前後枠	鋼板 t1.6/t2.3	

型式 MODEL	NBSP-28U60B0#	単位 UNIT	mm
尺度 SCALE	1 : 20	設計 DESIGNED / 検図 CHECKED / 承認 APPROVED	
図名 TITLE	外観寸法		
品名 NAME	中型防音ラック		
型式 MODEL	NBSP-28U60B0#		
図番 DRAWING No.	NBSP-030511		

出 図

SETTSU 摂津金属工業株式会社