変更 REVISIONS			
回数 REV. MARK	日付 DATE	記事 CONTENTS	変更者 REVISED BY

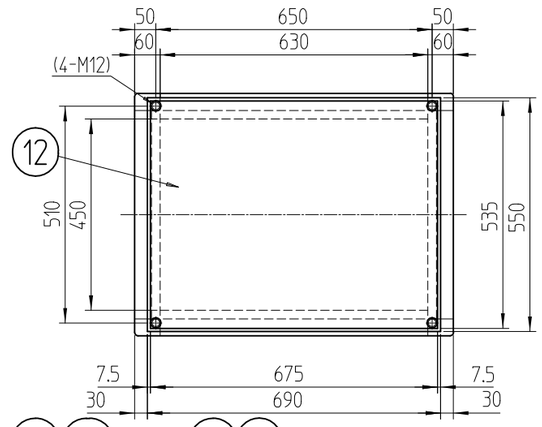

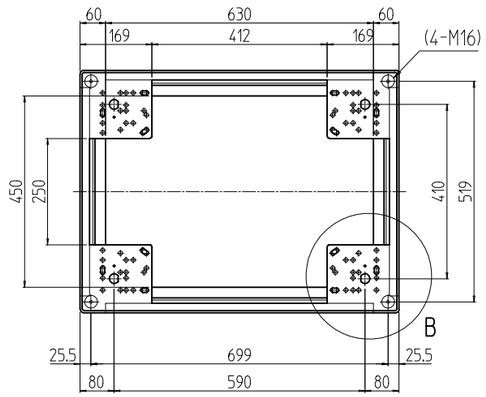

A-A

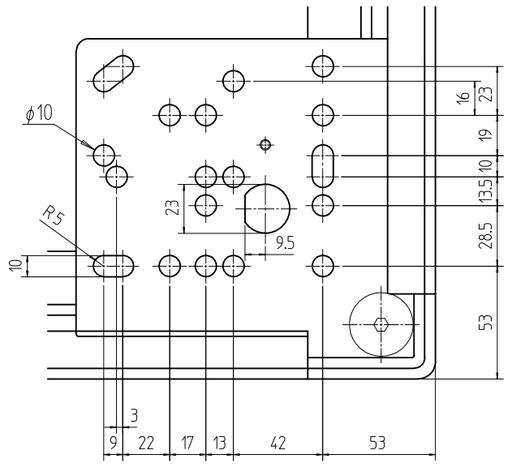

B部詳細 (1 : 2.828)

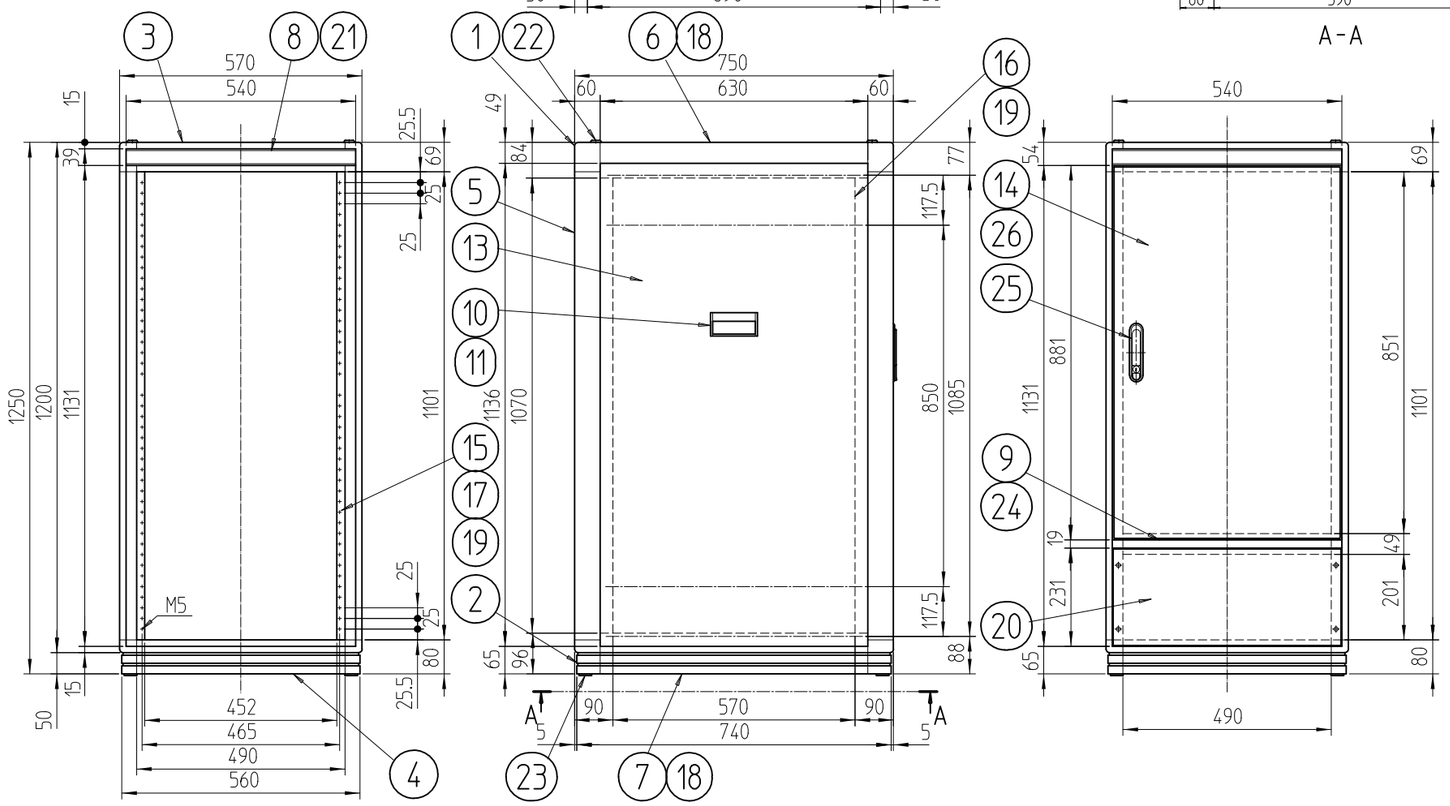

個数 QUANTITY	No.	図番 DRAWING No.	部品名 PART NAME	材質 MATERIAL	仕上 FINISH
1セット	26		ドア軸セット	Fe/ステンレス	メッキ処理/生地
1	25		フラッシュリフトハンドル	亜鉛ダイキャスト	サチライトクロームメッキ
1	24		センターフレームカバー570	ABS	「ブラック」
4	23		M16キャップ	ナイロン6	「ブラック」
4	22		M12化粧ボルト	丸鉄 φ25	メッキ処理
2	21		ネームプレート570	アルミ t1.5	「ブラック」
1	20		コネクタープレート200	アルミ t3.0	「ブラック」レザーサテン塗装
6セット	19		JIS BarNuts	アルミ押出形材	化成皮膜処理
4	18		サイドバーナット750		
4	17		パネルマウントスペーサ13	アルミ押出形材	B2アルマイト
2	16		ガイドマウントフレーム1250		
2	15		パネルマウントフレーム1250		
1	14		リヤドア1250	鋼板 t0.8/t2.0	「ブラック」レザーサテン塗装
2	13		側板12-7	鋼板 t0.8	
1	12		天板750	鋼板 t0.8	
4	11		側板ハンドル側面	アルミ押出形材	「ブラック」メラミン塗装
2	10		側板ハンドル本体		
1	9		センターフレーム570		「ブラック」レザーサテン塗装
2	8		ネームフレーム570		
2	7		ボトムDフレーム750	A6063S (強度材) T5	
2	6		トップDフレーム750		
4	5		Hフレーム1250		
2	4		ボトムWフレーム570		
2	3		トップWフレーム570		
対称部品4	2		ボトムコーナ	アルミダイキャスト	
対称部品4	1		トップコーナ		

単位 UNIT mm	設計 DESIGNED	検図 CHECKED	承認 APPROVED	図名 TITLE: 外観寸法
尺度 SCALE 1 : 14.14				品名 NAME: FDCキャビネットラック
				型式 MODEL: FDC-1250-750B
				図番 DRAWING No.: FDC-051404

MODEL 型式: FDC-1250-750B

出 図

SETTSU 摂津金属工業株式会社

A3H-A