| 変更 REVISIONS | | | |
|---|---|---|---|
| 回数 REV. MARK | 日付 DATE | 記事 CONTENTS | 変更者 REVISED BY |
| | | | |

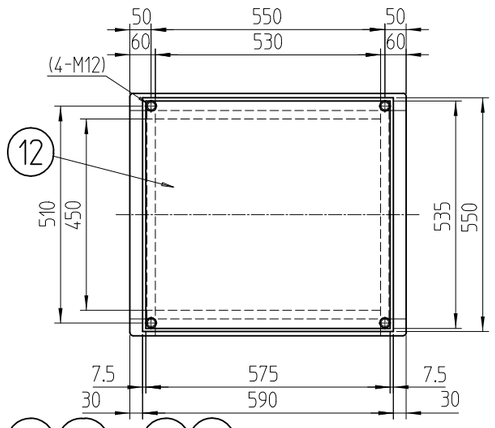


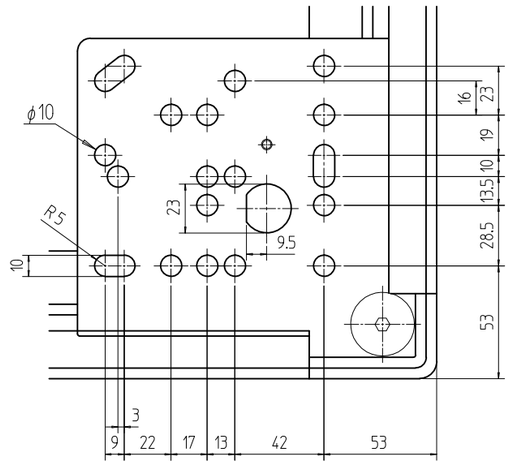


A部詳細 (1 : 2.828)

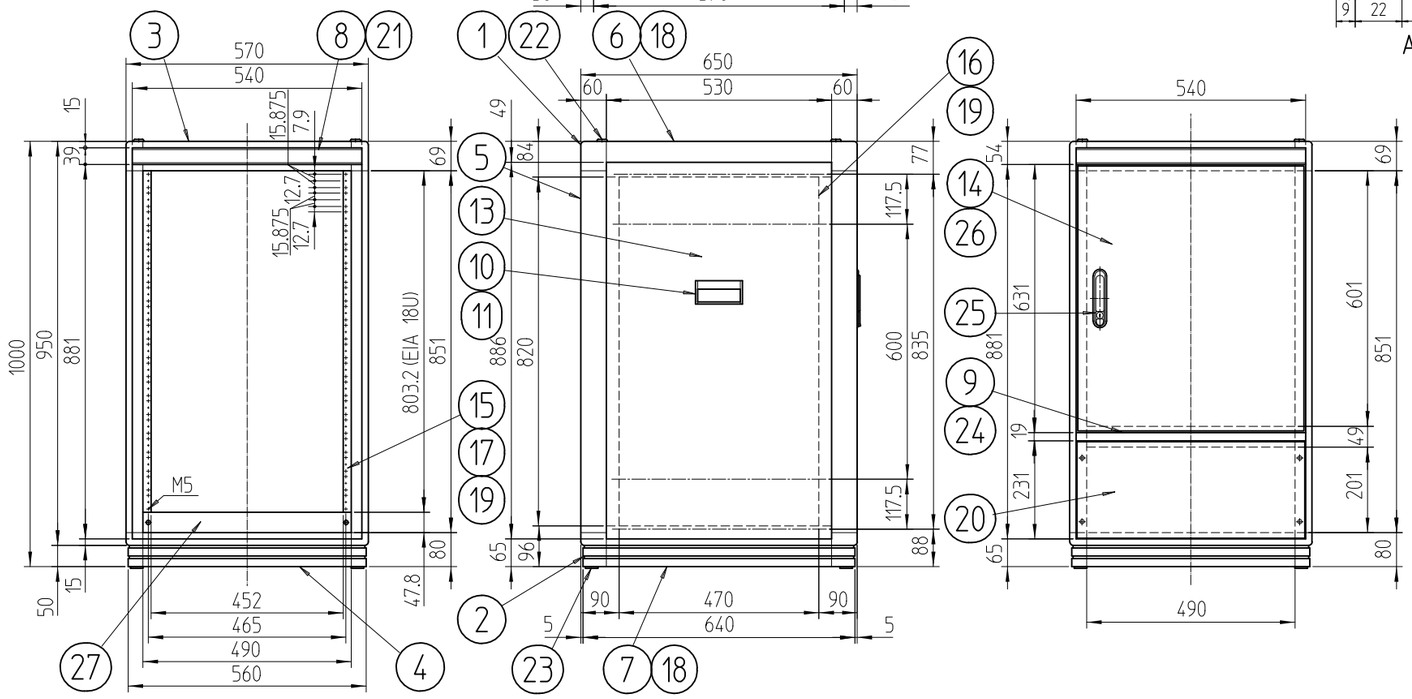


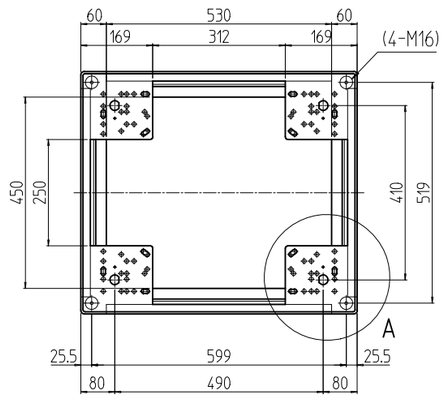


| 個数 QUANTITY | No. | 図番 DRAWING No. | 部品名 PART NAME | 材質 MATERIAL | 仕上 FINISH |
|---|---|---|---|---|---|
| 1 | 27 | | ブランクパネル1001 | アルミ t3.0 | B2アルマイト |
| 1セット | 26 | | ドア軸セット | Fe/ステンレス | メッキ処理/生地 |
| 1 | 25 | | フラッシュリフトハンドル | 亜鉛ダイキャスト | サチライトクロームメッキ |
| 1 | 24 | | センターフレームカバー570 | ABS | 「ブラック」 |
| 4 | 23 | | M16キャップ | ナイロン6 | 「ブラック」 |
| 4 | 22 | | M12化粧ボルト | 丸鉄 φ25 | メッキ処理 |
| 2 | 21 | | ネームプレート570 | アルミ t1.5 | 「ブラック」 |
| 1 | 20 | | コネクタープレート200 | アルミ t3.0 | 「ブラック」レザーサテン塗装 |
| 6セット | 19 | | スリムラインナット | アルミ押出形材 | 化成皮膜処理 |
| 4 | 18 | | サイドバーナット650 | | |
| 4 | 17 | | パネルマウントスペーサ13 | アルミ押出形材 | B2アルマイト |
| 2 | 16 | | ガイドマウントフレーム1000 | | |
| 2 | 15 | | パネルマウントフレーム1000 | | |
| 1 | 14 | | リヤドア1000 | 鋼板 t0.8/t2.0 | 「ブラック」レザーサテン塗装 |
| 2 | 13 | | 側板10-6 | 鋼板 t0.8 | |
| 1 | 12 | | 天板650 | 鋼板 t0.8 | |
| 4 | 11 | | 側板ハンドル側面 | アルミ押出形材 | 「ブラック」メラミン塗装 |
| 2 | 10 | | 側板ハンドル本体 | | |
| 1 | 9 | | センターフレーム570 | | 「ブラック」レザーサテン塗装 |
| 2 | 8 | | ネームフレーム570 | | |
| 2 | 7 | | ボトムDフレーム650 | A6063S (強度材) T5 | |
| 2 | 6 | | トップDフレーム650 | | |
| 4 | 5 | | Hフレーム1000 | | |
| 2 | 4 | | ボトムWフレーム570 | | |
| 2 | 3 | | トップWフレーム570 | | |
| 対角当4 | 2 | | ボトムコーナ | アルミダイキャスト | |
| 対角当4 | 1 | | トップコーナ | | |

| | | | |
|---|---|---|---|
| FDC-1001-650B 型式 MODEL | 単位 UNIT mm | 設計 DESIGNED / 検図 CHECKED / 承認 APPROVED | 図名 TITLE: 外観寸法 |
| | 尺度 SCALE 1 : 14.14 | | 品名 NAME: FDCキャビネットラック |
| | 出図 | | 型式 MODEL: FDC-1001-650B |
| | SETTSU 摂津金属工業株式会社 | | 図番 DRAWING No.: FDC-060804 |

A3H-A