変更 REVISIONS			
回数 REV. MARK	日付 DATE	記事 CONTENTS	変更者 REVISED BY

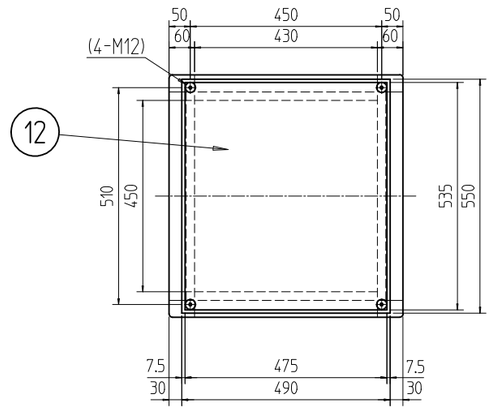

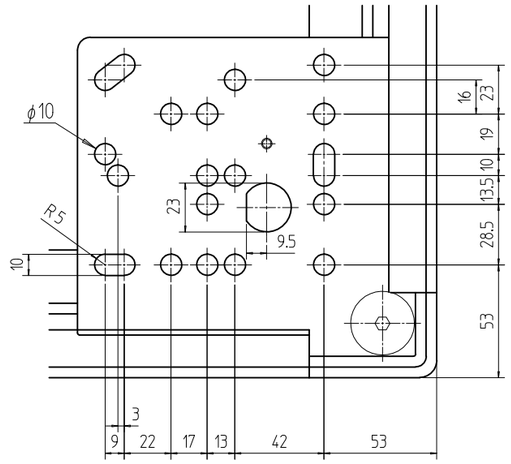

A部詳細 (1 : 2.828)

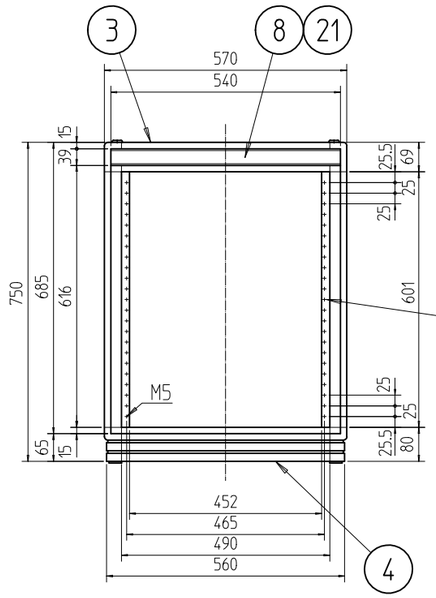

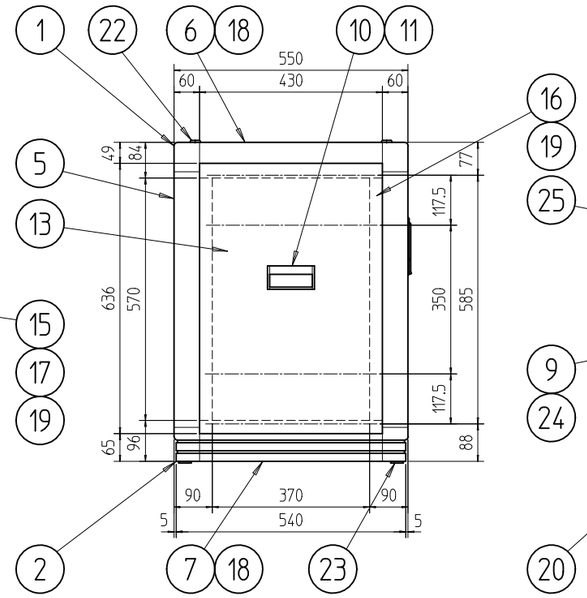

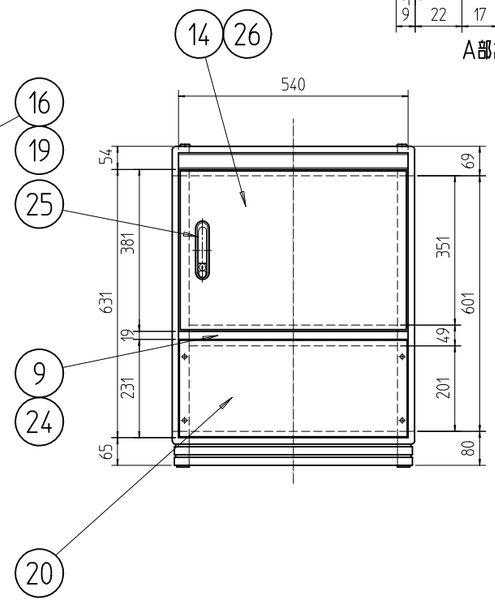

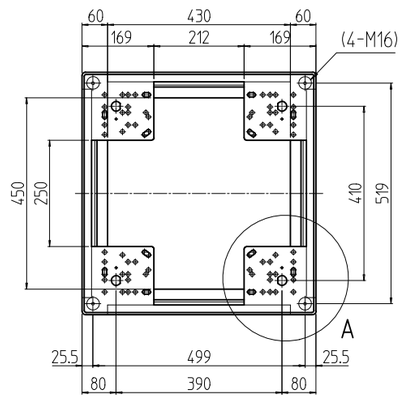

個数 QUANTITY	No.	図番 DRAWING No.	部品名 PART NAME	材質 MATERIAL	仕上 FINISH
1セット	26		ドア軸セット	Fe/ステンレス	メッキ処理/生地
1	25		フラッシュリフトハンドル	亜鉛ダイキャスト	サチライトクロームメッキ
1	24		センターフレームカバー570	ABS	「ブラック」
4	23		M16キャップ	ナイロン6	「ブラック」
4	22		M12化粧ボルト	丸鉄 φ25	メッキ処理
2	21		ネームプレート570	アルミ t1.5	「ブラック」
1	20		コネクタープレート200	アルミ t3.0	「ブラック」レザーサテン塗装
6セット	19		JIS BarNuts	アルミ押出形材	化成皮膜処理
4	18		サイドバーナット550		
4	17		パネルマウントスペーサ13	アルミ押出形材	B2アルマイト
2	16		ガイドマウントフレーム0750		
2	15		パネルマウントフレーム0750		
1	14		リヤドア0750	鋼板 t0.8/t2.0	「ブラック」レザーサテン塗装
2	13		側板07-5	鋼板 t0.8	
1	12		天板550	鋼板 t0.8	
4	11		側板ハンドル側面	アルミ押出形材	「ブラック」メラミン塗装
2	10		側板ハンドル本体		
1	9		センターフレーム570		「ブラック」レザーサテン塗装
2	8		ネームフレーム570		
2	7		ボトムDフレーム550	A6063S (強度材) T5	
2	6		トップDフレーム550		
4	5		Hフレーム0750		
2	4		ボトムWフレーム570		
2	3		トップWフレーム570		
別梱包4	2		ボトムコーナ	アルミダイキャスト	
別梱包4	1		トップコーナ		

FDC-0750-550B	MODEL 型式	単位 UNIT mm	設計 DESIGNED / 検図 CHECKED / 承認 APPROVED
		尺度 SCALE 1 : 14.14	
		出図	
		SETTSU 摂津金属工業株式会社	

図名 TITLE	外観寸法
品名 NAME	FDCキャビネットラック
型式 MODEL	FDC-0750-550B
図番 DRAWING No.	FDC-050204

A3H-C