変更 REVISIONS			
回数 REV. MARK	日付 DATE	記事 CONTENTS	変更者 REVISED BY

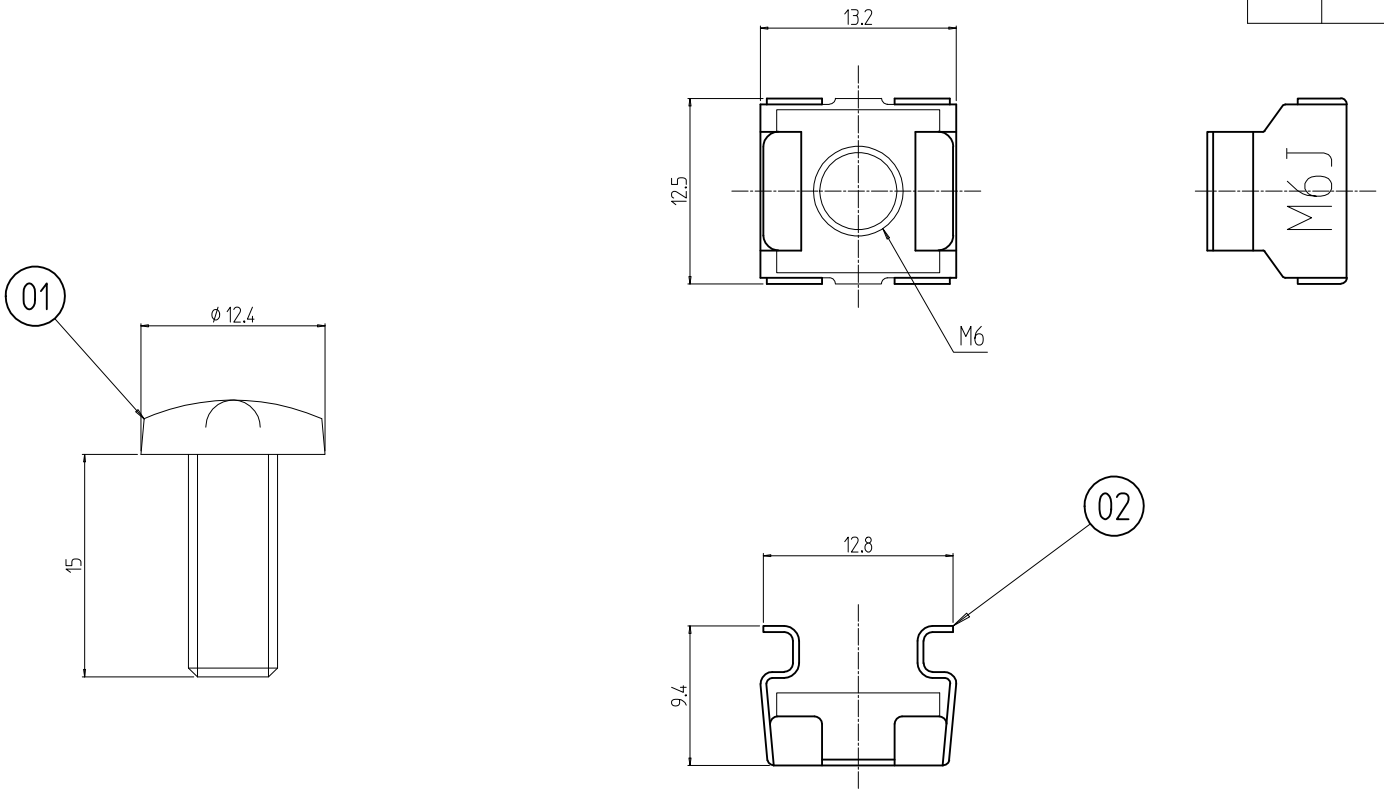

個数 QUANTITY	No.	図番 DRAWING No.	部品名 PART NAME	材質 MATERIAL	仕上 FINISH
50	02		M6ケージナット	S55C t0.4 KCH10R12TN t4.5	Ep-Fe/Cu,Ni
50	01		バインドビス M6x15	Fe	Ep-Fe/Zn5/CM2C

型式 MODEL: PBOS-B6F1550N

単位 UNIT: mm

尺度 SCALE: 2 : 1

設計 DESIGNED | 検図 CHECKED | 承認 APPROVED

出図

IDEAL 摂津金属工業株式会社

図名 TITLE: **外観寸法**

品名 NAME: M6ビス・ケージナットセット

型式 MODEL: PBOS-B6F1550N

図番 DRAWING No.: PBOS-040511

A4H-A