変更 REVISIONS			
回数 REV. MARK	日付 DATE	記事 CONTENTS	変更者 REVISED BY

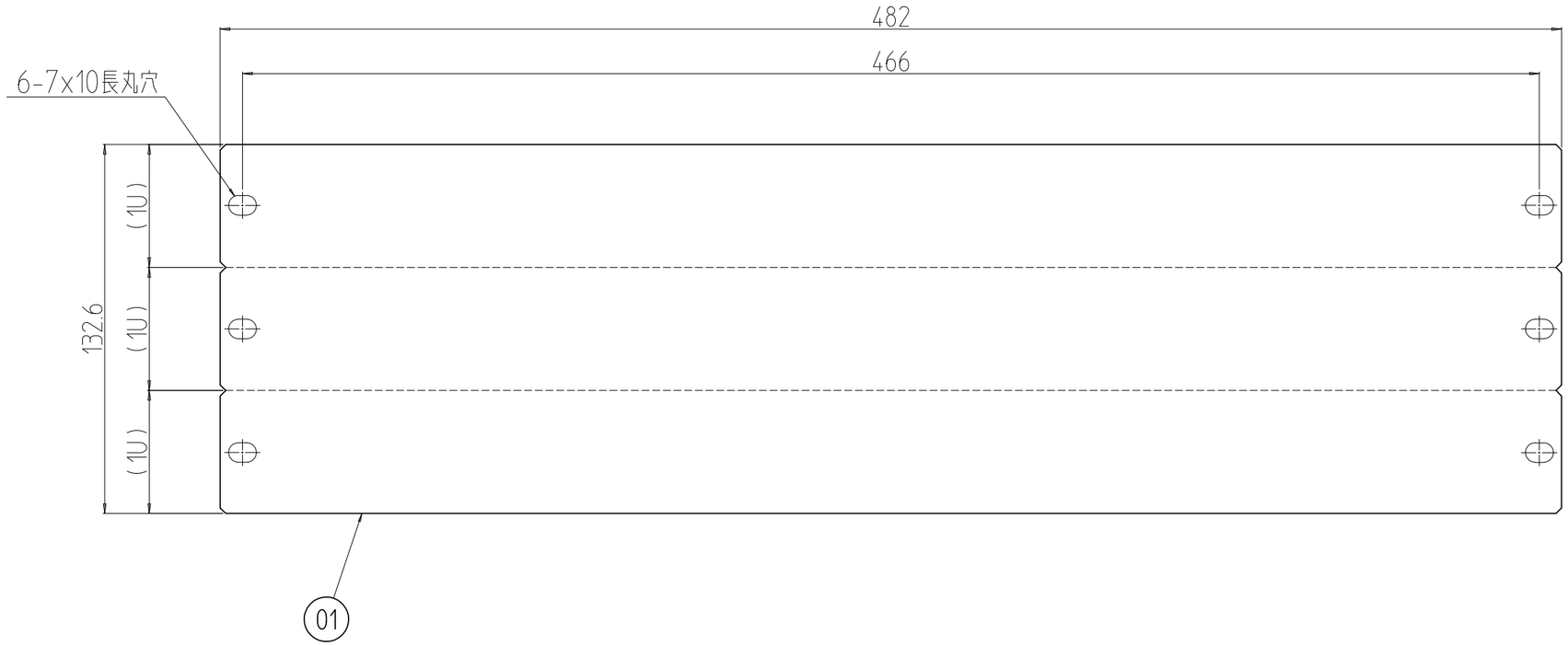

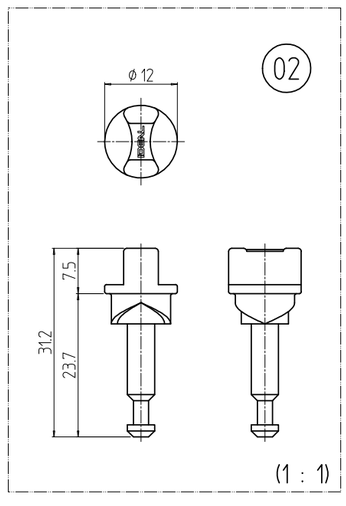

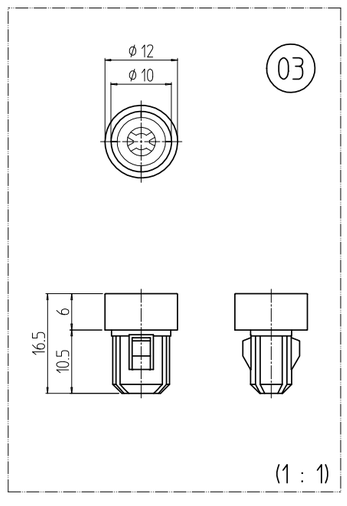

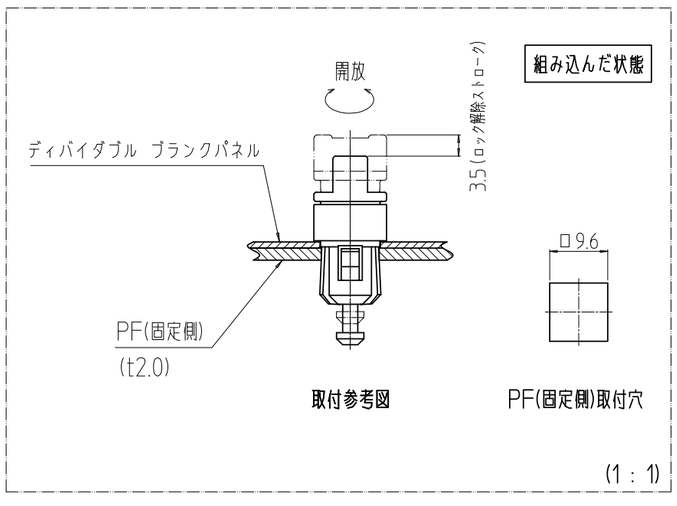

個数 QUANTITY	No.	図番 DRAWING No.	部品名 PART NAME	材質 MATERIAL	仕上 FINISH
6	03		グロメット1.2	PA(UL94V-2適合)	「ブラック」
6	02		ピン	PA(UL94V-2適合)	「ブラック」
1	01		ディバイダブル ブランクパネル 1UX3	K-GPET t1.0	「透明」

単位 UNIT mm	設計 DESIGNED	検図 CHECKED	承認 APPROVED	図名 TITLE 外観寸法
尺度 SCALE 1 : 2				品名 NAME ディバイダブル ブランクパネル
出図				型式 MODEL NPÐBP-1UX3T
IDEAL 摂津金属工業株式会社				図番 DRAWING No. NPÐBP-010011

MODEL 型式 NPÐBP-1UX3T