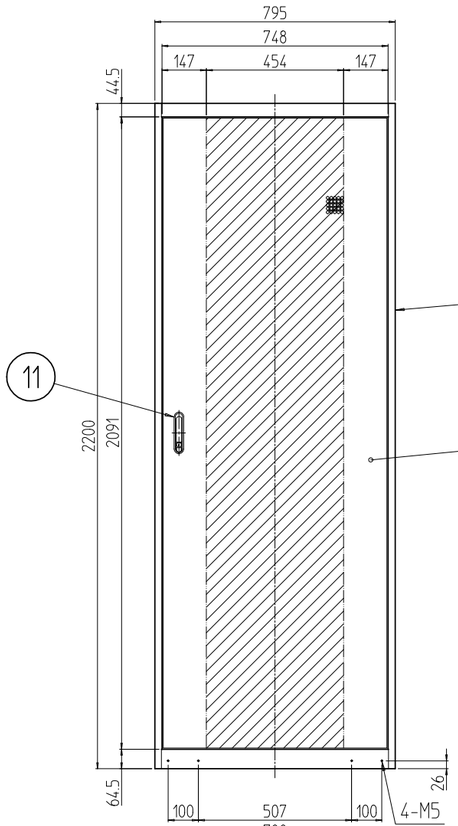

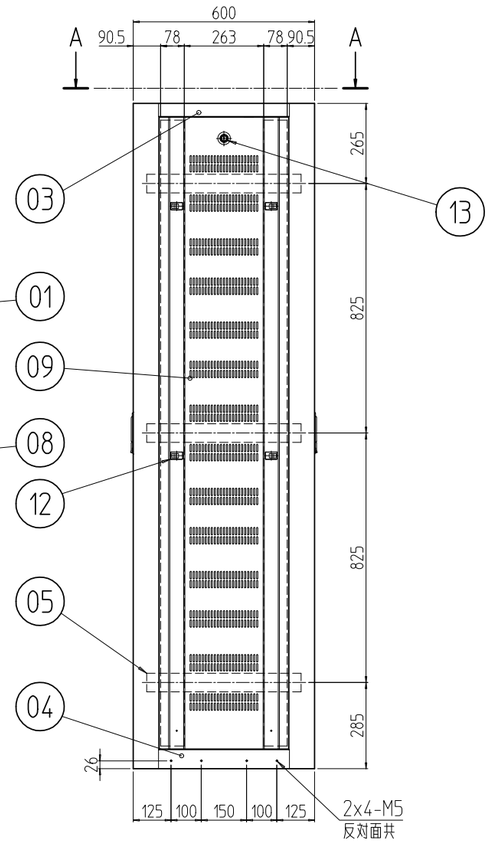

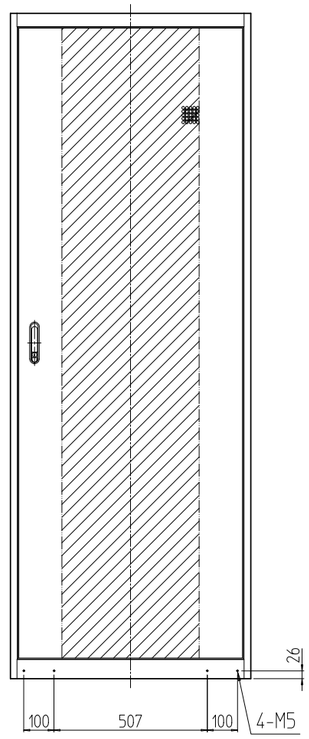

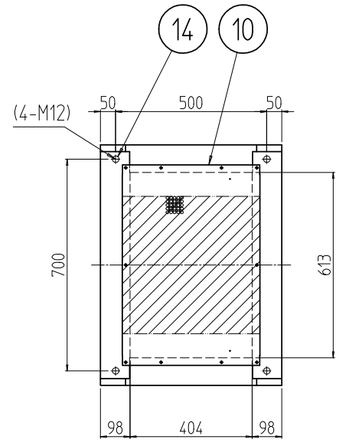

A-A

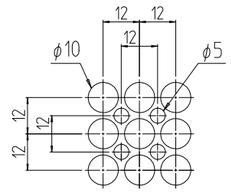

パンチング部詳細 (1 : 2)
開口率 約68%
(天板、前後ドア)

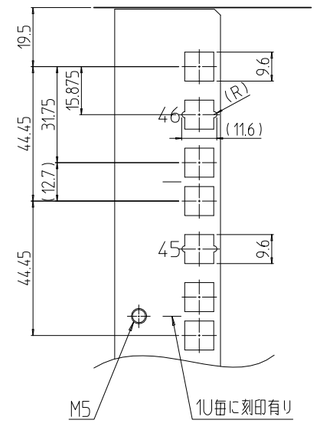

B部詳細 (1 : 2)

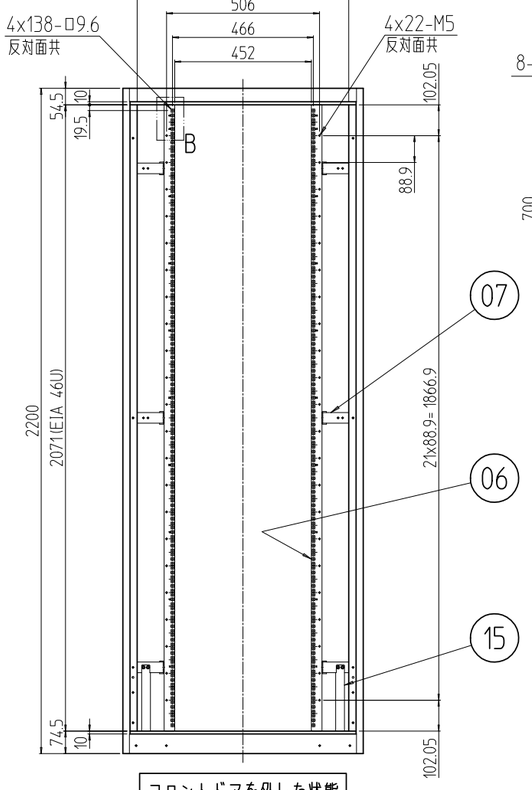

フロントドアを外した状態

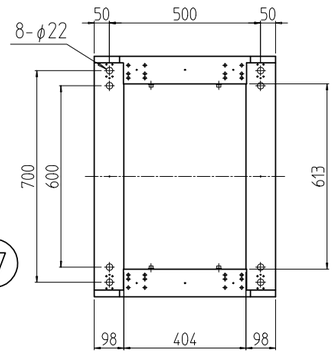

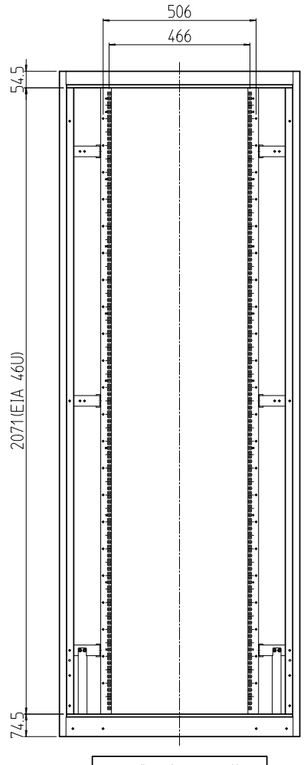

リヤドアを外した状態

変更
REVISIONS

回数 REV. MARK	日付 DATE	記事 CONTENTS	変更者 REVISED BY

個数 QUANTITY	No.	図番 DRAWING No.	部品名 PART NAME	材質 MATERIAL	仕上 FINISH
4	15		垂れ防止金具 795(2)	SPCC t2.0	「W」:「ホワイトグレイ」ED塗装 「B」:「ブラック」N1.0(25)メラミン塗装
4	14		ボルトキャップ	ポリプロピレン	「W」:「アイボリー」 「B」:「ブラック」
2	13		シリンダー錠	SUS304/ZDC	生地/クロームメッキ
8	12		ワンタッチパネルファスナ	ポリプロピレン	「ブラック」
2	11		フラッシュリフトハンドル	ZDC	サチライトクロムメッキ
1	10		ベンチレーション天板 8060	SPCC t1.0	「W」:「ホワイトグレイ」7.5Y7.4/0.8レザーサテン塗装 「B」:「ブラック」N1.0レザーサテン塗装
2	09		ベンチレーション側板 2200-600	SPCC t0.8	
2	08		ベンチレーションドア 46U-800	SPCC t0.8/t1.0/t2.0	
12	07		PFブラケット 795	SPCC t3.2	「W」:「ホワイトグレイ」ED塗装 「B」:「ブラック」N1.0(25)メラミン塗装
4	06		パネルマウントフレーム 46U	SPCC t2.0	
6	05		サイドフレーム 600	SPCC t2.3	
2	04		ボトムDフレーム 600	SPCC t1.6	「W」:「ホワイトグレイ」7.5Y7.4/0.8レザーサテン塗装 「B」:「ブラック」N1.0レザーサテン塗装
2	03		トップDフレーム 600		
~~1~~	~~02~~		~~後枠 795-2200~~		
2	01		前後枠 795-2200	SPCC t1.6/t3.2	

SSR-46U8060V2# MODEL 型式

単位 UNIT mm
尺度 SCALE 1 : 20

設計 DESIGNED | 検図 CHECKED | 承認 APPROVED

出図

IDEAL 摂津金属工業株式会社

図名 TITLE **外観寸法**
品名 NAME スチールサーバーラック(Vタイプ)
型式 MODEL SSR-46U8060V2#
図番 DRAWING No. SSR-132411