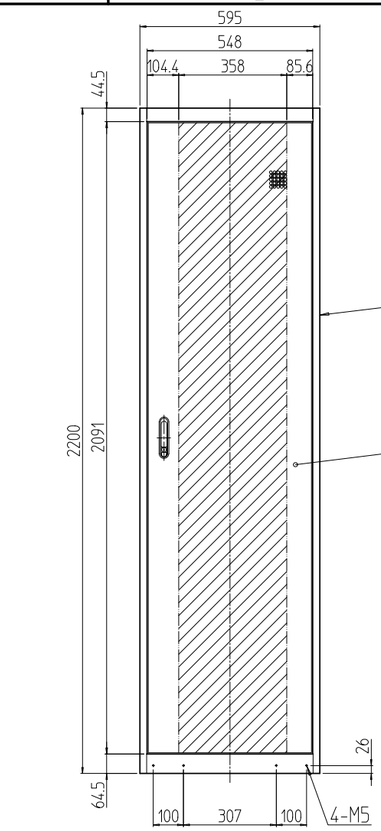

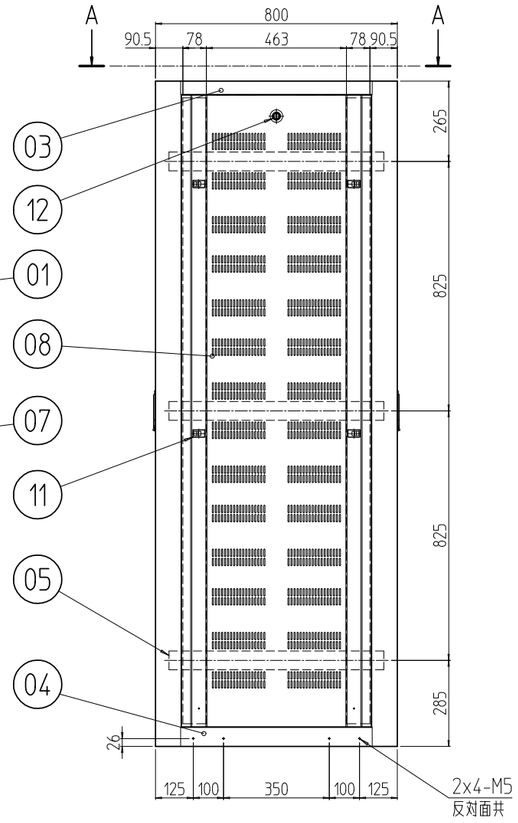

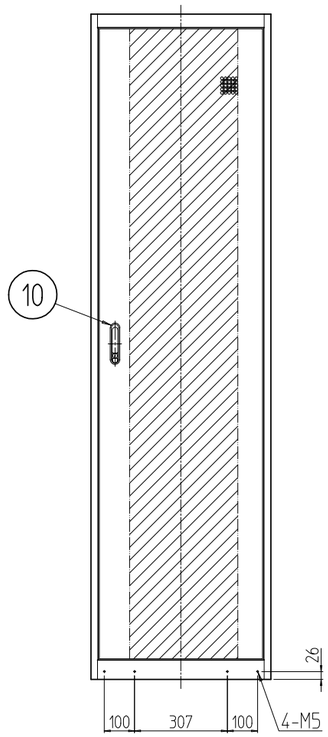

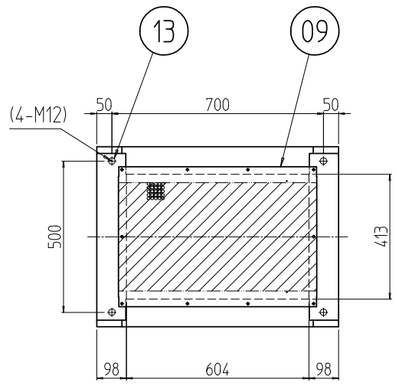

A-A

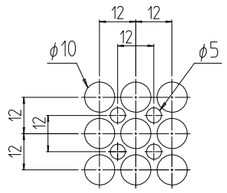

パンチング部詳細 (1 : 2)
開口率 約68%
(前後ドア・天板)

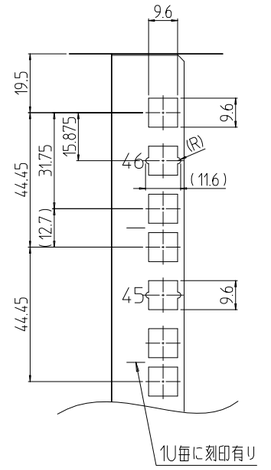

B部詳細 (1 : 2)

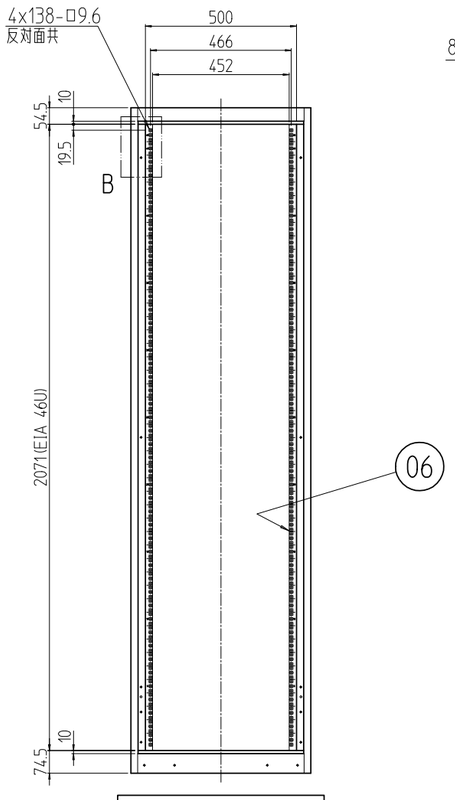

フロントドアを外した状態

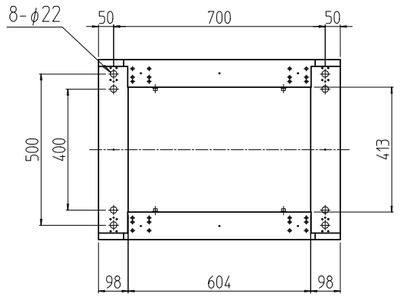

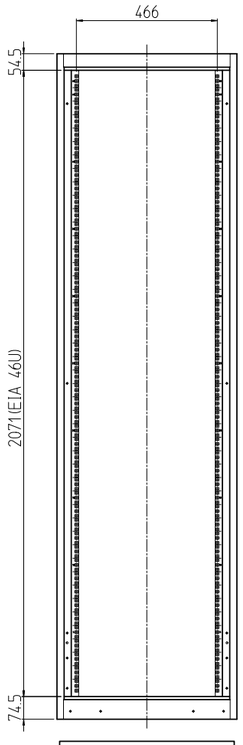

リヤドアを外した状態

変更 REVISIONS			
回数 REV. MARK	日付 DATE	記事 CONTENTS	変更者 REVISED BY

個数 QUANTITY	No.	図番 DRAWING No.	部品名 PART NAME	材質 MATERIAL	仕上 FINISH
4	13		ボルトキャップ	ポリプロピレン	[W]:[アイボリー] [B]:[ブラック]
2	12		シリンダー錠	SUS304/ZDC	生地/クロームメッキ
8	11		ワンタッチパネルファスナ	ポリプロピレン	[ブラック]
2	10		フラッシュリフトハンドル	ZDC	サチライトクロムメッキ
1	09		ベンチレーション天板 6080	SPCC t1.0	[W]:[ホワイトグレイ]7.5Y7.4/0.8レザーサテン塗装 [B]:[ブラック]N1.0レザーサテン塗装
2	08		ベンチレーション側板 2200-800	SPCC t0.8	
2	07		ベンチレーションドア 46U-600	SPCC t0.8/t1.0/t2.0	
4	06		パネルマウントフレーム 46U	SPCC t2.0	[W]:[ホワイトグレイ]ED塗装 [B]:[ブラック]N1.0(25)メラミン塗装
6	05		サイドフレーム 800	SPCC t2.3	
2	04		ボトムDフレーム 800	SPCC t1.6	[W]:[ホワイトグレイ]7.5Y7.4/0.8レザーサテン塗装 [B]:[ブラック]N1.0レザーサテン塗装
2	03		トップDフレーム 800		
~~1~~	~~02~~		~~後枠 595-2200~~		
2	01		前後枠 595-2200	SPCC t1.6/t3.2	

型式 MODEL	SSR-46U6080V2#	単位 UNIT mm	設計 DESIGNED / 検図 CHECKED / 承認 APPROVED	図名 TITLE: 外観寸法
		尺度 SCALE 1 : 20		品名 NAME: スチールサーバーラック(Vタイプ)
		出図		型式 MODEL: SSR-46U6080V2#
		IDEAL 摂津金属工業株式会社		図番 DRAWING No.: SSR-130611