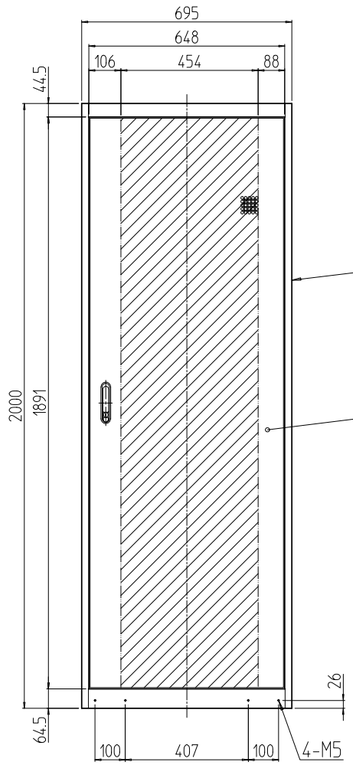

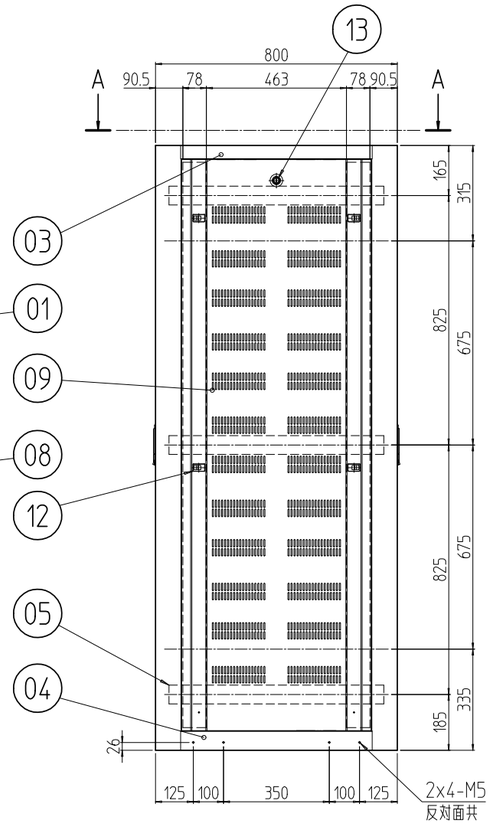

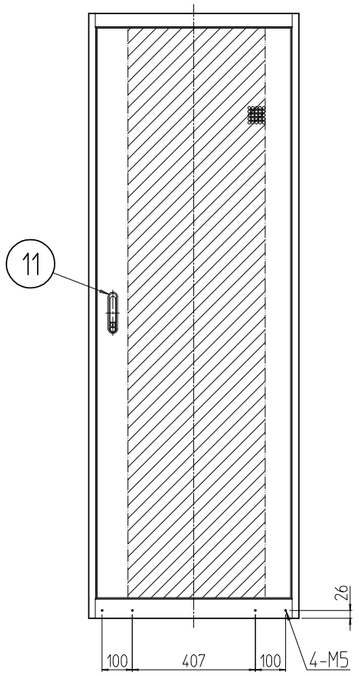

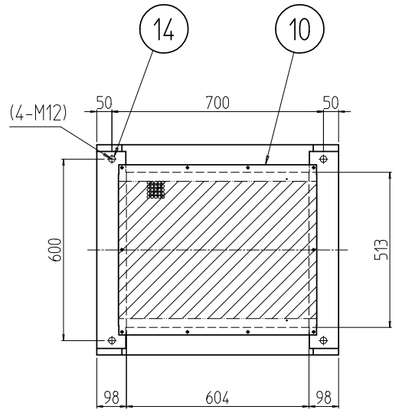

A-A

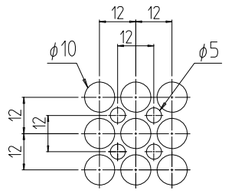

パンチング部詳細 (1 : 2)
開口率 約68%
(前後ドア・天板)

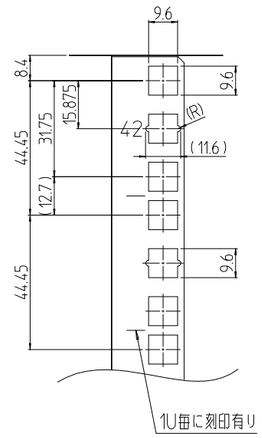

B部詳細 (1 : 2)

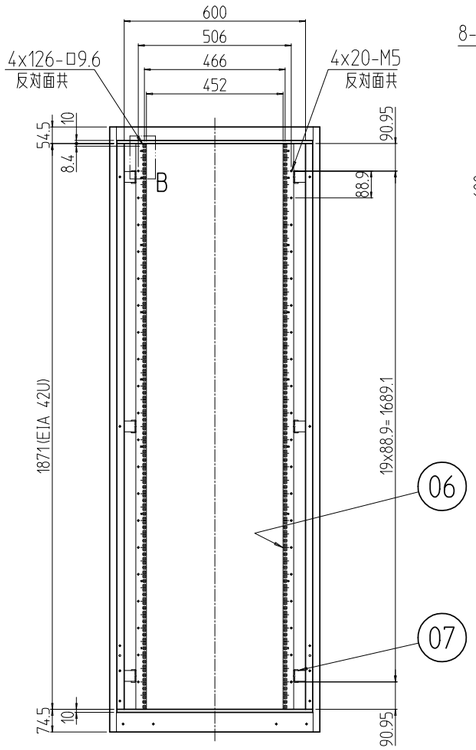

フロントドアを外した状態

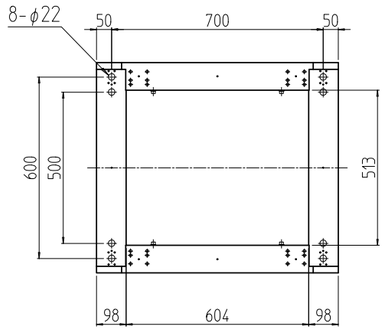

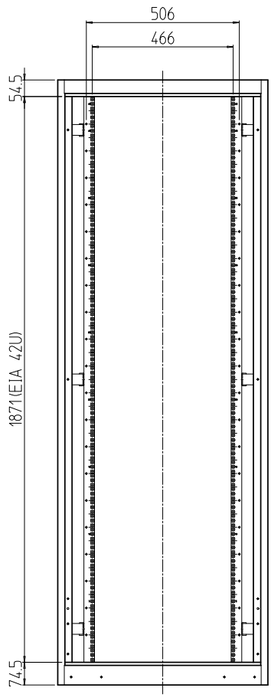

リヤドアを外した状態

変更 REVISIONS			
回数 REV. MARK	日付 DATE	記事 CONTENTS	変更者 REVISED BY

個数 QUANTITY	No.	図番 DRAWING No.	部品名 PART NAME	材質 MATERIAL	仕上 FINISH
4	14		ボルトキャップ	ポリプロピレン	「W」:「アイボリー」 「B」:「ブラック」
2	13		シリンダー錠	SUS304/ZDC	生地/クロームメッキ
8	12		ワンタッチパネルファスナ	ポリプロピレン	「ブラック」
2	11		フラッシュリフトハンドル	ZDC	サチライトクロムメッキ
1	10		ベンチレーション天板 7080	SPCC t1.0	「W」:「ホワイトグレイ」7.5Y7.4/0.8レザーサテン塗装 「B」:「ブラック」N1.0レザーサテン塗装
2	09		ベンチレーション側板 2000-800	SPCC t0.8	
2	08		ベンチレーションドア 42U-700	SPCC t0.8/t1.0/t2.0	
12	07		PFブラケット 695	SPCC t3.2	「W」:「ホワイトグレイ」JED塗装 「B」:「ブラック」N1.0(25)メラミン塗装
4	06		パネルマウントフレーム 42U	SPCC t2.0	
6	05		サイドフレーム 800	SPCC t2.3	
2	04		ボトムDフレーム 800	SPCC t1.6	「W」:「ホワイトグレイ」7.5Y7.4/0.8レザーサテン塗装 「B」:「ブラック」N1.0レザーサテン塗装
2	03		トップDフレーム 800		
~~1~~	~~02~~		~~後枠 695-2000~~		
2	01		前後枠 695-2000	SPCC t1.6/t3.2	

単位 UNIT	mm	設計 DESIGNED	図名 TITLE 外観寸法
尺度 SCALE	1 : 20	検図 CHECKED	品名 NAME スチールサーバーラック(Vタイプ)
MODEL	SSR-42U7080V2#	承認 APPROVED	型式 MODEL SSR-42U7080V2#
型式	SSR-42U7080V2#	出図	図番 DRAWING No. SSR-121611

IDEAL 摂津金属工業株式会社