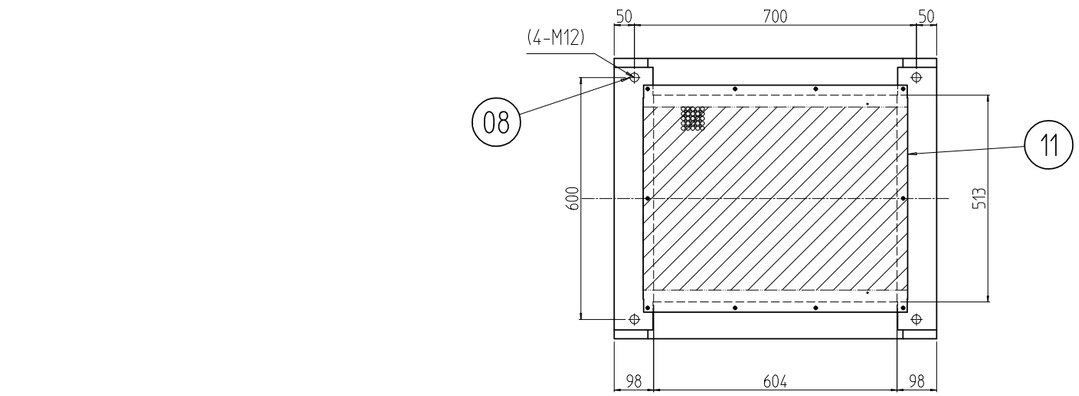

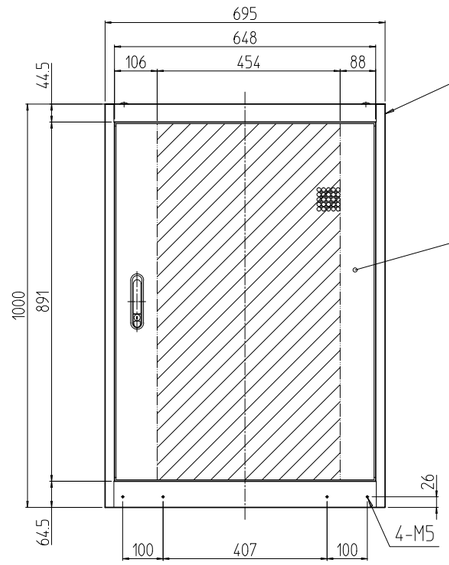

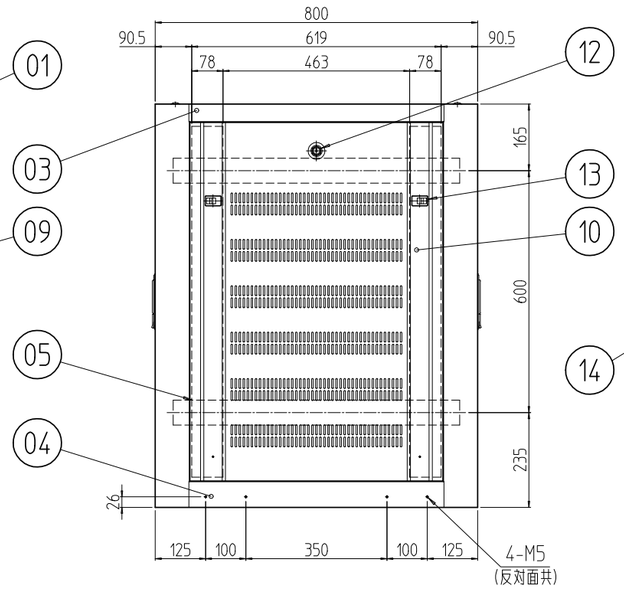

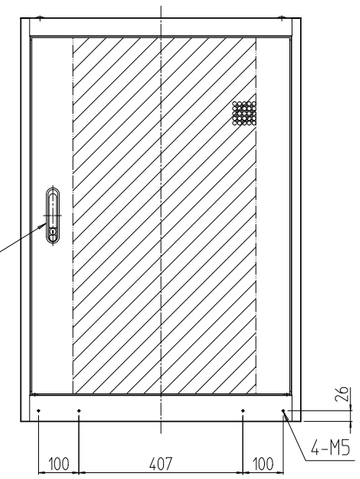

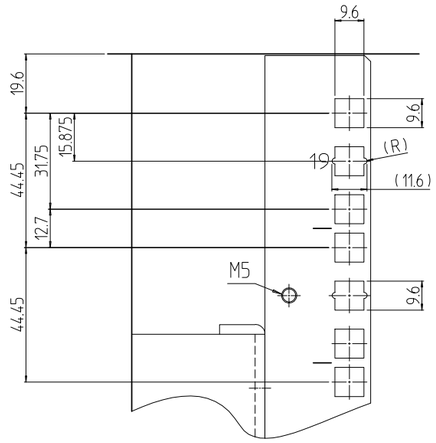

A部詳細 (1 : 2)

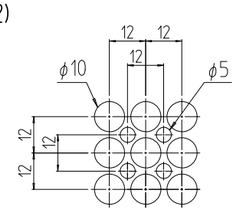

パンチング部詳細 (1 : 2)
開口率 約68%
(前後ドア・天板)

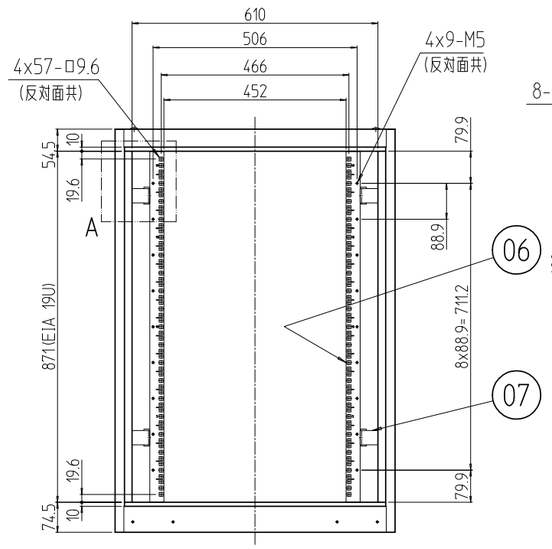

フロントドアを外した状態

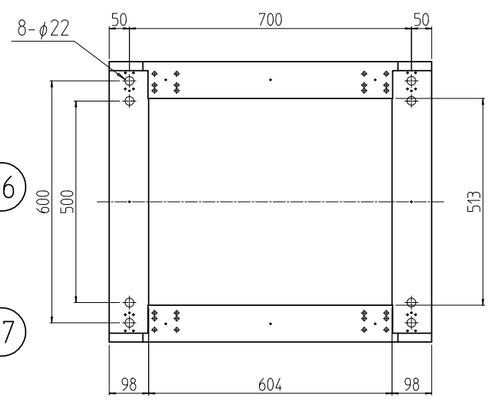

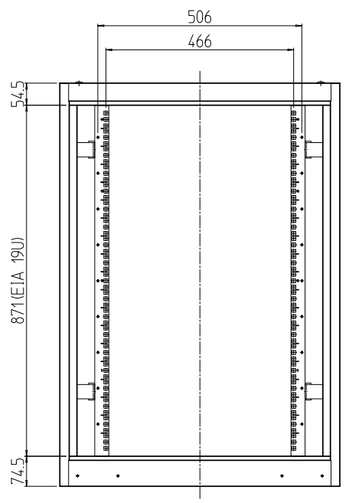

リヤドアを外した状態

変更 REVISIONS			
回数 REV. MARK	日付 DATE	記事 CONTENTS	変更者 REVISED BY

個数 QUANTITY	No.	図番 DRAWING No.	部品名 PART NAME	材質 MATERIAL	仕上 FINISH
2	14		フラッシュリフトハンドル	ZDC	サチライトクロムメッキ
4	13		ワンタッチパネルファスナ	ポリプロピレン	「ブラック」
2	12		シリンダー錠	SUS304/ZDC	生地/クロームメッキ
1	11		ベンチレーション天板	SPCC t1.0	「W」:「ホワイトグレイ」7.5Y7.4/0.8レザーサテン塗装 「B」:「ブラック」N1.0レザーサテン塗装
2	10		ベンチレーション側板	SPCC t0.8	
2	09		ベンチレーションドア	SPCC t1.0/t2.0	
4	08		ボルトキャップ	ポリプロピレン	「W」:「アイボリー」 「B」:「ブラック」
8	07		PFブラケット	SPCC t3.2	「W」:「ホワイトグレイ」ED塗装 「B」:「ブラック」N1.0(25)メラミン塗装
4	06		パネルマウントフレーム	SPCC t2.0	
4	05		サイドフレーム	SPCC t2.3	
2	04		ボトムDフレーム	SPCC t1.6	「W」:「ホワイトグレイ」7.5Y7.4/0.8レザーサテン塗装 「B」:「ブラック」N1.0レザーサテン塗装
2	03		トップDフレーム		
~~1~~	~~02~~		~~後枠C~~		
2	01		前後枠C	SPCC t1.6/t2.3	

型式 MODEL	SSR-19U7080V2#	単位 UNIT	mm
尺度 SCALE	1 : 15	設計 DESIGNED / 検図 CHECKED / 承認 APPROVED	
出図			
IDEAL	摂津金属工業株式会社		

図名 TITLE	外観寸法
品名 NAME	スチールサーバーラック(Vタイプ)
型式 MODEL	SSR-19U7080V2#
図番 DRAWING No.	SSR-151611