変更 REVISIONS			
回数 REV. MARK	日付 DATE	記事 CONTENTS	変更者 REVISED BY

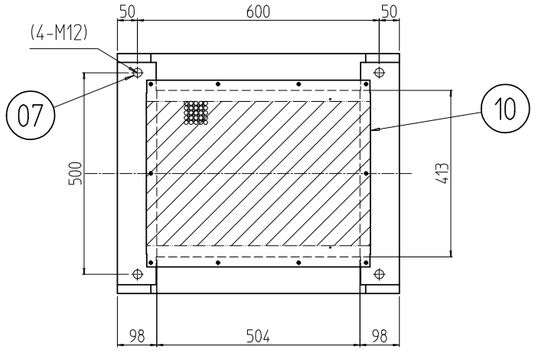

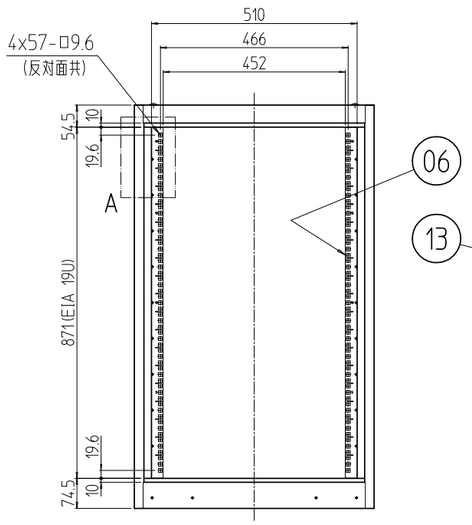

フロントドアを外した状態

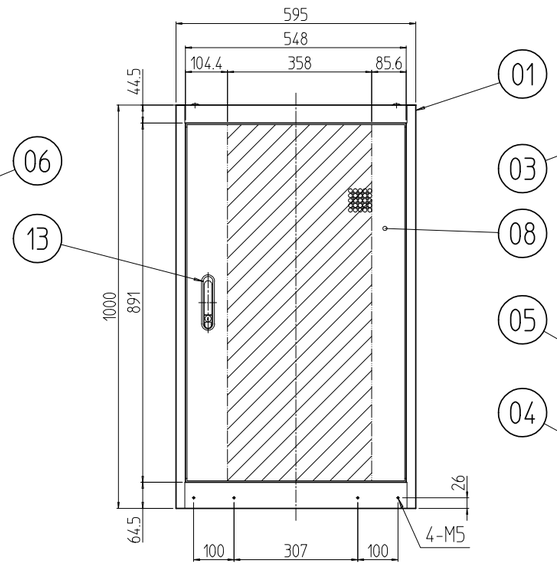

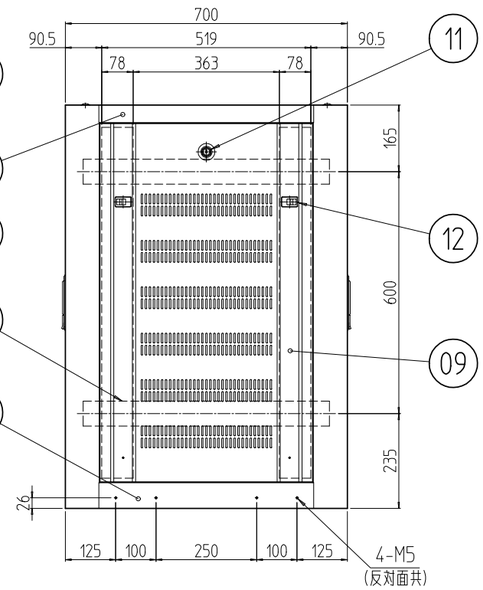

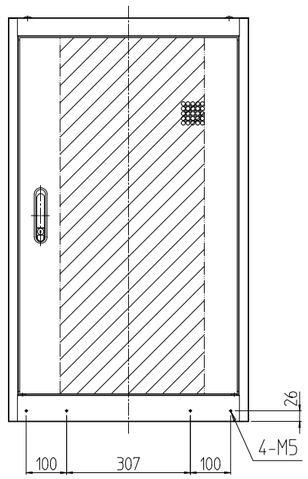

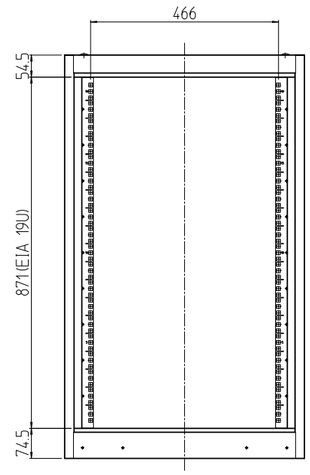

リヤドアを外した状態

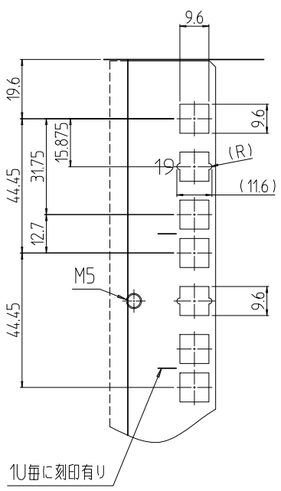

A部詳細 (1 : 2)

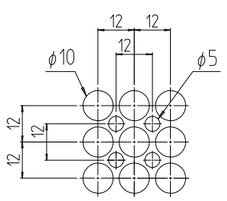

パンチング部詳細 (1 : 2)
開口率 約68%
(前後ドア・天板)

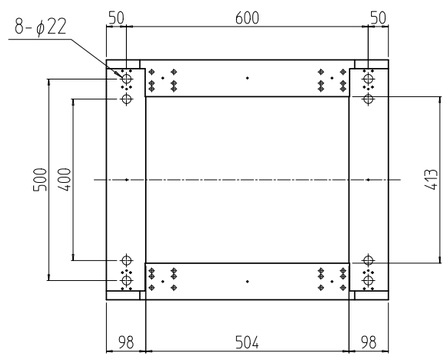

個数 QUANTITY	No.	図番 DRAWING No.	部品名 PART NAME	材質 MATERIAL	仕上 FINISH
2	13		フラッシュリフトハンドル	ZDC	サチライトクロムメッキ
4	12		ワンタッチパネルファスナ	ポリプロピレン	「ブラック」
2	11		シリンダー錠	SUS304/ZDC	生地/クロームメッキ
1	10		ベンチレーション天板	SPCC t1.0	[W]:[ホワイトグレイ]7.5Y7.4/0.8レザーサテン塗装 [B]:[ブラック]N1.0レザーサテン塗装
2	09		ベンチレーション側板	SPCC t0.8	
2	08		ベンチレーションドア	SPCC t1.0/t2.0	
4	07		ボルトキャップ	ポリプロピレン	[W]:[アイボリー] [B]:[ブラック]
4	06		パネルマウントフレーム	SPCC t2.0	[W]:[ホワイトグレイ]ED塗装 [B]:[ブラック]N1.0(25)メラミン塗装
4	05		サイドフレーム	SPCC t2.3	
2	04		ボトムDフレーム	SPCC t1.6	[W]:[ホワイトグレイ]7.5Y7.4/0.8レザーサテン塗装 [B]:[ブラック]N1.0レザーサテン塗装
2	03		トップDフレーム		
~~1~~	~~02~~		~~後枠C~~		
2	01		前後枠C	SPCC t1.6/t2.3	

単位 UNIT mm	設計 DESIGNED	検図 CHECKED	承認 APPROVED	図名 TITLE: 外観寸法
尺度 SCALE 1 : 15				品名 NAME: スチールサーバーラック(Vタイプ)
出図				型式 MODEL: SSR-19U6070V2#
IDEAL 摂津金属工業株式会社				図番 DRAWING No.: SSR-150511

型式 MODEL: SSR-19U6070V2#