変更 REVISIONS			
回数 REV. MARK	日付 DATE	記事 CONTENTS	変更者 REVISED BY

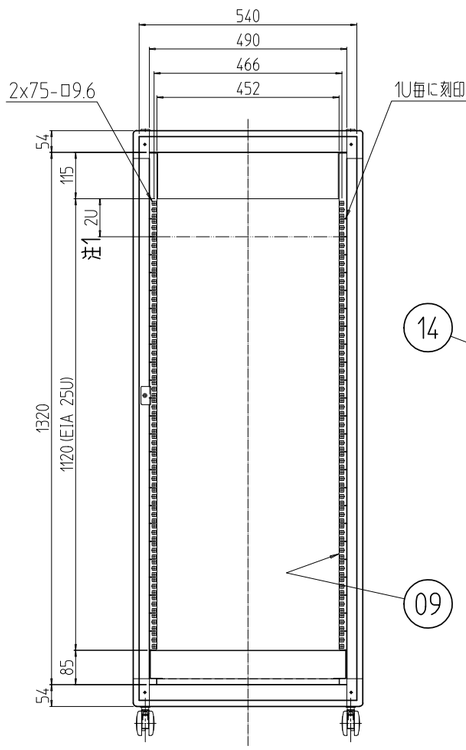

フロントドアを外した状態

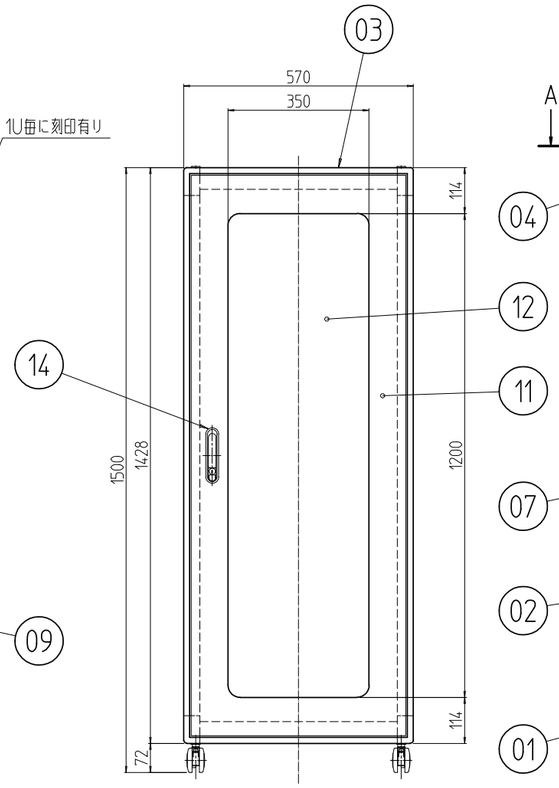

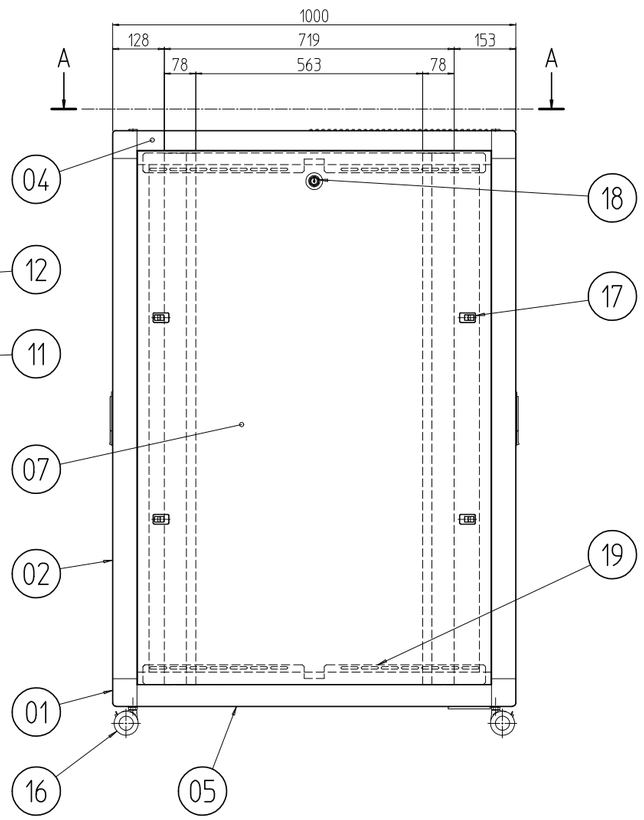

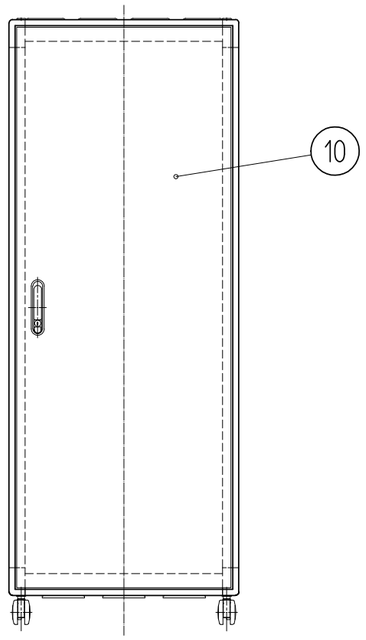

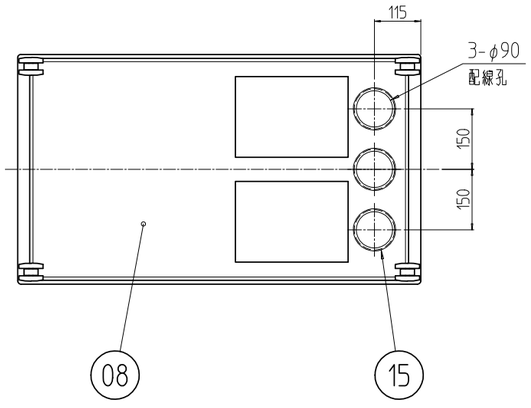

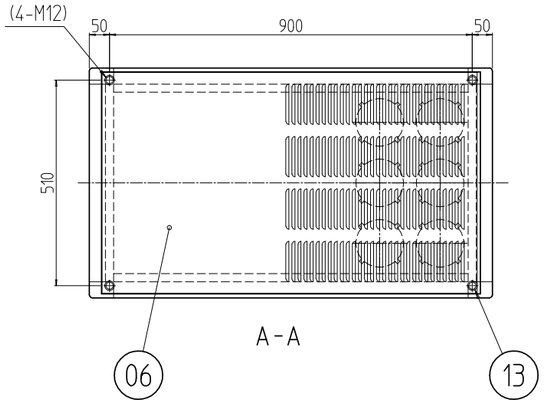

注1. ラック上部2Uに機器を実装する際は、
ファンモーター吸入口を塞がないようにして下さい。
(機器奥行き500mmまで)

個数 QUANTITY	No.	図番 DRAWING No.	部品名 PART NAME	材質 MATERIAL	仕上 FINISH
4	19		サイドフレーム	SPCC t2.3	「WG」:「ホワイトグレイ」ED塗装 「BK」:「ブラック」N1.0(25)メラミン塗装
2	18		シリンダー錠	SUS304/ZDC	生地/クロームメッキ
8	17		ワンタッチパネルファスナ	ポリプロピレン	「ブラック」
4	16		キャスター	アルミ合金等	「ブラック」
8	15		難燃性膜付グロメット	ネオプレンゴム	「ブラック」
2	14		フラッシュリフトハンドル	ZDC	サチライトクロムメッキ
4	13		M12化粧ボルト	丸鉄 φ25	Ep-Fe/Ni5b,Cr0.1r
1	12		窓	アクリル板 t5.0	「ミスティースモーク」
1	11		フロントドア	SPCC t0.8/t2.0/t3.2	「WG」:「ホワイトグレイ」7.5Y7.4/0.8(25)メラミン塗装 「BK」:「ブラック」N1.0レザーサテン塗装
1	10		リヤドア		
対角計4	09		パネルマウントフレーム	SPCC t2.0	「WG」:「ホワイトグレイ」ED塗装 「BK」:「ブラック」N1.0(25)メラミン塗装
1	08		下板	SPCC t0.8	「WG」:「ホワイトグレイ」7.5Y7.4/0.8(25)メラミン塗装 「BK」:「ブラック」N1.0レザーサテン塗装
2	07		側板		
1	06		天板		
2	05		ボトムDフレーム	A6N01S T5	
2	04		トップDフレーム		
4	03		Wフレーム		
4	02		Hフレーム		
対角計8	01		トップコーナー	ADC-12	

単位 UNIT mm	設計 DESIGNED	検図 CHECKED	承認 APPROVED	図名 TITLE 外観寸法
尺度 SCALE 1 : 15				品名 NAME 中型防音ラック
出図				型式 MODEL NBSD-25U57A0##
IDEAL 摂津金属工業株式会社				図番 DRAWING No. NBSD-210011

型式 MODEL NBSD-25U57A0##