変更 REVISIONS			
回数 REV. MARK	日付 DATE	記事 CONTENTS	変更者 REVISED BY

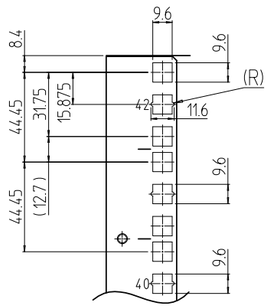

B部詳細 (1 : 3)

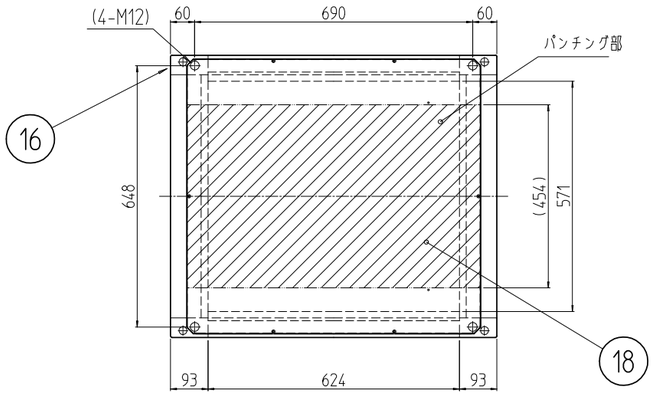

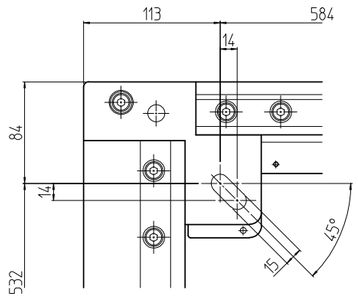

A部詳細 (1 : 5)

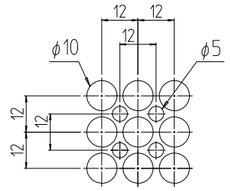

パンチング部詳細 (1 : 2)

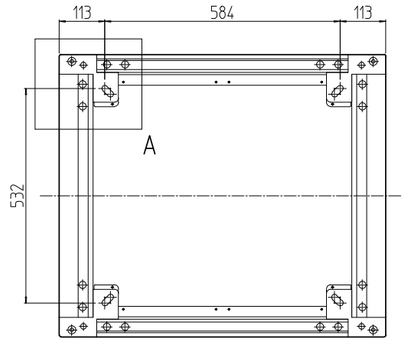

C-C

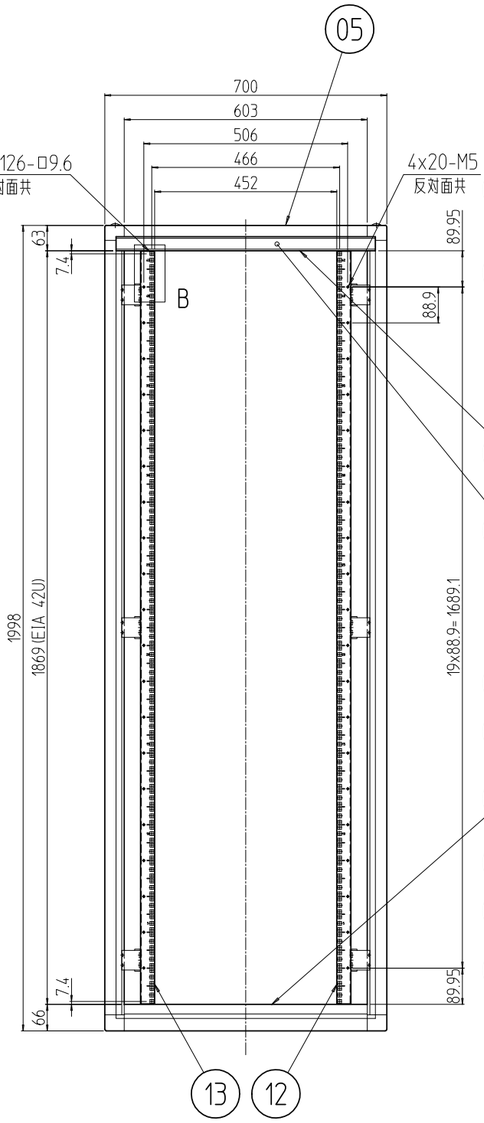

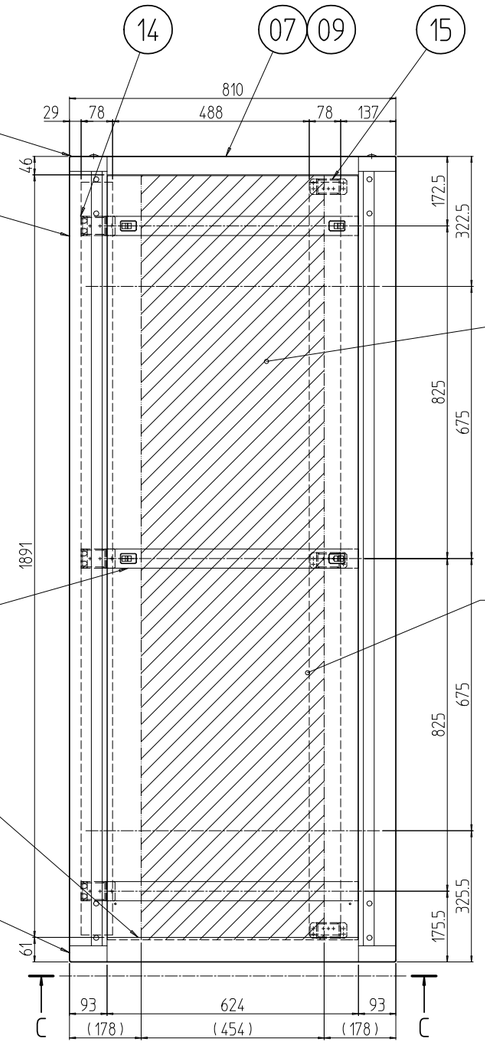

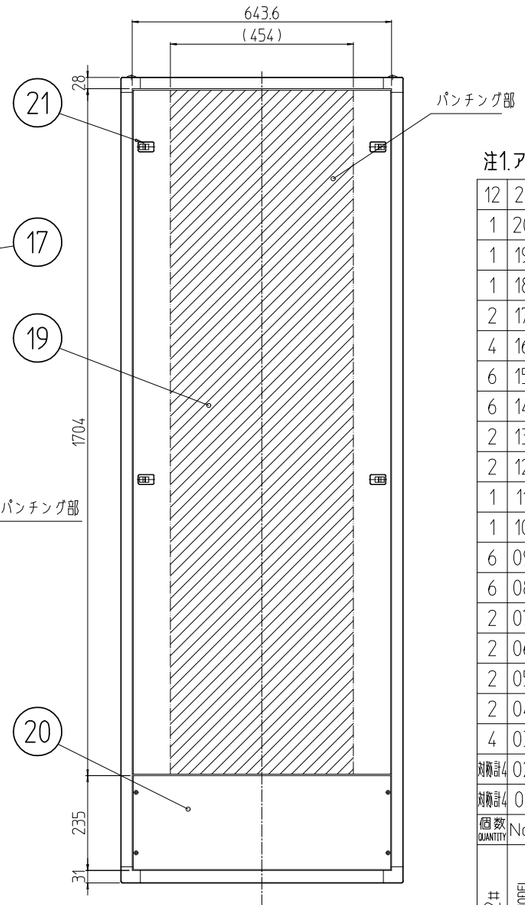

注1.アンカー固定する場合,M12ボルト1本に付き平ワッシャーを2枚入れること。

個数 QUANTITY	No.	図番 DRAWING No.	部品名 PART NAME	材質 MATERIAL	仕上 FINISH
12	21		ワンタッチパネルファスナー	ポリプロピレン	「ブラック」
1	20		コネクタープレート	SPCC t1.0	「B」:「ブラック」N1.0(25)メラミン塗装
1	19		ベンチレーション後板	SPCC t1.0/t2.0	「B」:「ブラック」N1.0レザーサテン塗装
1	18		ベンチレーション天板	SPCC t1.0	「B」:「ブラック」N1.0レザーサテン塗装
2	17		ベンチレーション側板	SPCC t1.0/t2.0	「B」:「ブラック」N1.0レザーサテン塗装
4	16		ボルトキャップ	ポリプロピレン	「B」:「ブラック」
6	15		ブラケット(R)	SPCC t3.2	「B」:「ブラック」N1.0(25)メラミン塗装
6	14		ブラケット(F)	SPCC t3.2	
2	13		パネルマウントフレーム42U(2)	SPCC t2.0	
2	12		パネルマウントフレーム42U(1)	SPCC t2.0	
1	11		ネームプレート 700	カラーALP t1.5	「B」:「ブラック」
1	10		ネームフレーム 700	A6063SS T5	「B」:「ブラック」N1.0レザーサテン塗装
6	09		サイドバーナット810	A6061SS T5	化成皮膜処理
6	08		サイドフレーム810	A6063SS T5	B2アルマイト
2	07		トップDフレーム810		「B」:「ブラック」N1.0レザーサテン塗装
2	06		ボトムDフレーム810		
2	05		トップWフレーム700		
2	04		ボトムWフレーム700		
4	03		Hフレーム2000		
対象計4	02		ボトムコーナー	ADC12	
対象計4	01		トップコーナー		

型式 MODEL RGC-20E7081V2#	単位 UNIT mm	設計 DESIGNED	検図 CHECKED	承認 APPROVED
	尺度 SCALE 1 : 15			
	出図			

IDEAL 摂津金属工業株式会社

図名 TITLE	外観寸法
品名 NAME	RGCキャビネットラック
型式 MODEL	RGC-20E7081V2#
図番 DRAWING No.	RGC-111111