変更 REVISIONS			
回数 REV. MARK	日付 DATE	記事 CONTENTS	変更者 REVISED BY

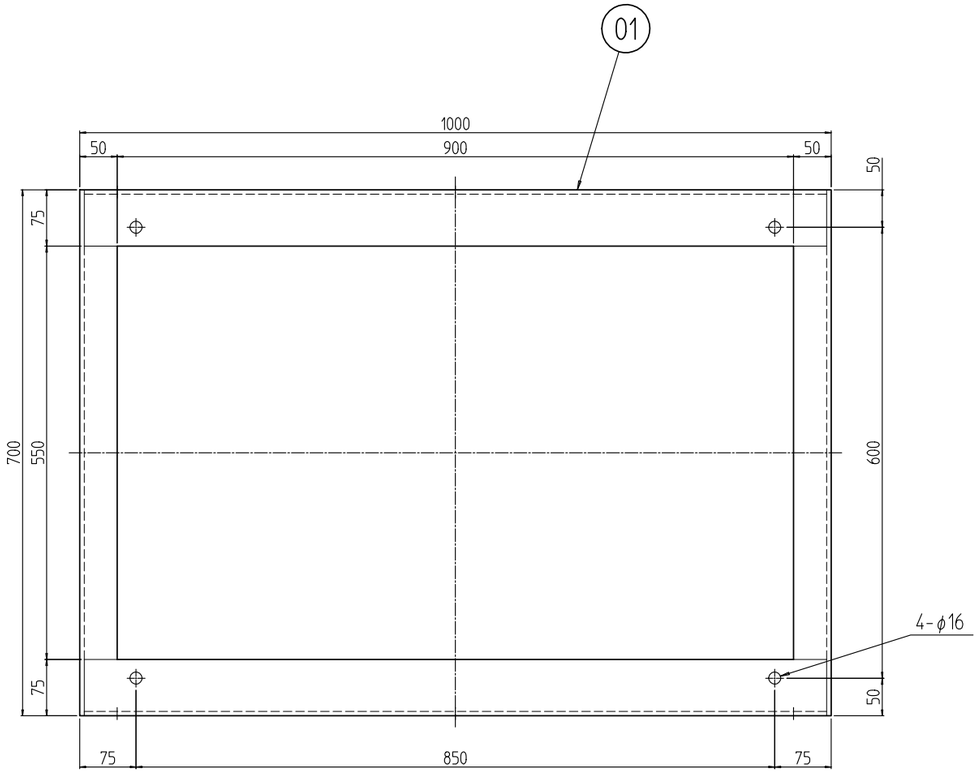

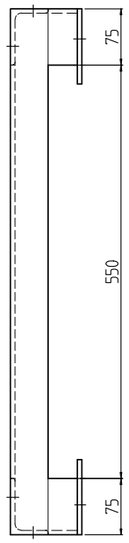

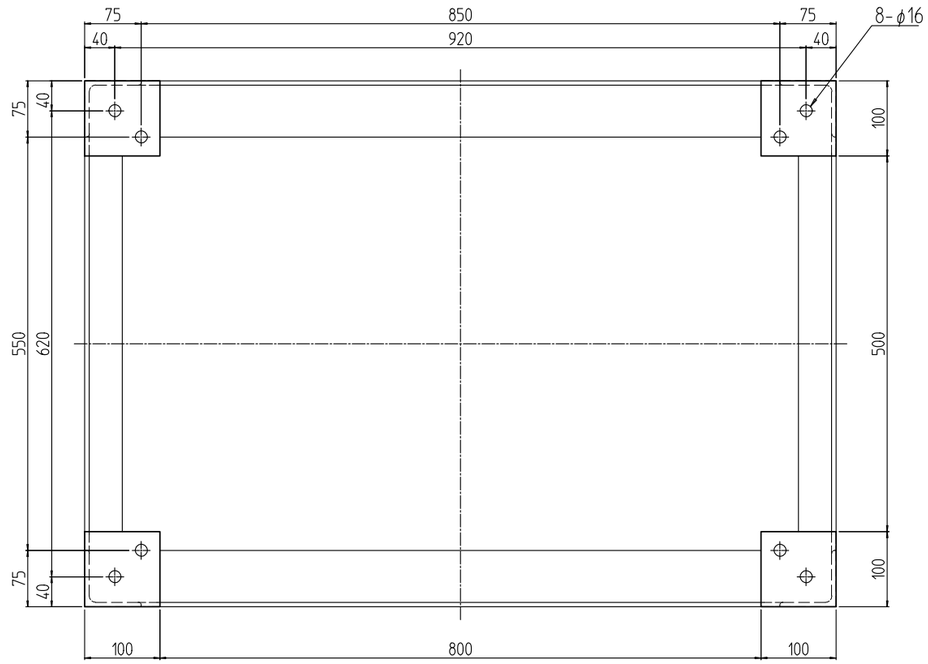

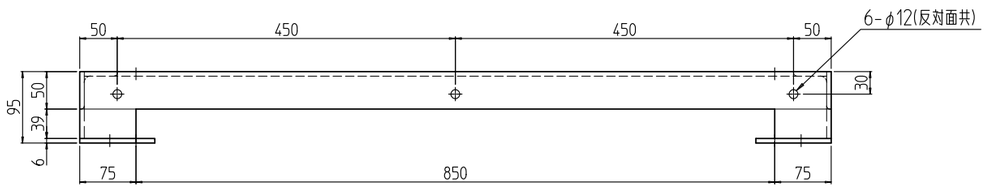

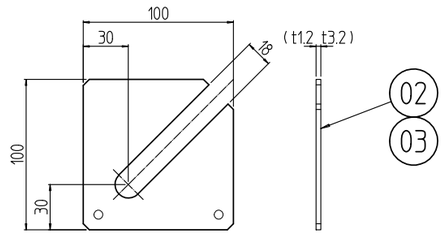

架台用ライナー外観寸法（1：4）

個数 QUANTITY	No.	図番 DRAWING No.	部品名 PART NAME	材質 MATERIAL	仕上 FINISH
8	03		架台用ライナー3.2	SPCC t3.2	「ブラック」N1.0塗装
8	02		架台用ライナー1.2	SPCC t1.2	
1	01		鋼材架台 7010A0	等辺山形鋼t6x75x75/t6x50x50 不等辺山形鋼t6x75x50/SEHC t6.0	

単位 UNIT	mm	設計 DESIGNED	
尺度 SCALE	1：8	検図 CHECKED	
		承認 APPROVED	

型式 MODEL: SCO-7010A0CB

IDEAL 摂津金属工業株式会社

図名 TITLE	外観寸法
品名 NAME	SCO鋼材架台
型式 MODEL	SCO-7010A0CB
図番 DRAWING No.	SCO-531211

A3H-B