変更 REVISIONS			
回数 REV. MARK	日付 DATE	記事 CONTENTS	変更者 REVISED BY

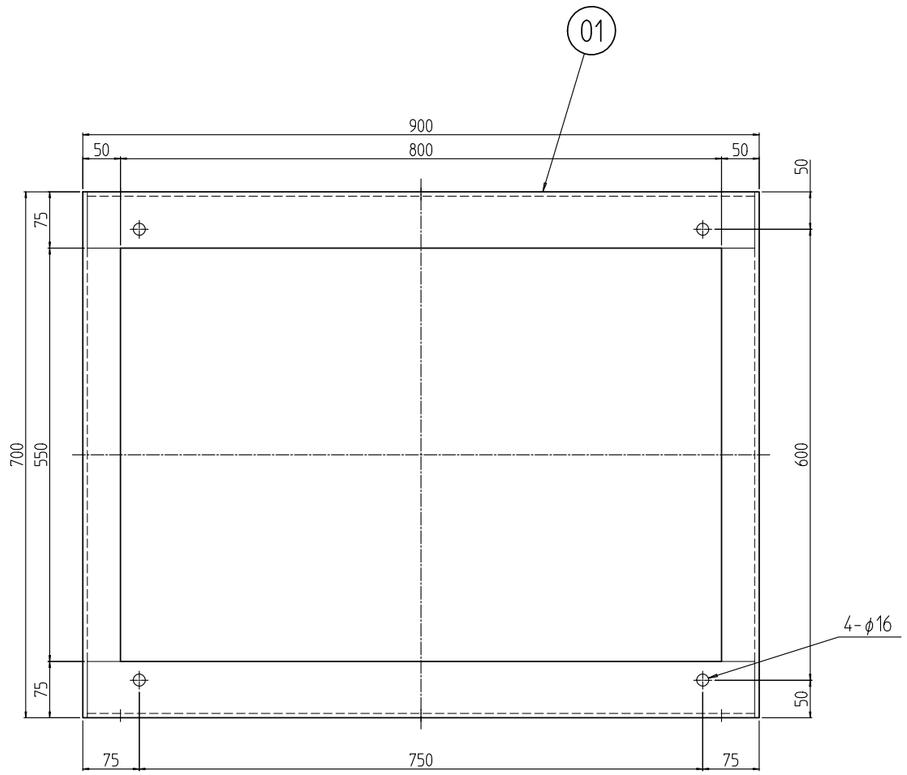

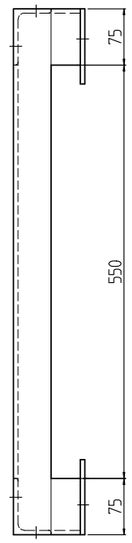

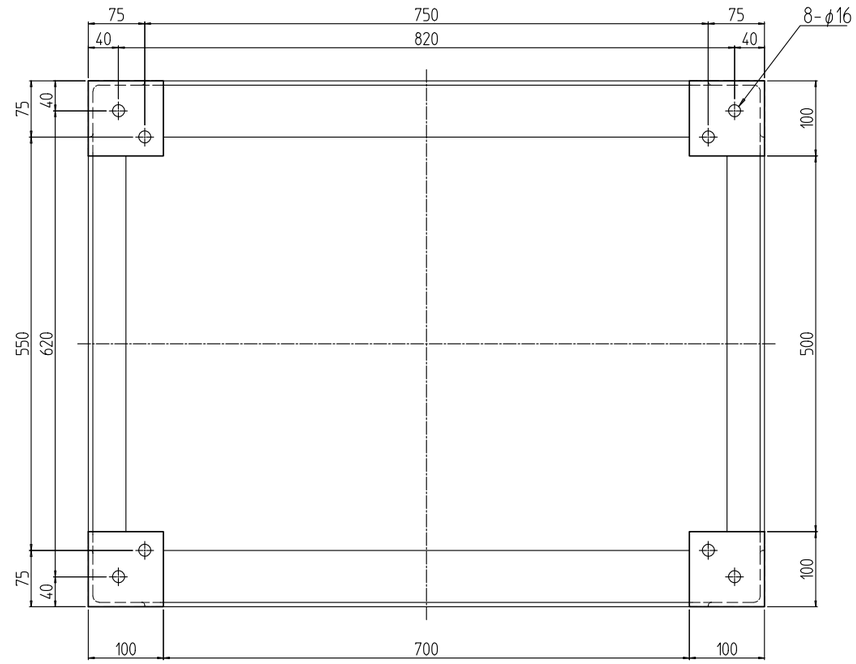

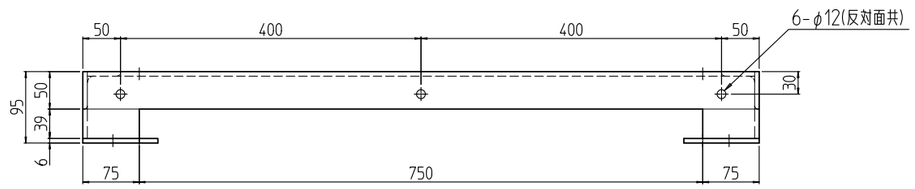

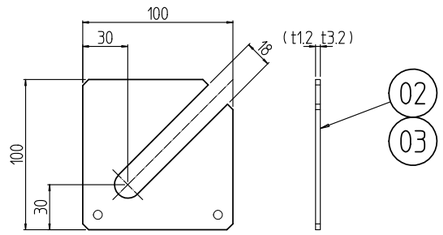

架台用ライナー外観寸法 (1 : 4)

個数 QUANTITY	No.	図番 DRAWING No.	部品名 PART NAME	材質 MATERIAL	仕上 FINISH
8	03		架台用ライナー3.2	SPCC t3.2	
8	02		架台用ライナー1.2	SPCC t1.2	「ブラック」N1.0塗装
1	01		鋼材架台 701090	等辺山形鋼t6x75x75/t6x50x50 不等辺山形鋼t6x75x50/SEHC t6.0	

単位 UNIT mm	設計 DESIGNED	検図 CHECKED	承認 APPROVED	図名 TITLE 外観寸法
尺度 SCALE 1 : 8				品名 NAME SCO鋼材架台
				型式 MODEL SCO-701090CB
				図番 DRAWING No. SCO-531111

型式 MODEL SCO-701090CB

出 図

IDEAL 摂津金属工業株式会社

A3H-B