変更 REVISIONS			
回数 REV. MARK	日付 DATE	記事 CONTENTS	変更者 REVISED BY

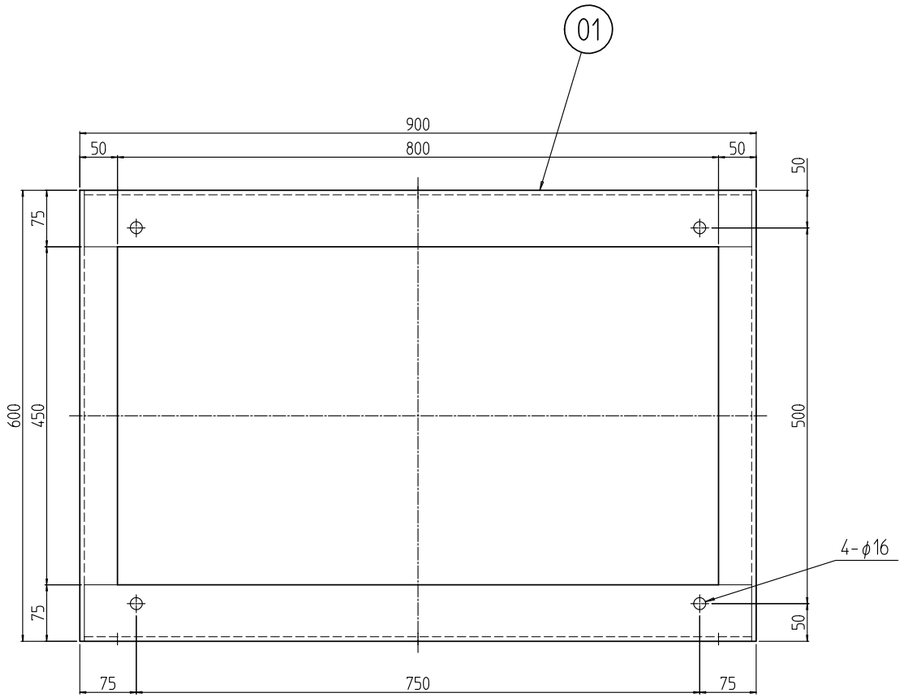

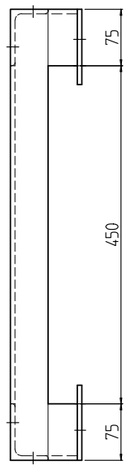

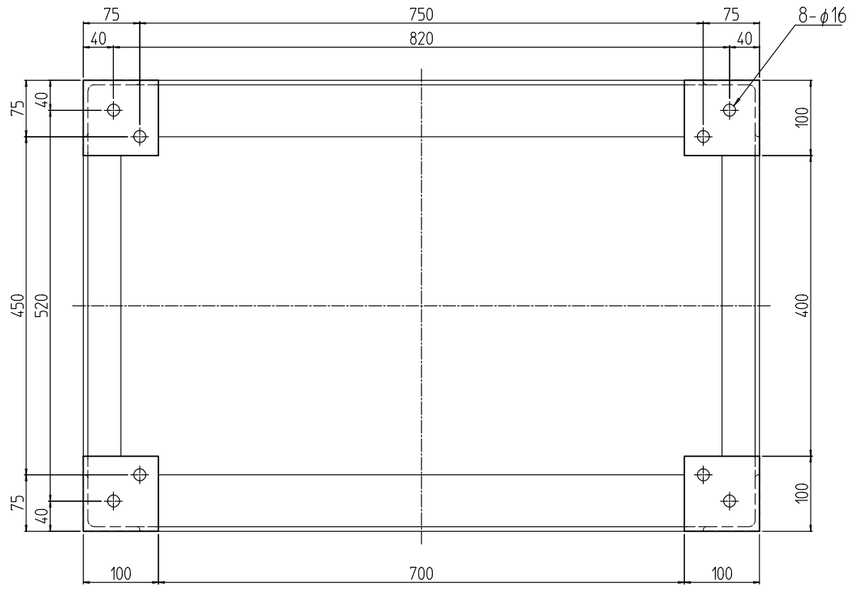

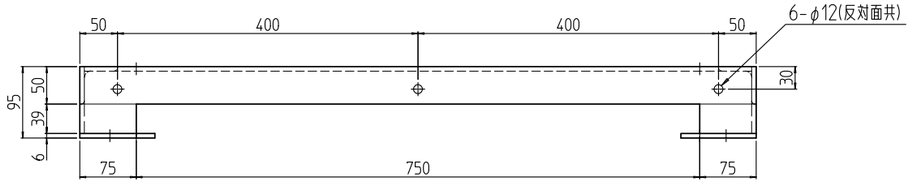

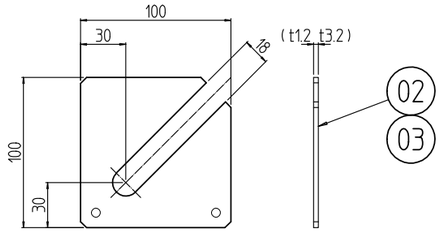

架台用ライナー外観寸法 (1 : 4)

個数 QUANTITY	No.	図番 DRAWING No.	部品名 PART NAME	材質 MATERIAL	仕上 FINISH
8	03		架台用ライナー3.2	SPCC t3.2	「ブラック」N1.0塗装
8	02		架台用ライナー1.2	SPCC t1.2	
1	01		鋼材架台 601090	等辺山形鋼6x75x75/t6x50x50 不等辺山形鋼6x75x50/SEHC t6.0	

SCO-601090CB	MODEL 型式	単位 UNIT mm	設計 DESIGNED / 検図 CHECKED / 承認 APPROVED	図名 TITLE: 外観寸法
		尺度 SCALE 1 : 8		品名 NAME: SCO鋼材架台
		出図		型式 MODEL: SCO-601090CB
		IDEAL 摂津金属工業株式会社		図番 DRAWING No.: SCO-530111

A3H-B