変更 REVISIONS			
回数 REV. MARK	日付 DATE	記事 CONTENTS	変更者 REVISED BY

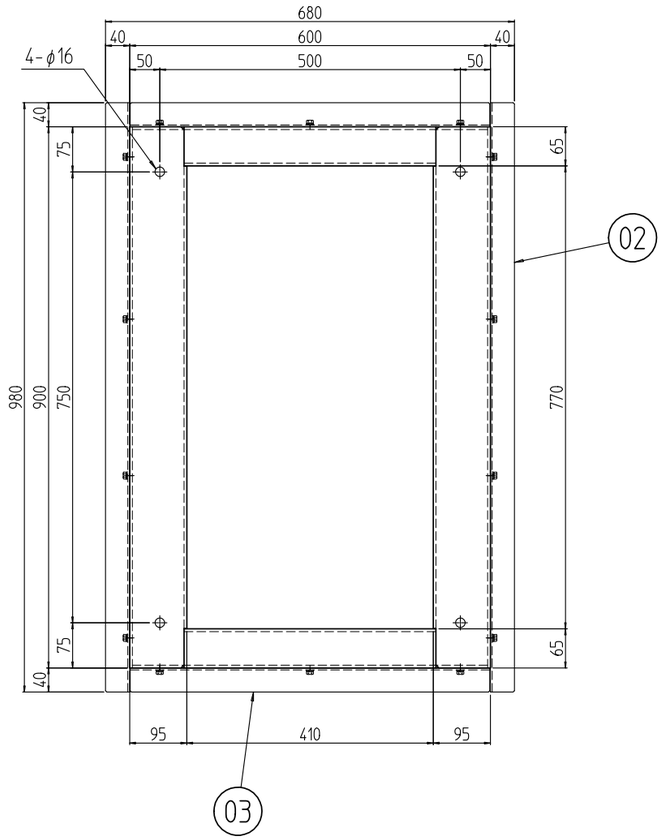

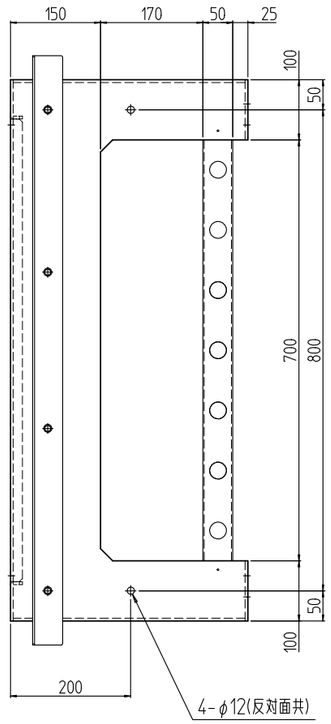

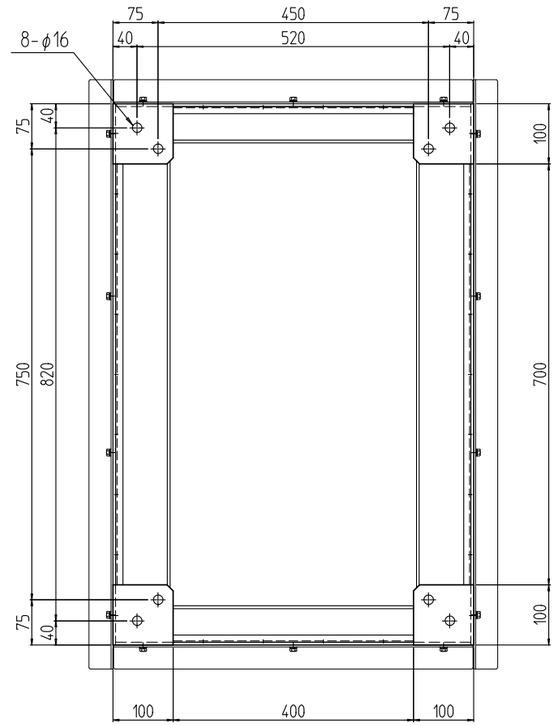

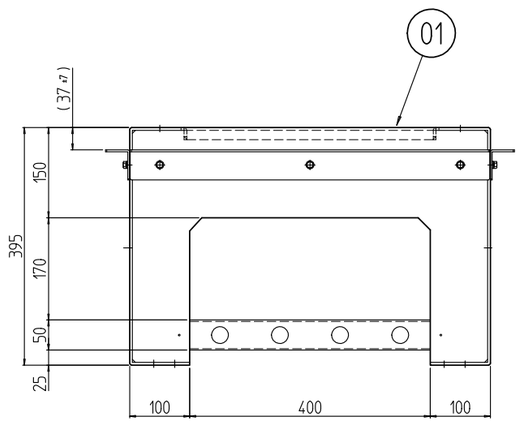

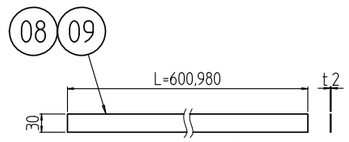

アングル用ゴム詳細

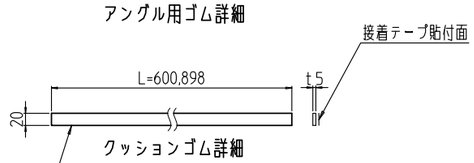

クッションゴム詳細

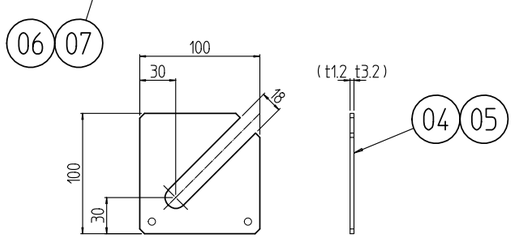

架台用ライナー外観寸法 (1 : 5)

個数 QUANTITY	No.	図番 DRAWING No.	部品名 PART NAME	材質 MATERIAL	仕上 FINISH
2	09		アングル用ゴム 980	ネオプレンゴム t2.0x30	「ブラック」
2	08		アングル用ゴム 600		
2	07		クッションゴム 900	CR系ゴムスポンジ(-4305 t5.0	「ブラック」片面接着テープ貼付
2	06		クッションゴム 600		
8	05		架台用ライナー3.2	SPCC t3.2	「ブラック」N1.0(25)メラミン塗装
8	04		架台用ライナー1.2	SPCC t1.2	
2	03		アングル W600	SPCC t3.2	
2	02		アングル D900		
1	01		板金架台 604090	SPCC t2.3/SPHC t4.5	

SCO-604090PB

MODEL / 型式

単位 UNIT mm

尺度 SCALE 1 : 10

設計 DESIGNED / 検図 CHECKED / 承認 APPROVED

出図

IDEAL 摂津金属工業株式会社

図名 TITLE	外観寸法
品名 NAME	SCO板金架台
型式 MODEL	SCO-604090PB
図番 DRAWING No.	SCO-520111

A3H-B