変更 REVISIONS			
回数 REV. MARK	日付 DATE	記事 CONTENTS	変更者 REVISED BY

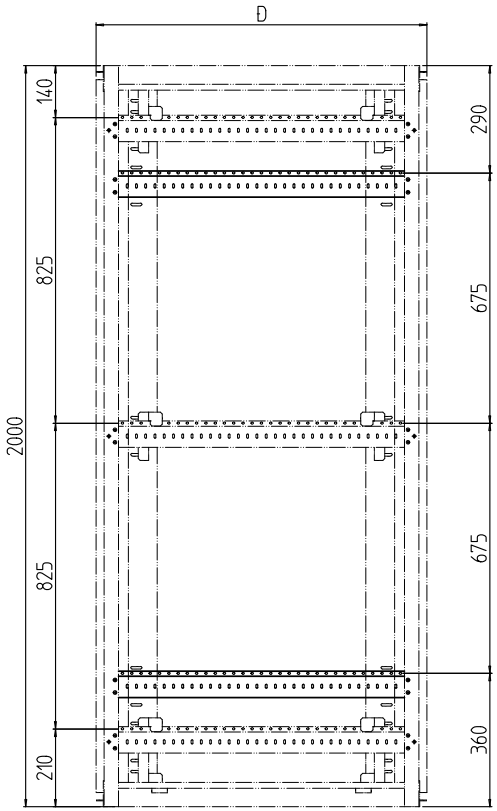

ラック実装図(側面)
高さ2000の機種

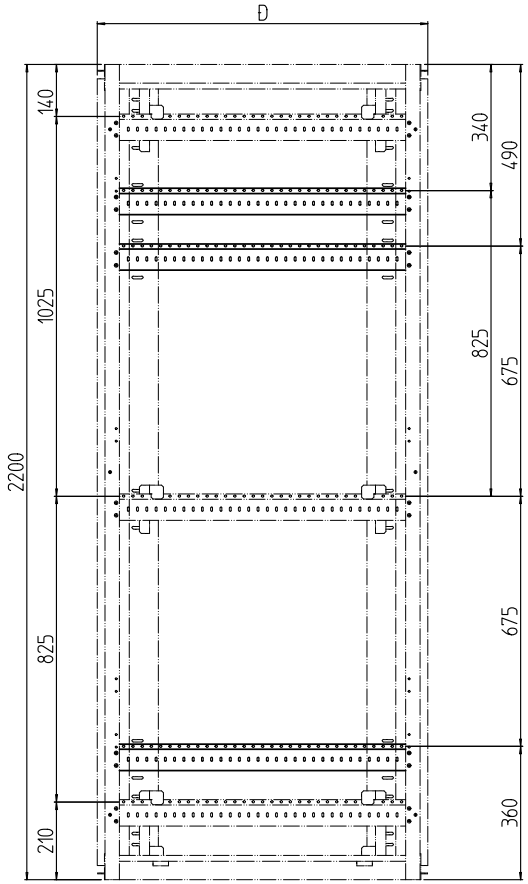

ラック実装図(側面)
高さ2200の機種

サイドフレーム型式	Đ	適合ラック型式
SCO-900SF-##	892	SCR-****90-##
		SCR-**U**90V2#
SCO-A00SF-##	992	SCR-****A0-##
		SCR-**U**A0V2#

1	01		サイドフレーム	SPCC t2.0	「WG」:ホワイトグレイ塗装 「BK」:ブラック塗装
個数 QUANTITY	No.	図番 DRAWING No.	部品名 PART NAME	材質 MATERIAL	仕上 FINISH
SCO-***SF-##	MODEL 型式	単位 UNIT mm 尺度 SCALE Free	設計 DESIGNED / 検図 CHECKED / 承認 APPROVED	図名 TITLE	外観寸法
				品名 NAME	サイドフレーム
				型式 MODEL	SCO-***SF-##
		出図			
		IDEAL 摂津金属工業株式会社		図番 DRAWING No.	SCO-410111

A4H-A